別紙２

更新対象照明器具個々の仕様書一式

掲載リスト

No.	図番	備考(公共型式等)	掲載ページ
1	B201	FBS3-201	1
2	B401	FBS3-401	2
3	C401	FSR1-401	3
4	C402	FSR1-402	4
5	C402D	K0-I40 + FSR1-402	5
6	C402P	FPR1-402	6
7	D201	FSS4-201	7
8	D202	FSS4-202	8
9	D401	FSS4-401	9
10	D402	FSS4-402	10
11	D402D	K0-I40 + FSS4-402	11
12	D402W	FSS4MP-402	12
13	e40	K0-IRS5-40	13
14	e60	K0-IRS2-60	14
15	F131		15
16	F181		16
17	J101	FPL1-101	17
18	La60W	ISC5MP-60	18
19	M402	FRL2V2-402	19
20	M403	FRL2V2-403	20
21	Q201	FRS2-201	21
22	Q401	FRS2-401	22
23	Q402	FRS2-402	23
24	Q403	FRS2-403	24
25	Q402D	K0-I40 + FRS2-402	25
26	Q201B	SK1-FRS2-201	26
27	Q401B	SK1-FRS2-401	27
28	Qa401	FRS4-401	28
29	SP-2	(NF22756)	29
30	SP-3	(NF21637K)	30
31	SP-5	(NF31760加工)	31
32	SP-6	ヤマギワ	32
33	SP-7	(NF33750)	34
34	SP-8	(NF336159	35
35	SP-9		36
36	SP-10		37
37	SP-11		38

No.	図番	備考(公共型式等)	掲載ページ
38	SP-12	(NDF54651)	39
39	SP-15		41
40	SP-16	(FF21855K)	42
41	SP-17	(FF41850K)	43
42	SP-19	(YB75001加工)	44
43	SP-21	(NDF81800)	50
44	SP-24		51
45	SP-25		52
46	SP-28		53
47	SP-29		55
48	SP-30	(NC71342)	57
49	SP-32	(B959)	58
50	SP-37	(B1323)ヤマギワ	59
51	SP-38	(MF7258-38)	60
52	SP-50	(LB74050T)	62
53	SP-51	(NF82771)	63
54	SP-52	(NF99272)	64
55	SP-56	(HW283)	65
56	SP-57	(NF11639K)	66
57	SP-58	(B330W)ヤマギワ	67
58	SP-59	(NF33664)	68
59	SP-70	(FA11437)	69
60	SP-71	(NF73222W)	70
61	T201	FSS1-201	71
62	T401	FSS1-401	72
63	T1101	FSS1-1101	73
64	v		74
65	誘導灯各種	カタログ	75
66	ホール天井灯	業者仕様書(岩崎電気)	77

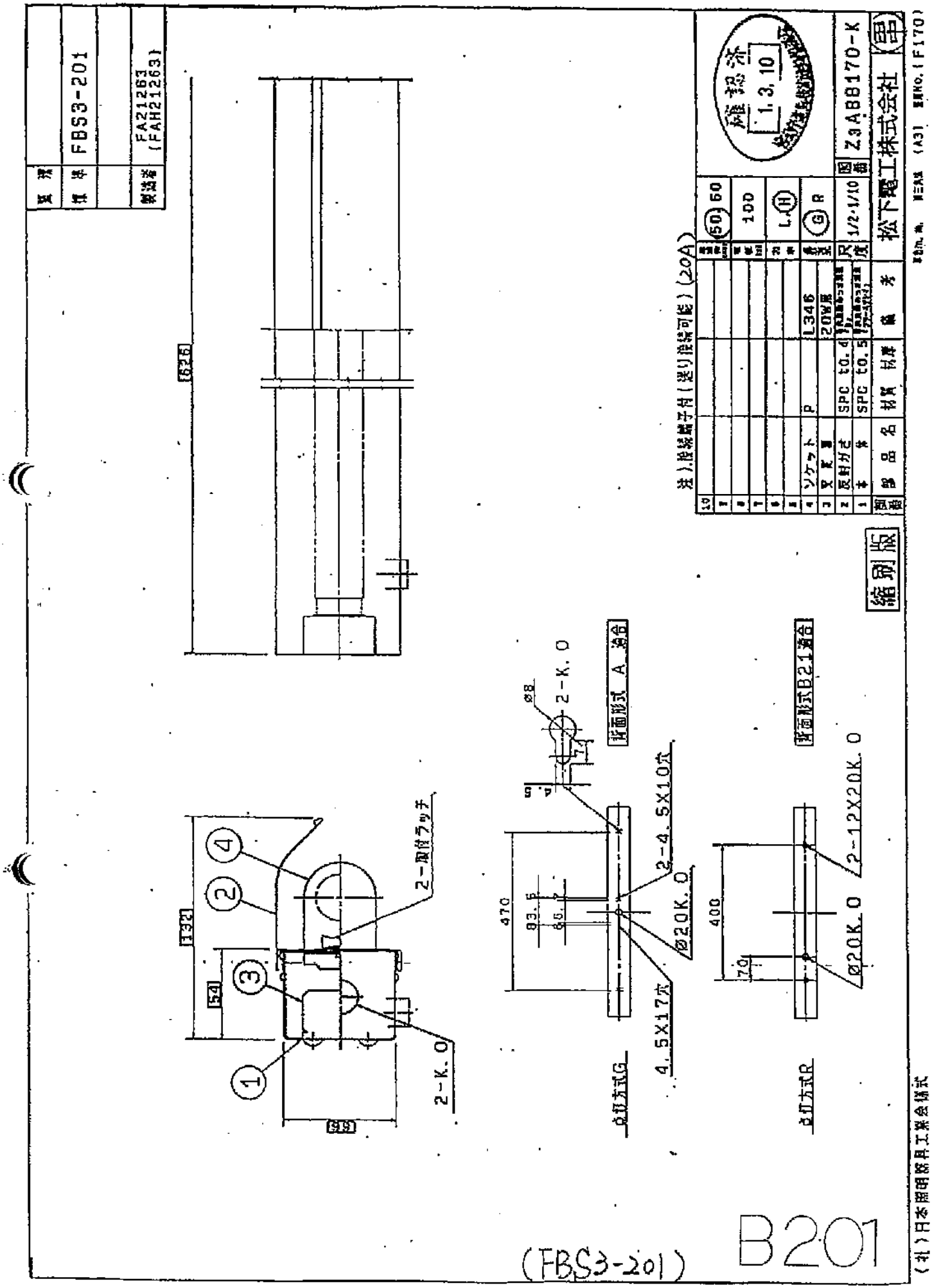
FBS3-201
FA21263
(FAH21263)
626
132
54
99
2-取付ラッチ
2-K.O
470
93.5
65.7
2-4.5X10穴
φ20K.O
4.5X17穴
面形式 A 適合
面形式B21適合
400
70
2-12X20K.O
φ20K.O
注)接続端子付(送り接続可能)(20A)
ソケット
P
L346
20W用
反射ガラ
SPC t0.6
SPC t0.5
1/2・1/10
Z3ABB170-K
松下電工株式会社
縮別版
(社)日本照明器具工業会様式
B201
(FBS3-201)

筐体	
標準	FBS3-401
製造者	FA41263 (FAH41263)

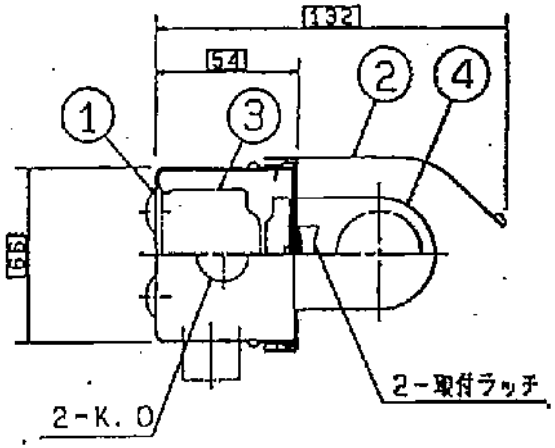

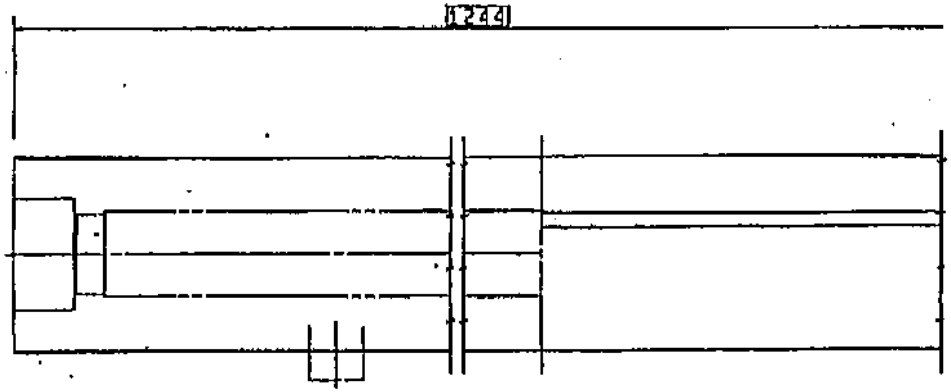

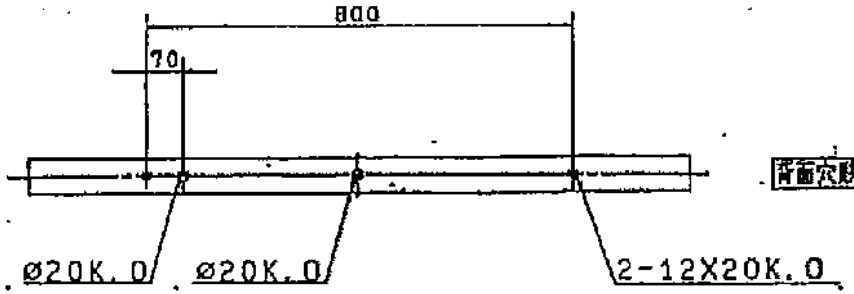

背面穴形式B21適合

3. 接続端子付(送り接続可能)(20A)
2. 点灯方式Pで230V, 240V, 254V, 265Vの場合はできません。
注)1. 点灯方式RL, PLの場合はできません。

部品	部品名	材質 厚	備考
10			
9			
8			
7			
6			
5			
4	ソケット	P	L346
3	安定器		40W用
2	反射ガさ	SPC t0.4	
1	本体	SPC t0.5	

周波数(Hz)	50 60
電圧(V)	100, 220 240, 254, 265
光源	L.H
吉安区	G.R P
尺度	1/2 1/10
図番	Z3A88171-K

確認済 1.3.10

松下電工株式会社

縮刷版

B401 (FBS3-401)

別紙2

整理	
標準	FSR1-401
区分	B
製造者	FA41264 (FAH41264)

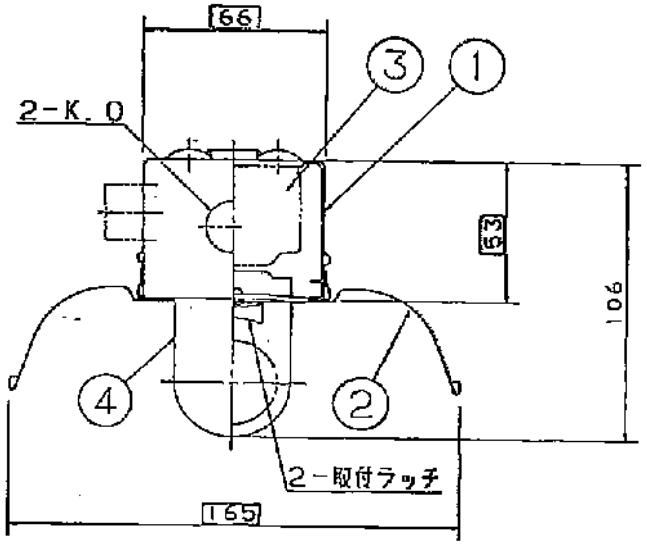

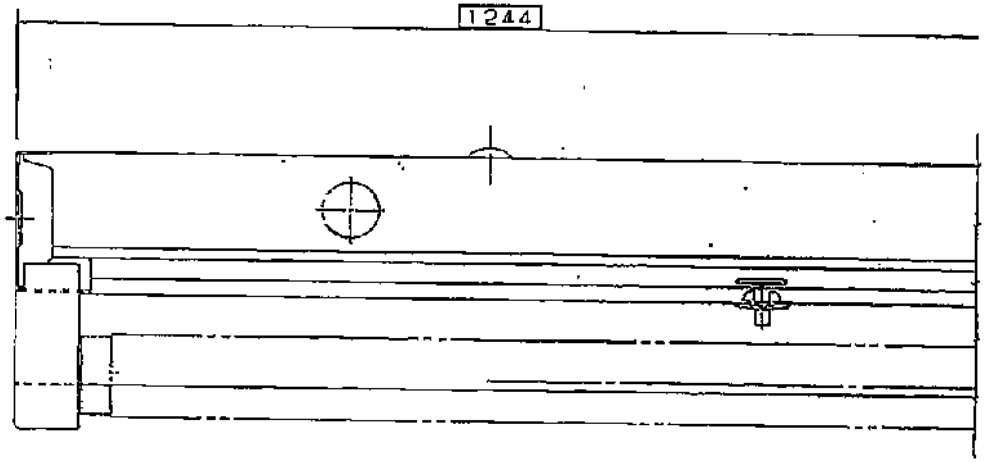

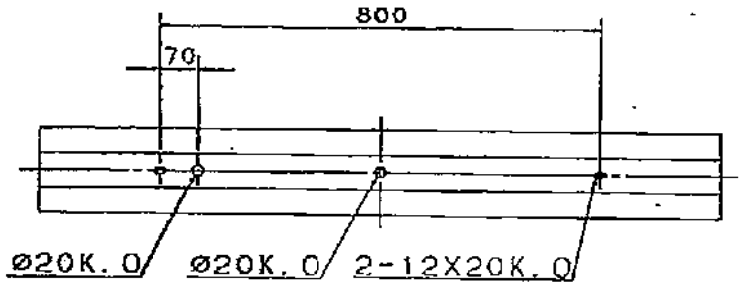

背面穴形式B21適合

3. 接続端子付(送り接続可能)
2. 点灯方式Pで230V, 240V, 254V, 265Vの場合はできません。
注)1. 点灯方式RL, PLの場合はできません。

品番	部品名	材質	材厚	備考
10				
9				
8				
7				
6				
5				
4	ソケット	P		L346
3	安定器			40W用
2	反射がさ	SPC	t0.35	表面黒色のうさ黒色
1	本体	SPC	t0.5	表面黒色のうさ黒色 クリームグレー

周波数(Hz)	50, 60
電圧(V)	100, 200, 230, 240, 254, 265
方向	L, H
配光型	G. R. P
尺度	1/2・1/10
図番	Z3880135-K

確認済 5-3-5

松下電工株式会社

縮刷版

(社)日本照明器具工業会標式

単位mm. 第三角法 (A3) 様式NO. (B-F042)

C401

製	
情	FSR1-402
製造者	FA42264 (FAH42264)

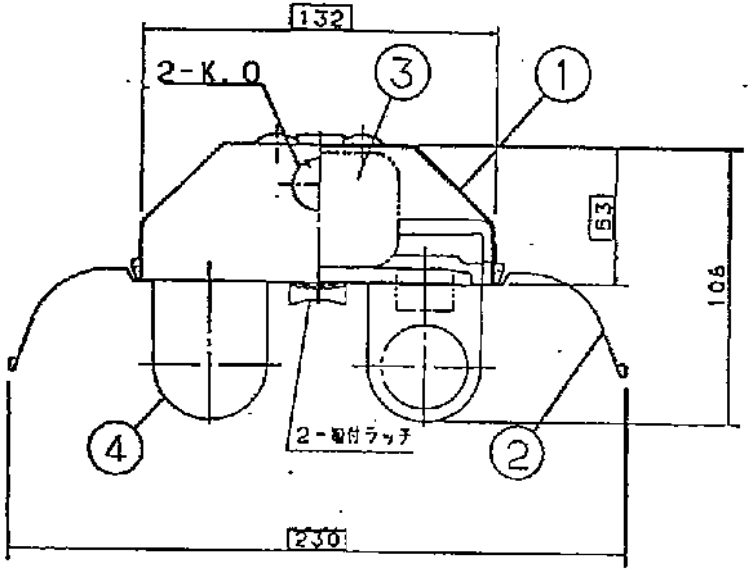

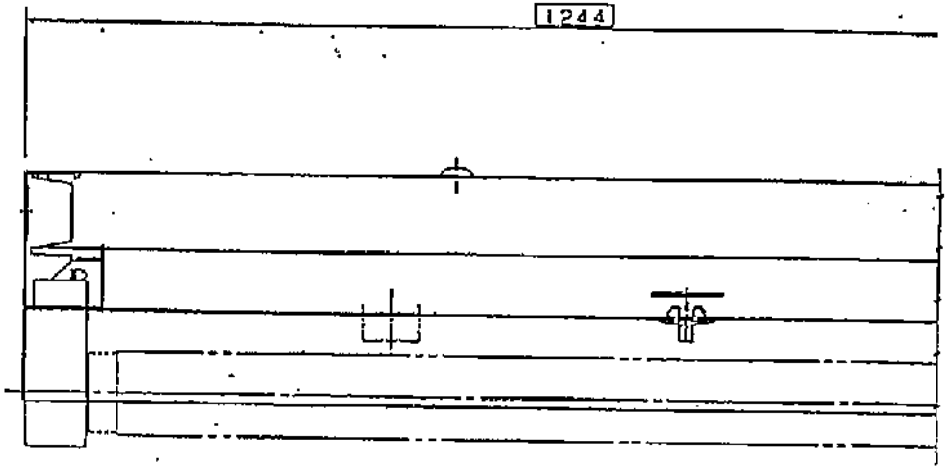

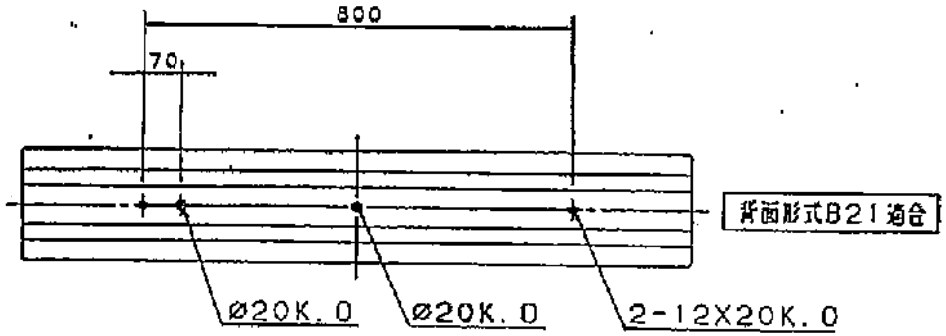

3. 接続端子付(送り接続可能)(20A)
2. 点灯方式Pで230V, 240V, 254V, 265Vの場合はできません.
注)1. 点灯方式RL, PLの場合はできません.

部番	部品名	材質 材質	備考
10			
9			
8			
7			
6			
5			
4	ソケット	P	L346
3	安定器		40W用
2	反射がさ	SPC t0.4	
1	本体	SPC t0.5	

電源周波数	50 60
電圧	100V 230V 240, 254, 265
方式	L H
点灯方式	G R P
尺度	1/2・1/10
図番	Z3A88613-K

確認済 4.3.6

松下電工株式会社

縮刷版

(FSR1-402) C402

(社)日本照明器具工業会標式

別紙2

整理	
仕様	KO-140+FSR1-402
製造者	FB42264 (FBH42264)

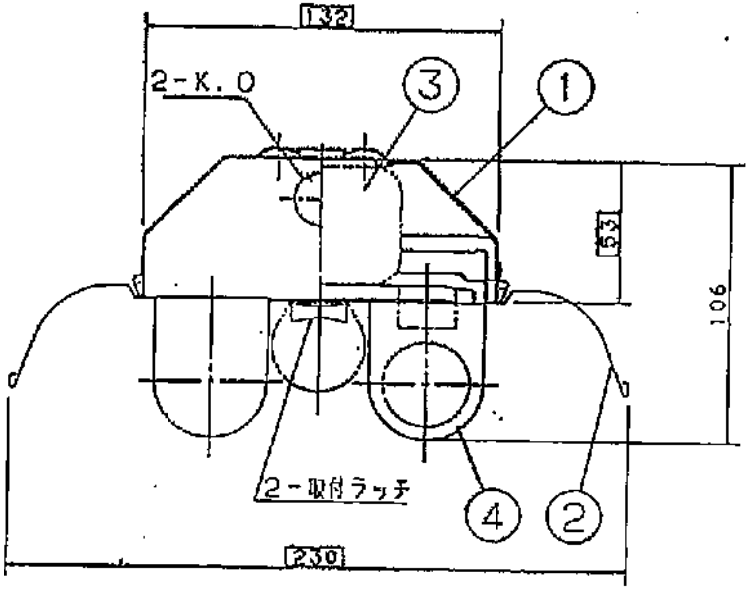

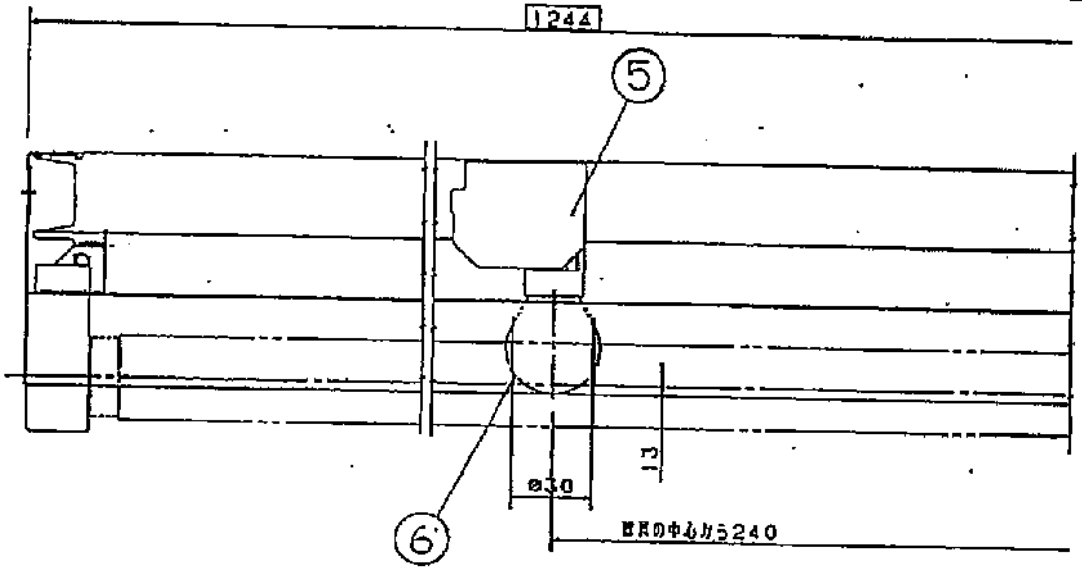

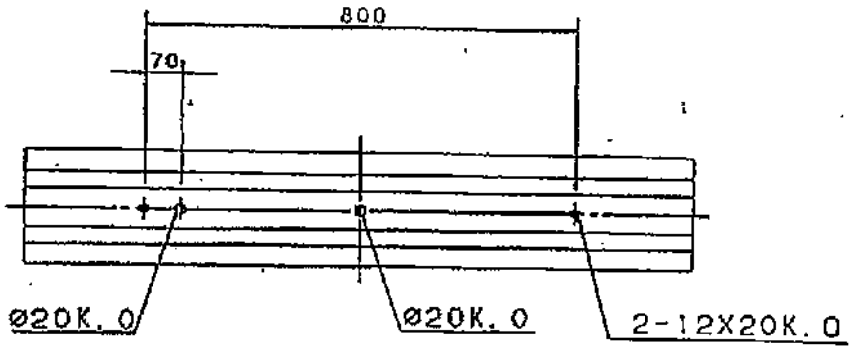

4. 点灯方式Pの場合は、階段通路誘導灯（SKO）として使用できません。
3. 点灯方式Pで230V, 240V, 254V, 265Vの場合は使用できません。
2. 接続端子付（送り接続可能）(20A)
注）1. 点灯方式RL, PLの場合はできません。

部品番号	部品名	材質	材厚	備考
10				
9				
8				
7				
6	非常用光源			100V40W
5	非常用ソケット			E17
4	ソケット	P		L346
3	安定器			40W用
2	反射ガさ	SPC	t0.4	
1	本体	SPC	t0.5	

周波数 50, 60
電圧 100, 200, 230, 240, 254, 265
方向 L H
合成 G R P
尺度 1/2・1/10
図番 Z3A88576-K

確認済 3.3.8

松下電工株式会社

縮刷版

KO-140+FSR1-402) C402-D

（社）日本照明器具工業会協定

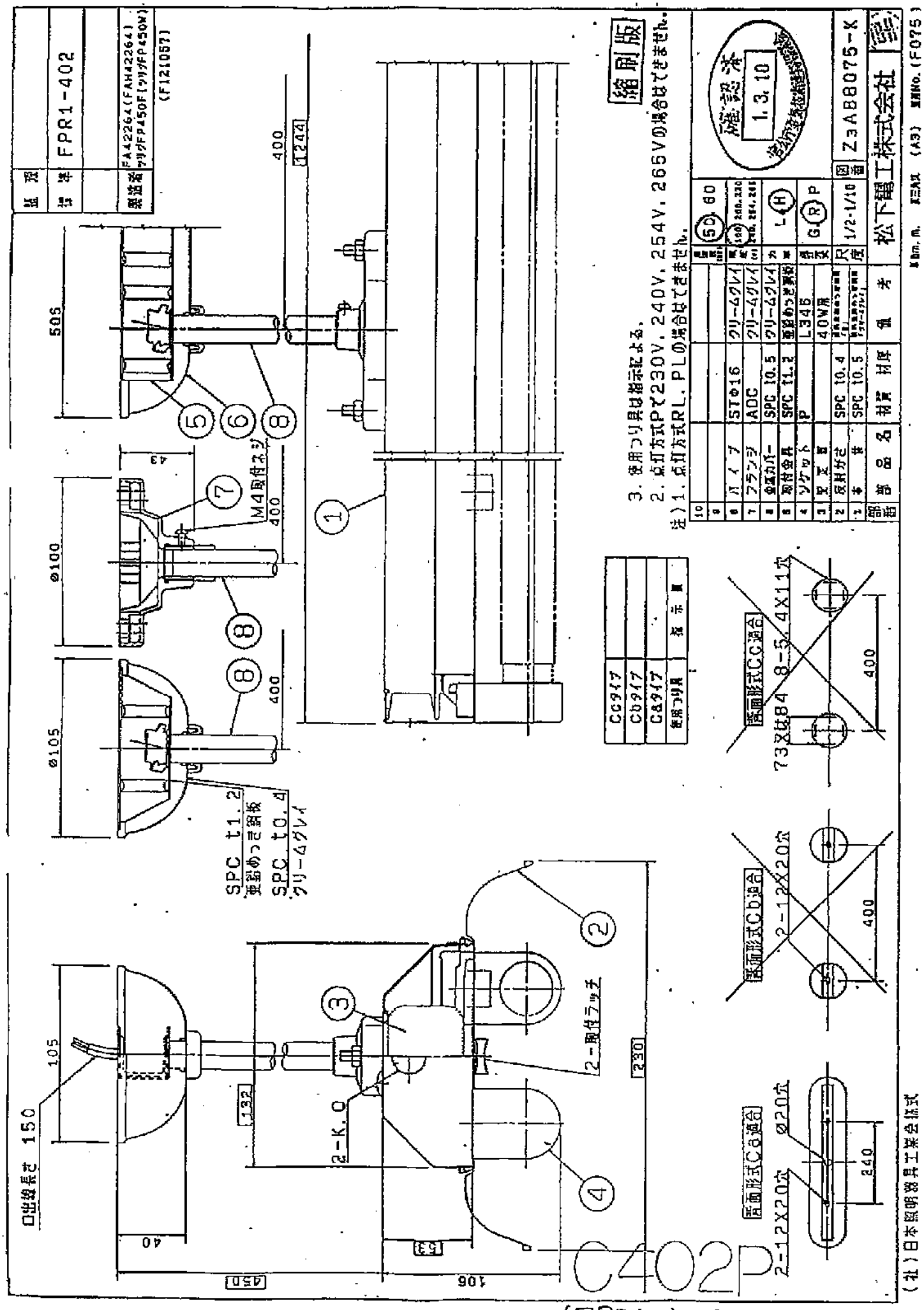
縮刷版
注）1. 点灯方式RL，PLの場合はできません。
2. 点灯方式P で230V，240V，254V，265Vの場合はできません。
3. 使用つり具は指示による。
確認済
1.3.10
松下電工株式会社
Z3AB8075-K
FPR1-402
FA42264(FAH42264)
FP450F(FP450W)
(F121067)
SPC t1.2
SPC t0.4
M4取付ネジ
2-取付ラッチ
2-K.O
口出線長さ 150
C402P
(FPR1-402)

整理	
標準	FSS4-201
製造者	FA21035 (FAH21035)

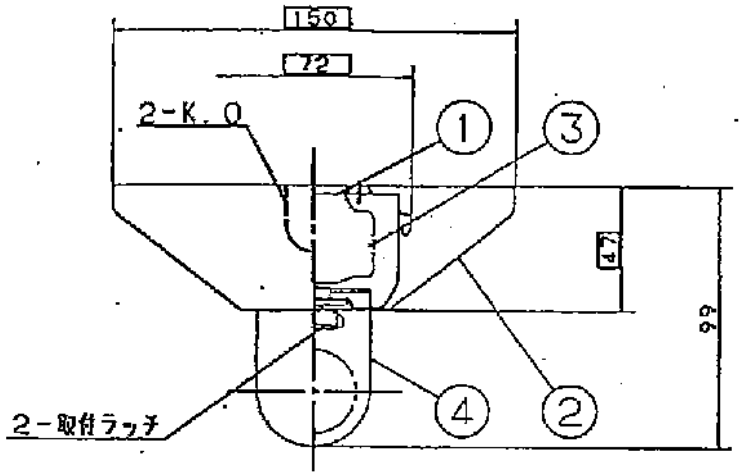

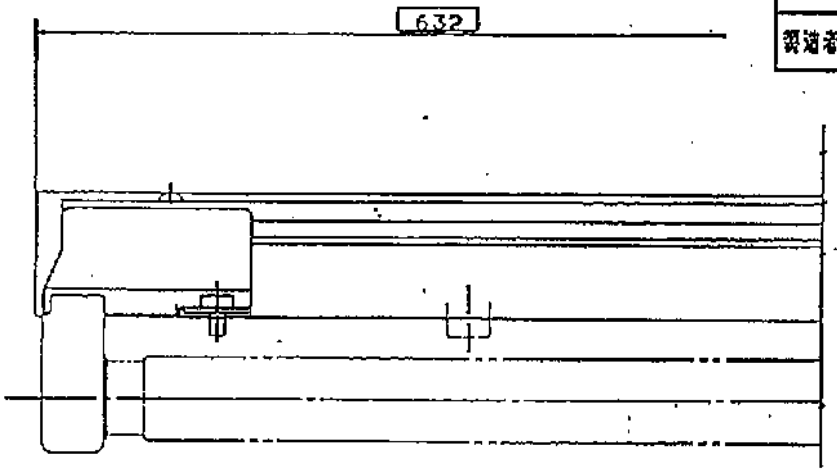

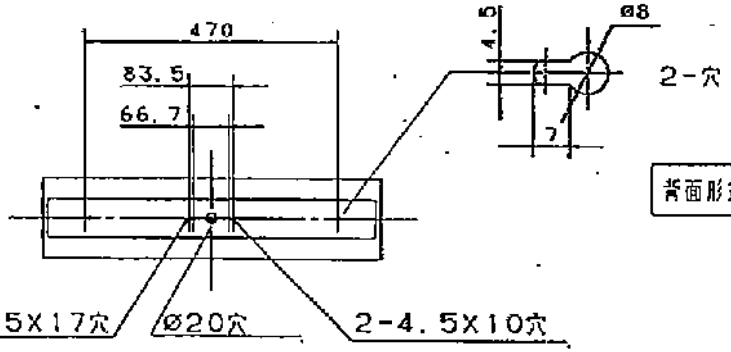

背面形式 A 適合

注）接続端子付（送り接続可能）（20A）

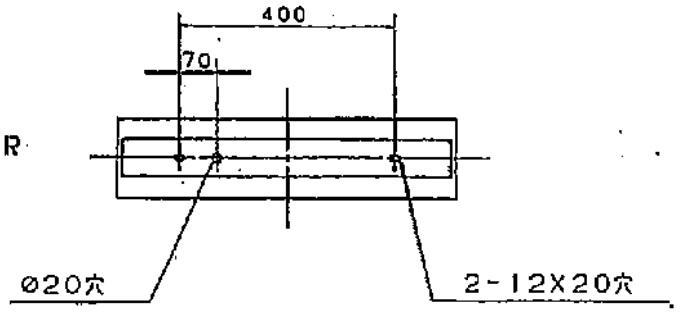

背面形式 821適合

縮刷版

部番	部品名	材質・材厚	備考
10			
9			
8			
7			
6			
5			
4	ソケット	P	
3	安定器		20W用
2	反射板	SPC t0.4	白
1	底板	SPC t0.4	亜鉛めっき鋼板

質量(kg)	50, 60
光束(lm)	100
方式	L-H
特殊	G R
尺度	1/2, 1/10
図番	Z3A88610-K

確認済 4.3.6

松下電工株式会社

(社)日本照明器具工業会様式

(FSS4-201)

Z201

品現	
規準	FSS4-202
製造者	FA22034 (FAH22034)

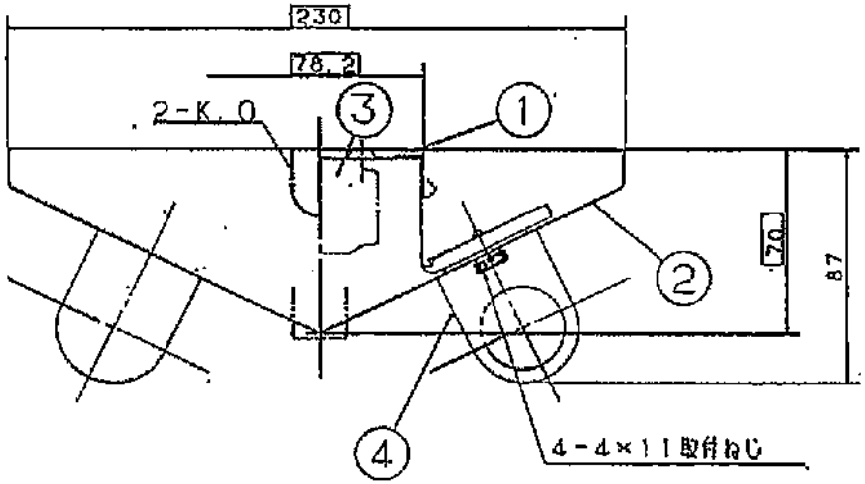

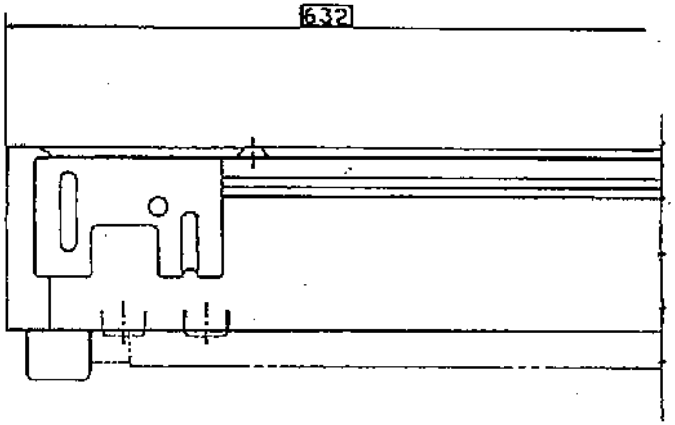

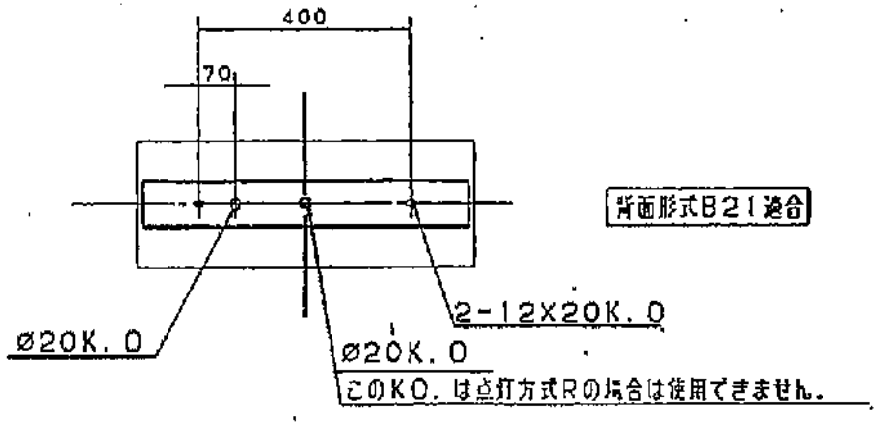

3. 接続端子付(送り接続可能)(20A)
2. 点打方式RLの場合はできません。
注)1. ソケット台可動式

縮刷版

部番	部品名	材質・材厚	備考
10			
9			
8			
7			
6			
5			
4	ソケット	P	L246
3	安定材		20W用
2	反射板	SPC t0.5	B
1	裏板	SPC t0.5	亜鉛めっき鋼板

周波数(Hz)	(50) 60
電圧(V)	100
方式	L (H)
点灯方式	(G) R
尺度	1/2・1/10
図番	Z3A88496-K

確認者 3.3.8

松下電工株式会社

(社)日本照明器具工業会株式

Unit: m.m. 実寸法 (A3) 実物No.(F020)

(FSS4-202)

D202

盤種	
機種	FS54-401
製造者	FA41035 (FAH41035)

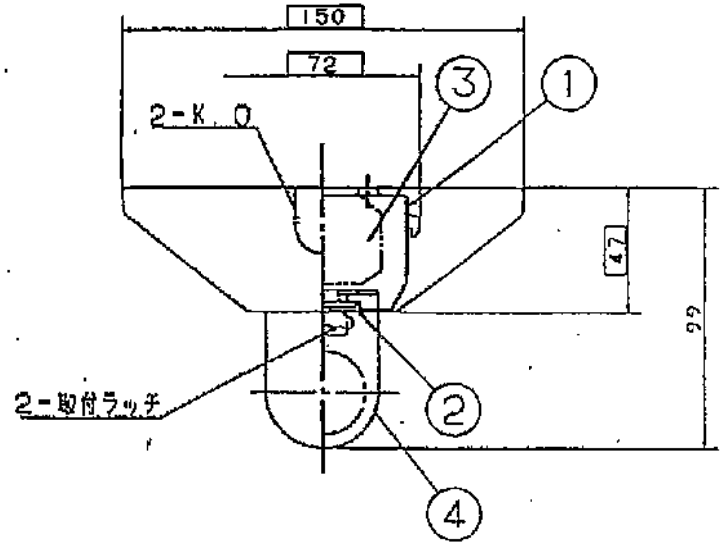

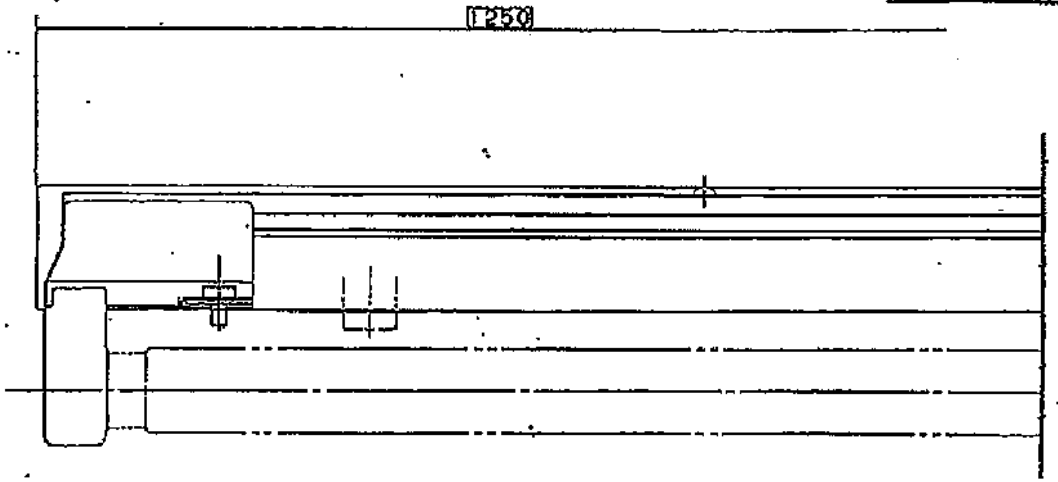

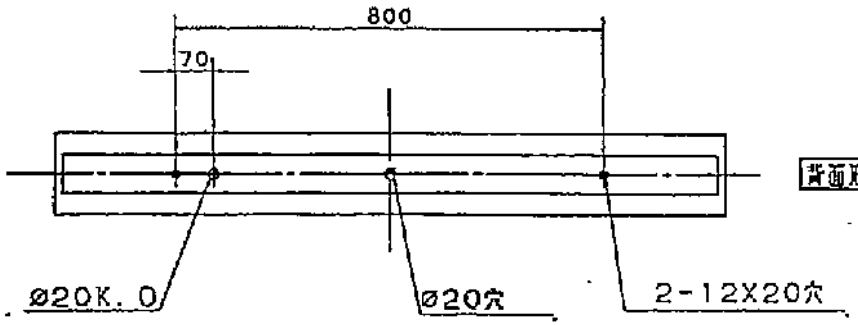

3. 接続端子付（送り接続可能）(20A)
2. 点灯方式Pで 230V. 240V. 254V. 265Vの場合はできません。
注）1. 点灯方式RL. PLの場合はできません。

部番	部品名	材質・材厚	備考
10			
9			
8			
7			
6			
5			
4	ソケット	P	
3	安定器		40W用
2	反射板	SPC t0.4	B
1	胴板	SPC t0.5	並目めっき鋼板

周波数	50. 60
電圧	100 (200) 230 240. 254. 265
方式	L. (H)
点灯式	G (R) P
R度	1/2・1/10
図番	Z3A88611-K

松下電工株式会社

確認済 4.3. 6

縮刷版

D401 (FS54-401)

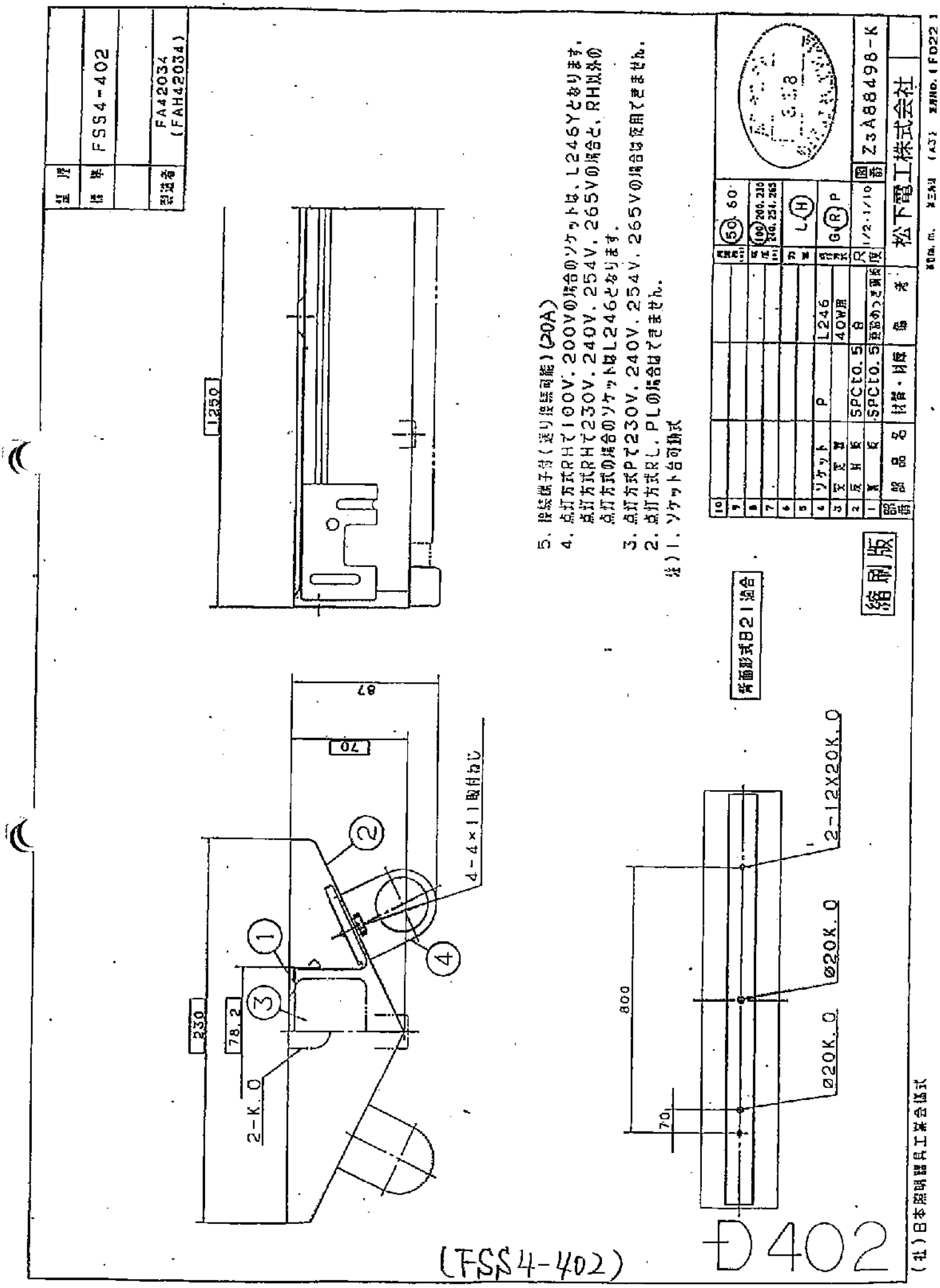
FSS4-402
FA42034
(FAH42034)
1250
87
70
4-4×11取付穴
230
78.2
2-K.0
2-12X20K.0
800
70
Ø20K.0
Ø20K.0
背面形式B21適合
5. 接続端子付(送り接続可能)(20A)
4. 点灯方式RHで100V.200Vの場合のソケットは、L246Yとなります。
点灯方式RHで230V.240V.254V.265Vの場合と、RH以外の
点灯方式の場合のソケットはL246となります。
3. 点灯方式Pで230V.240V.254V.265Vの場合は使用できません。
2. 点灯方式RL.PLの場合はできません。
注)1. ソケット台可動式
縮刷版
L246
40W用
SPC10.5
SPC10.5
1/2・1/10
Z3A88498-K
松下電工株式会社
(FSS4-402)
D402
(社)日本照明器具工業会協式

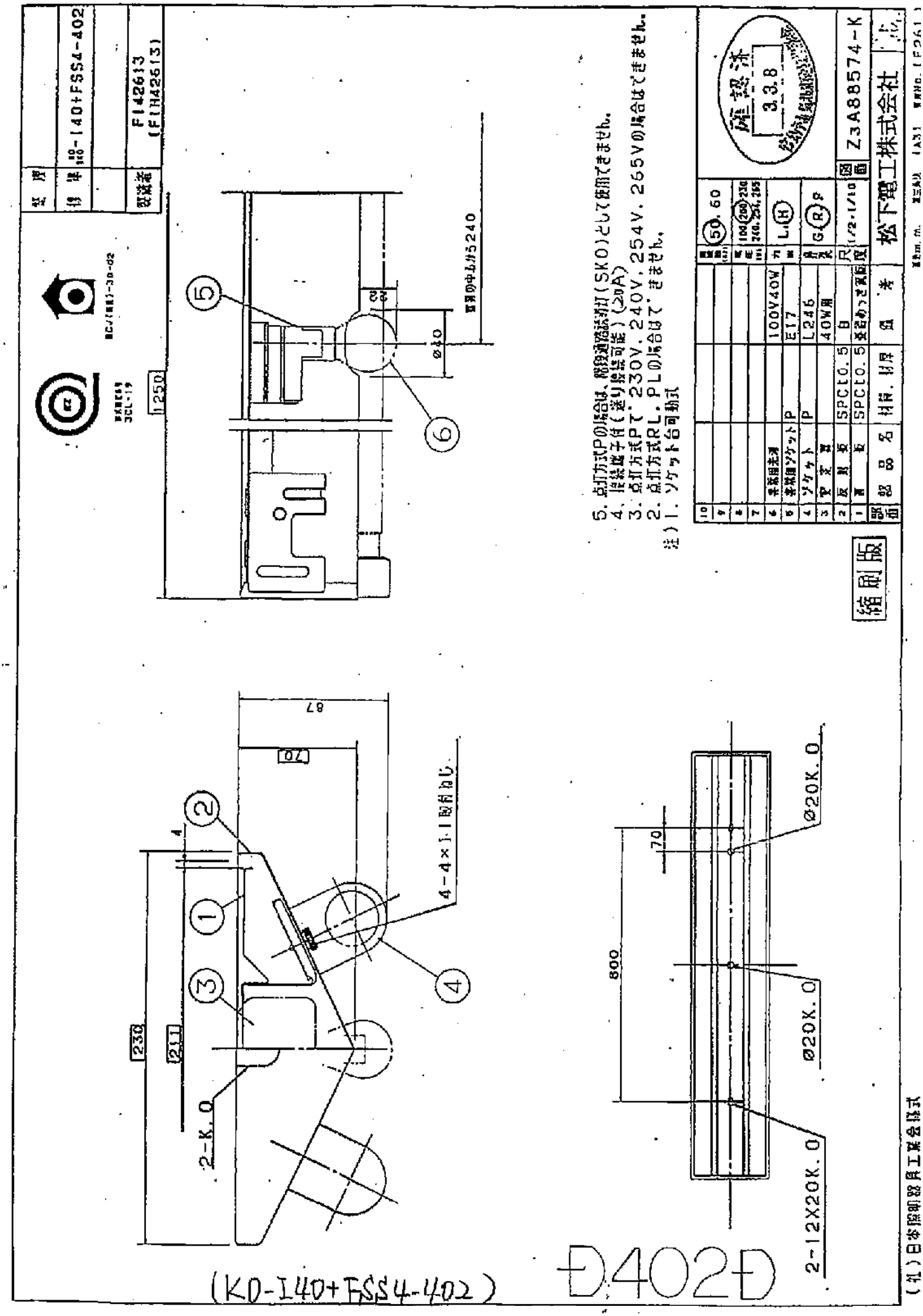
5. 点灯方式Pの場合は、相互通路誘導灯(SKO)として使用できません。
4. 接続端子付(送り接続可能)(≧0A)
3. 点灯方式PT 230V, 240V, 254V, 265Vの場合はできません。
2. 点灯方式RL, PLの場合はできません。
注)1. ソケット台可動式
4-4×1.1取付穴
2-K.O
2-12X20K.O
Ø20K.O
Ø20K.O
(KO-140+FSS4-402)
D402D
松下電工株式会社
縮尺版
Z3A88574-K
FI42613
(FIH42613)
KO-140+FSS4-402

型式	
仕様	FSS4MP-402
製造者	FW42017 (FWH42017)

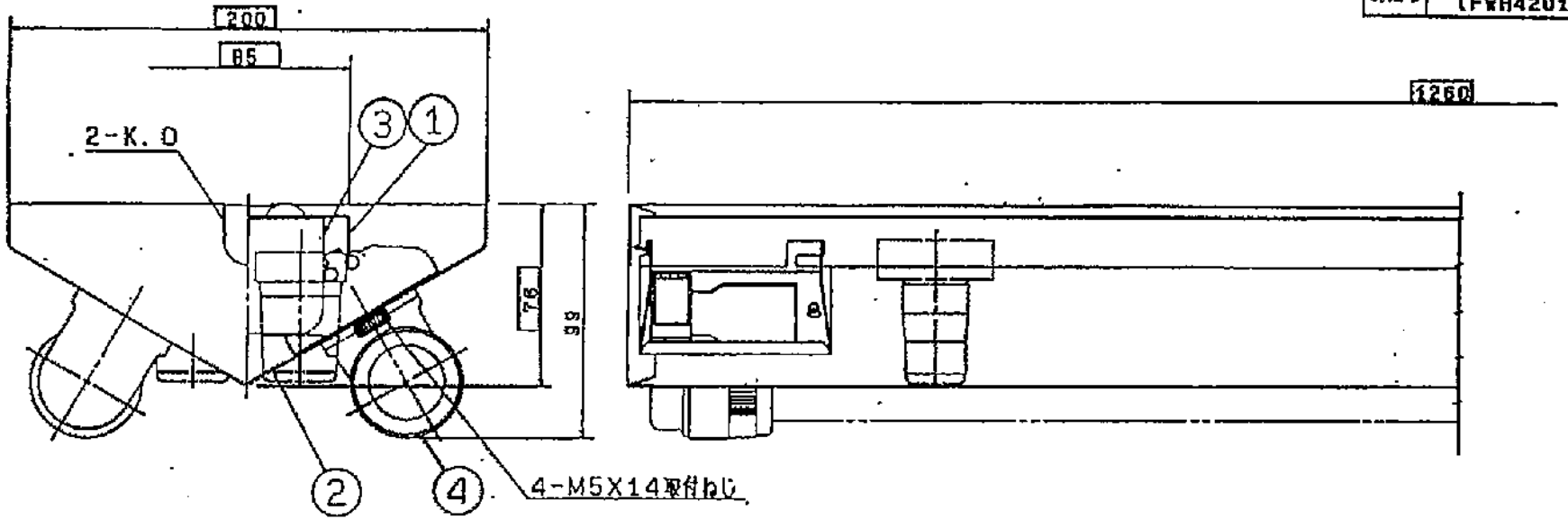

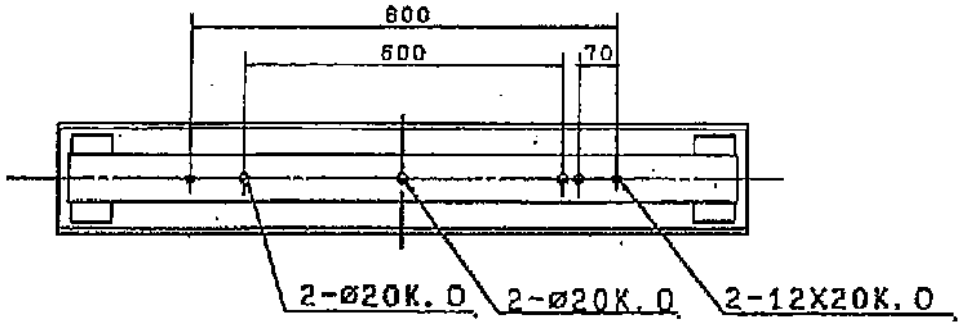

4. ソケット台可動式
3. 点灯方式GLで230V, 240V, 254V, 260V, の場合はできません。
2. 32mm管専用 (28mm管をご使用の場合はソケットのパッキンを別途ご用命ください。)

注)1. 点灯方式RLの場合はできません。

品番	部品名	材質・材厚	備考
10			
9			
8			
7			
6			
5			
4	ソケット	P	東芝製(L634)
3	安定器		東芝製40W用
2	反射板	SPC t0.5	塗装ホワイト
1	胴板	SPC t0.8	塗装ホワイト PG-A3シボ

周波数(Hz)	(50) 60
電圧(V)	100 (204) 230 240 254 260
方向	L (H)
番号	G (R)
尺度	1/2・1/10
図番	Z3AB8028-K

確認済 1, 3, 10 [illegible]

松下電工株式会社

縮刷版

D402W (FSS4MP-402)

(社)日本照明器具工業会様式

単位mm. 第三角法 (A3) 書式No.(F028)

認 理	
図 番	KD-IRS5-40
製造者	L094561

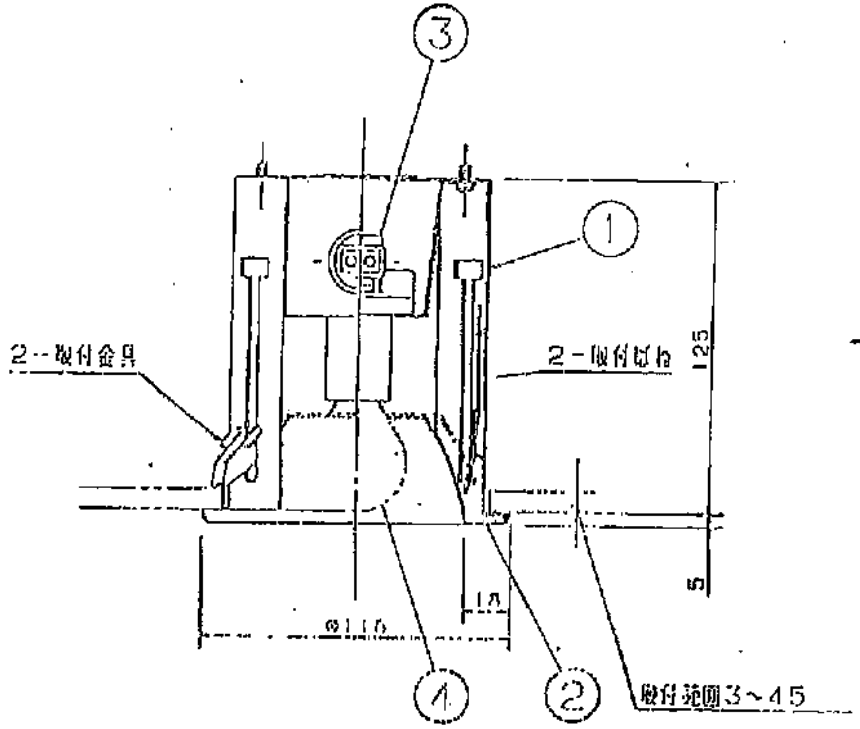

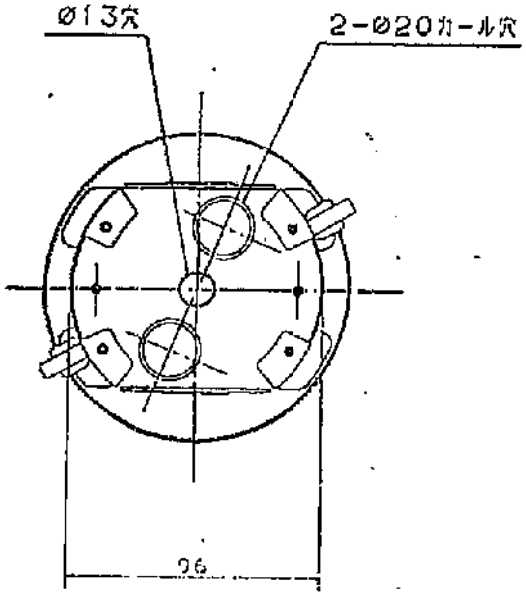

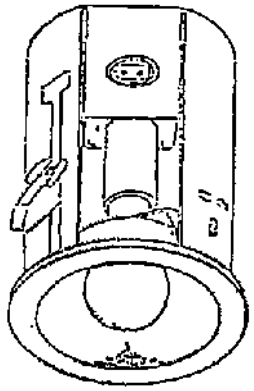

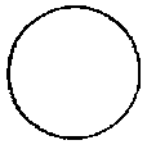

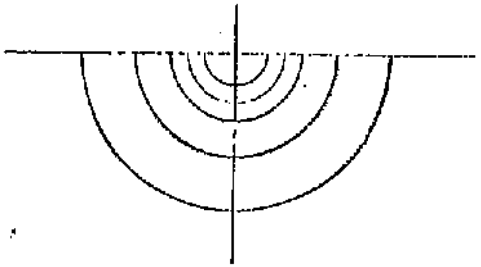

2. 器具重量 0.4kg

注）1. 接続端子付（送り接続可能）(15A)

天井切込み寸法φ100

(KD-IRS5-40)

C40

縮刷版

部番	部品名	材質・板厚	備考
10			
9			
8			
7			
6			
5			
4	蛍光用光源		100V40W
3	蛍光用ソケット	P	E17
2	反射板	SPC1.6	銀鏡
1	本体	SPC1.6	白色めっき処理

数量	50
取付穴	100
力率	
質量	
尺度	1/2
図番	Z3A88483-K

確認済 2.3.9. 防火行政機関確認検査機関

松下電工株式会社

別紙2

整理	
機種	KO-IRS2-60
区分	C
製造者	L172249K

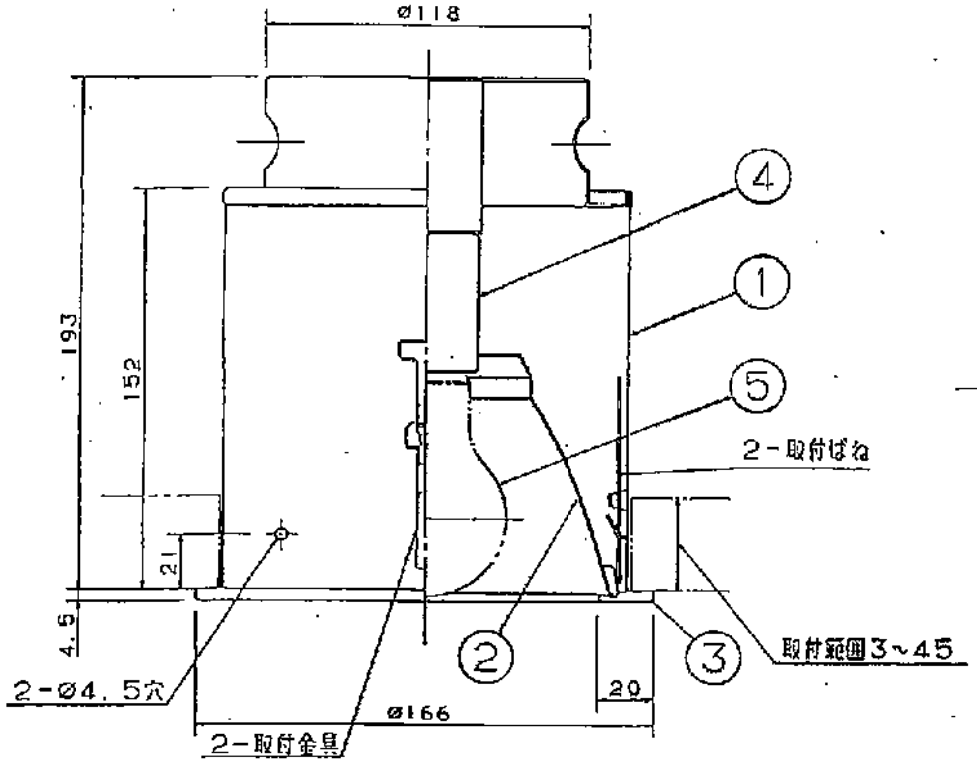

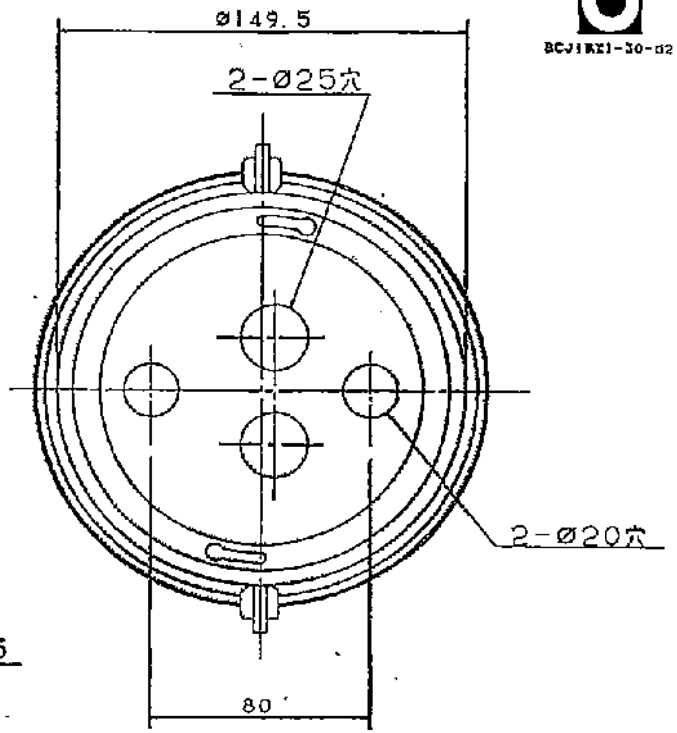

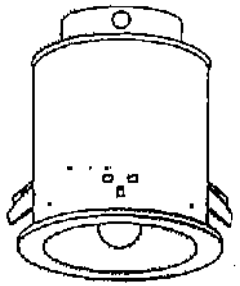

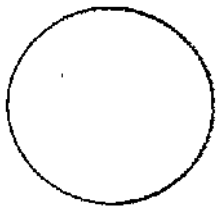

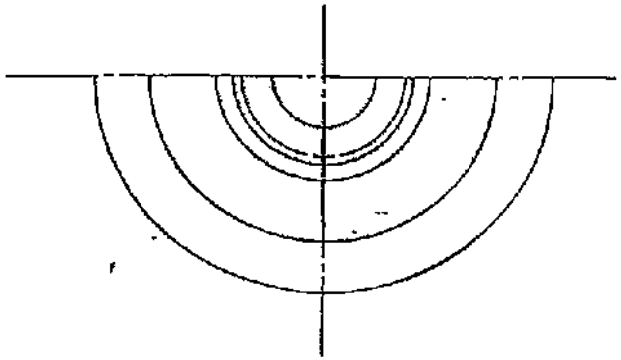

2. 器具重量 1.1kg

注)1. 接続端子付(送り接続可能)(15A) 天井切込み寸法Ø150

部番	部品名	材質・材厚	備考
10			
9			
8			
7			
6			
5	非常用光源		LW100V60W
4	非常用ソケット	磁器	E26
3	枠	SPC t0.6	白
2	反射板	AlP t0.8	鏡面仕上
1	本体	SPC t0.5	表面素地のうえ焼付白色ポリエステル樹脂粉体塗装

質量(kg)	50
電圧(V)	100
電流(A)	
電源	
尺度	1/2
図番	Z₃B80387-K

松下電工株式会社

確認済 4.3.8

確認済 5.3.5

縮刷版

(KO-IRS2-60)

C60

14/84

(社)日本照明器具工業会標式

A5m.m. 実三角法 (A3) 様式No.(C-103A)

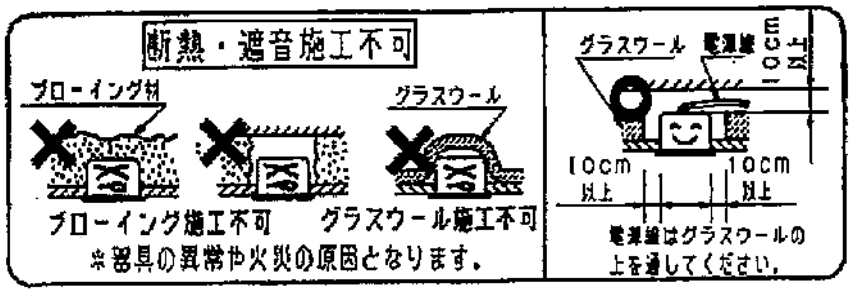

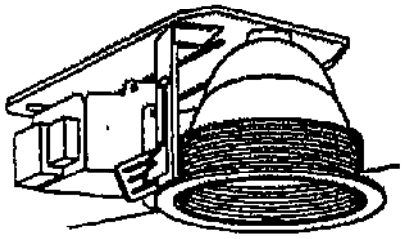

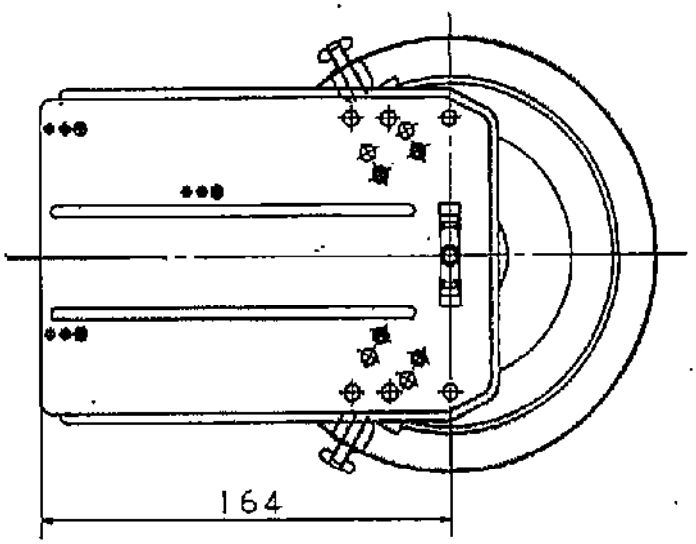

埋込穴寸法
Ø150

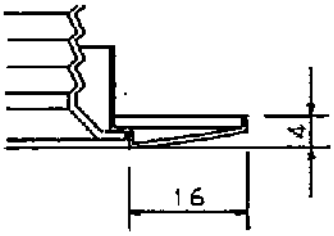

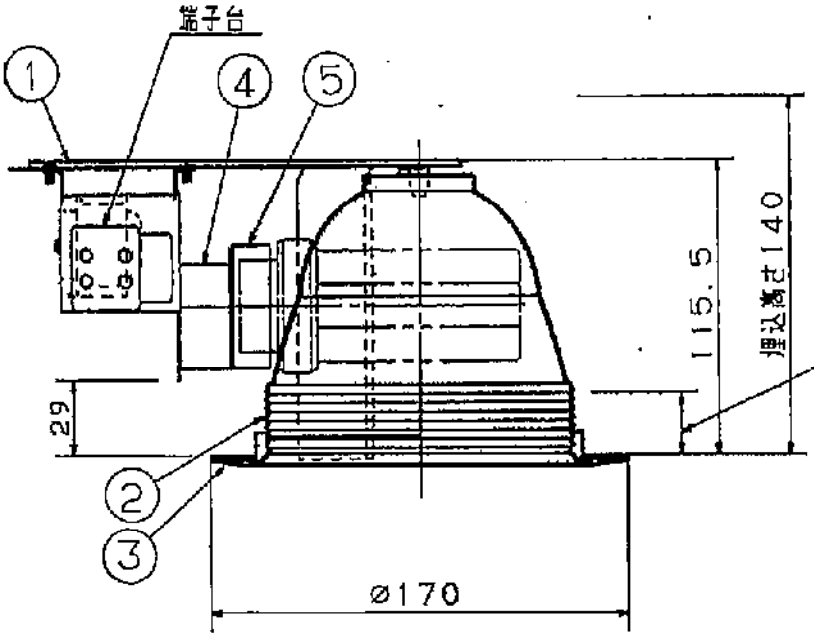

取付金具は5～24mmの天井に取付可能です。
ロックウール等、軟らかい天井に取付ける場合は必ず、取付金具と天井の間に補強材を入れてください。
（取付金具が天井にくい込み、枠と天井の間にスキマができることがあります。）

F 131

特記事項		5	ソケット	PBT樹脂	L532R	品番 NF11636K
		4	電子スターター			
		3	枠	鋼板（t0.6）	オフホワイトツヤ消シアクリル塗装	
適合ランプ	ツイン2蛍光灯（電球色）	2	反射板	アルミ板（t1）	銀色鏡面仕上	安達 長尾 永島
W・数	FDL13EX-LX1	1	本体	亜鉛鋼板（t0.8）		
器具重量	1kg	部番	部品名	材質・素材厚	備考	松下電工株式会社

単位：mm　第三角法（JIS A-4）　NF11636K-K1

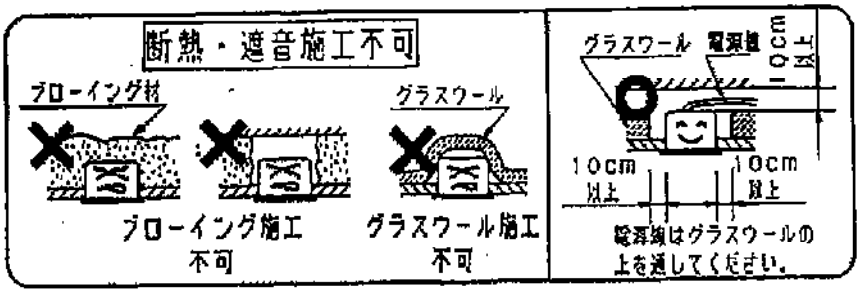

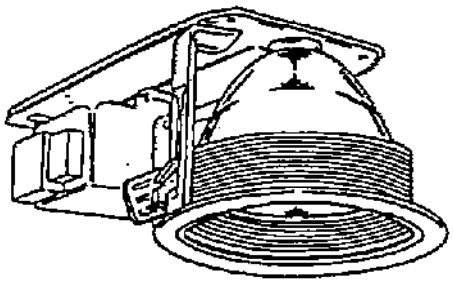

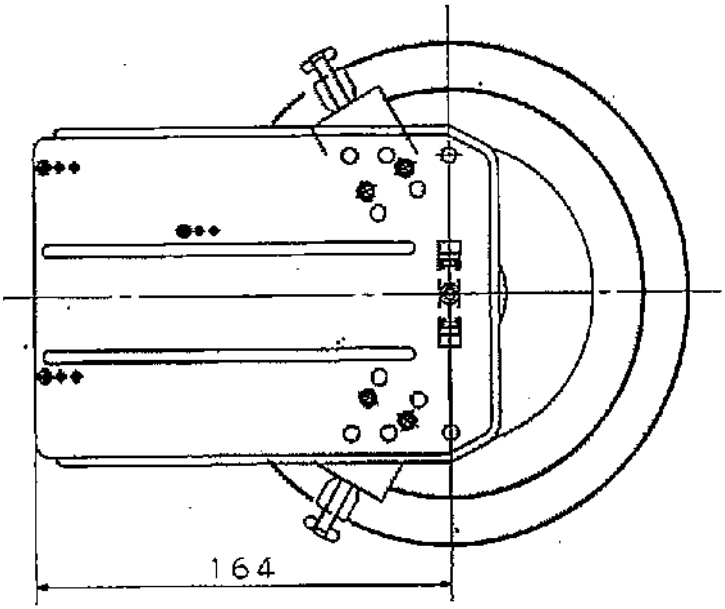

埋込穴寸法
Ø175

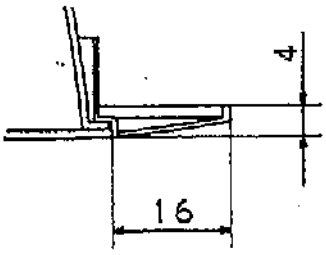

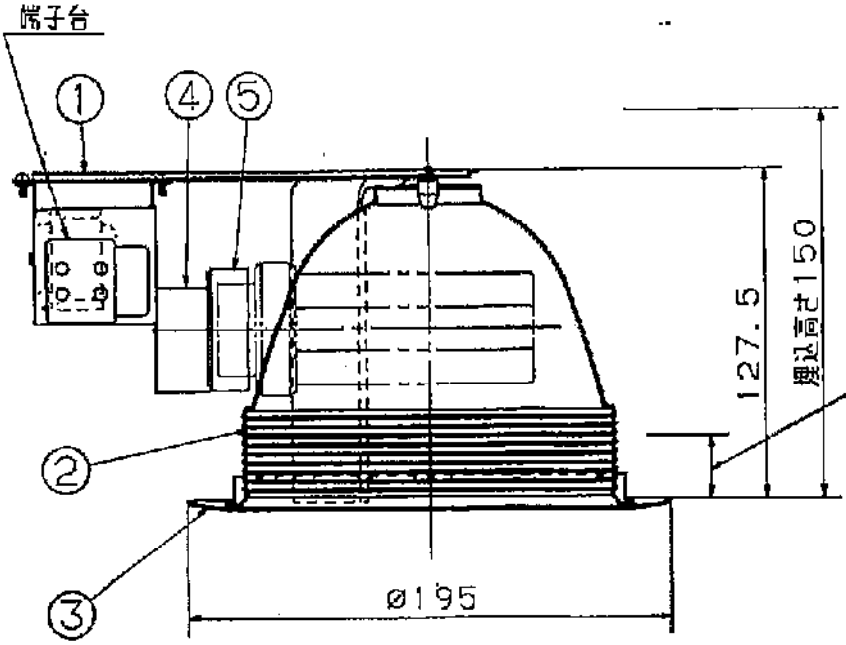

取付金具は5~24mmの天井に取付可能です。
（ロックウール等、やわらかい天井に取付ける場合は、天井上面と取付金具との間に補強材を入れてください。）

F181

特記事項		5	ソケット	PBT樹脂	L533R	品番
		4	電子スタータ			NF11637K
		3	枠	鋼板（t0.8）	オフホワイトツヤ消シアクリル塗装	
適合ランプ	ツイン2蛍光灯（電球色）	2	反射板	アルミ板（t1.0）	銀色鏡面仕上	安達 長尾 永島
W・数	FDL18EX-LX1	1	本体	鋼板（t1.0）		
器具重量	1.03kg	部番	部品名	材質・素材厚	備考	松下電工株式会社

単位：mm　第三角法（JIS A-4）　NF11637K-K

整理	
機種	FPL1-101
区分	C
製造者	NF11894

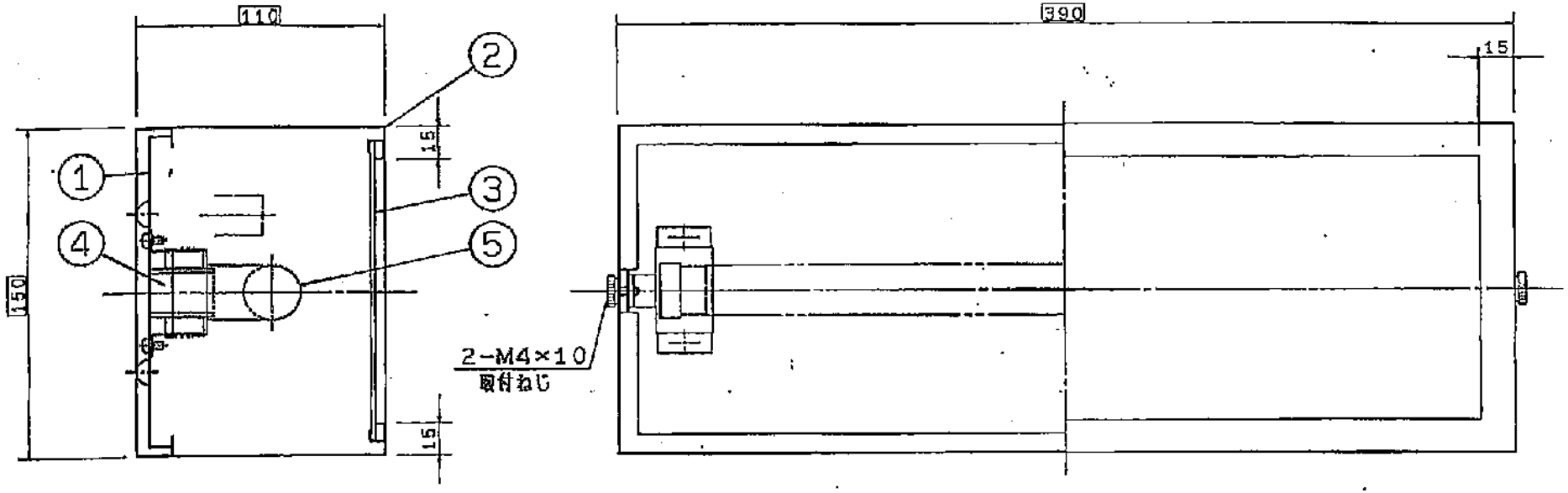

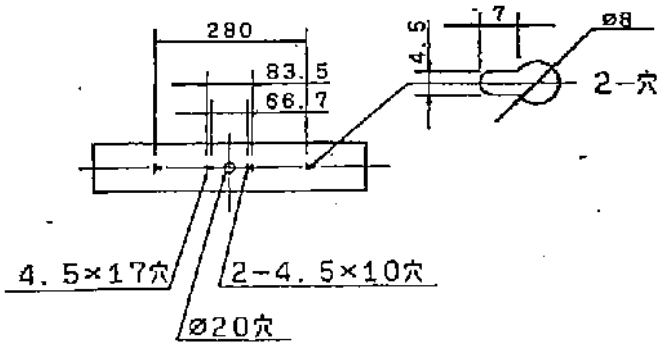

確認済
5. 3. 5

3. 接続端子付（送り接続可能）(20A)
2. 壁横付専用
注）1. 表示板の色・文字は打合せによる。

番号	部品名	材質・材厚	備考
10			
9			
8			
7			
6			
5	ソケット	P	L101
4	安定器		10W用
3	表示板	A t2.0	
2	枠	SPC t0.6	白
1	本体	SPC t0.8	白

高さ(mm)	(50) 60
奥行(mm)	100
方向	L
品名	G
尺度	1/2-1/10
図番	Z3B80258-K

確認済
1. 3. 10

松下電工株式会社

縮刷版

(FPL1-101)

C101

(株)日本図書センター

単位mm. m. 第三角法 (A3) 様式No.(C-F064)

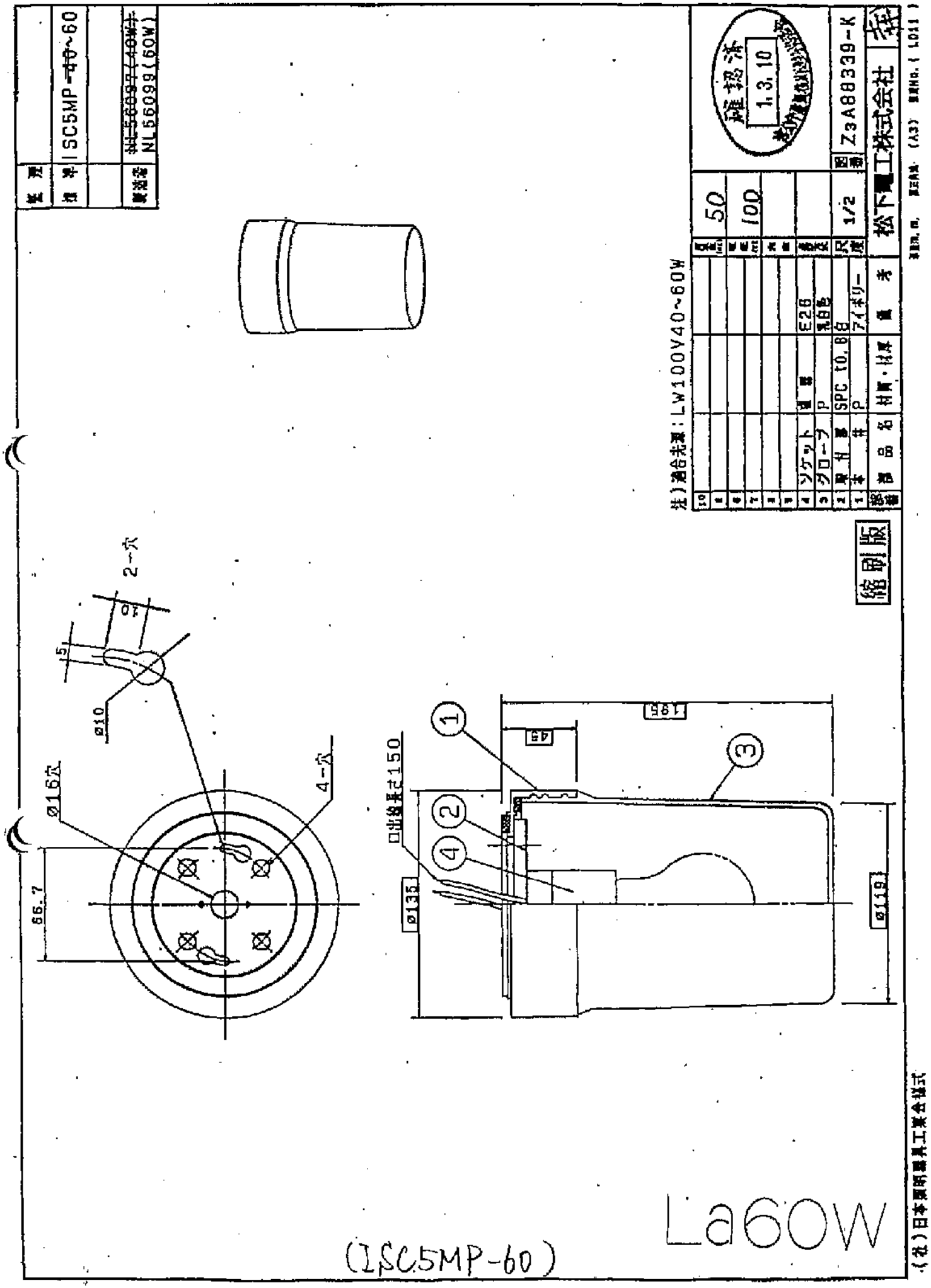
SC5MP-60
NL56099(60W)
注)適合光源:LW100V40~60W
50
100
1/2
Z3A88339-K
松下電工株式会社
E26
SPC t0.8
P
アイボリー
2-穴
Ø16穴
4-穴
Ø10
Ø135
Ø119
195
45
56.7
出線長さ150
La60W
(SC5MP-60)

基準	
標準	FRL2V2-402
区分	A
製造者	FI42630K+FK42225 (FIH42630K+FK42225)

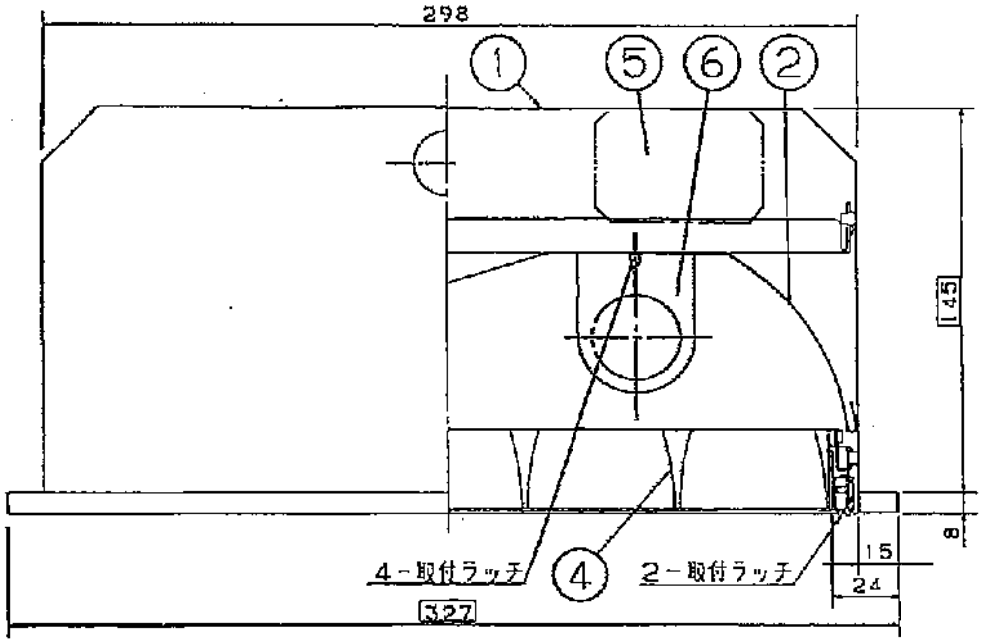

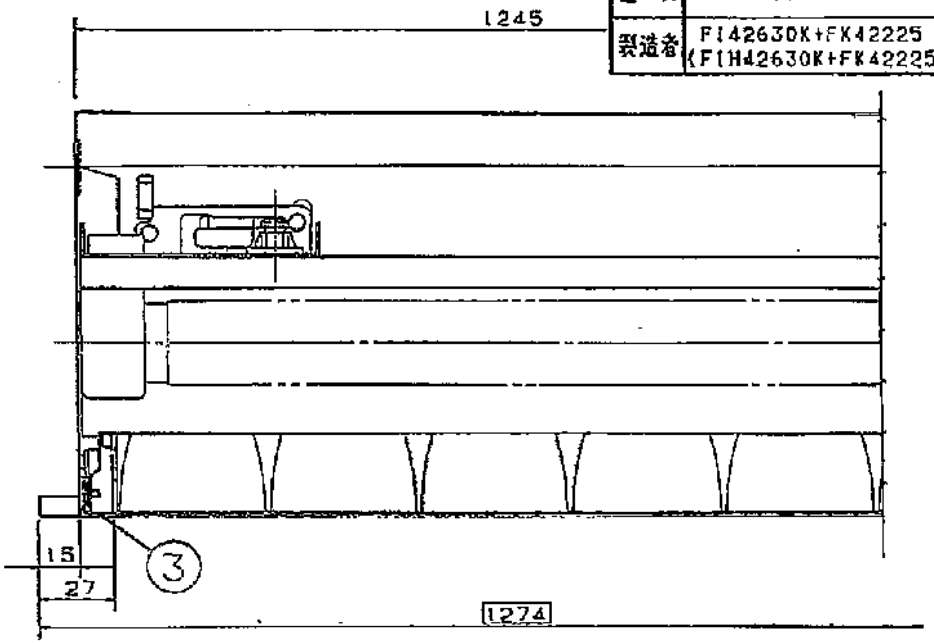

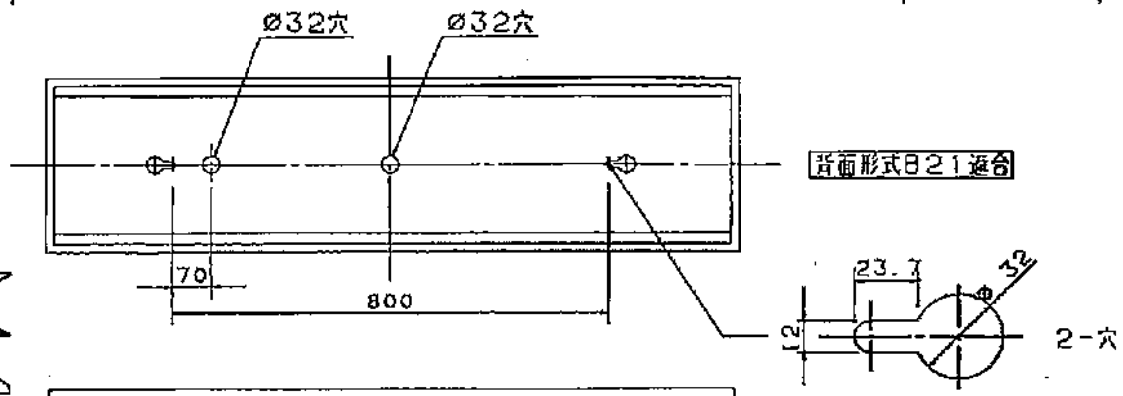

背面形式B21適合

天井切込み寸法 300×1257

3. 点灯方式Pで230V，240V，254V，265Vの場合はできません。
2. 接続端子付（送り接続可能）(20A)
注）1. 遮光角 A－A方向30°，B－B方向30°

部番	部品名	材質・材厚	備考
10			
9			
8			
7			
6	ソケット	P	
5	安定器		40W用
4	ルーバ	P	背面つP丸し仕上
3	体	SPC t0.8	白
2	反射板	SPC t0.5	白
1	本体	SPC t0.6	白

周波数(Hz)	(50) 60
電圧(V)	100, (200), 230, 240, 253, 265
カラー	H
合番式	(R) P
尺度	1/2・1/10
図番	Z3880059-K
松下電工株式会社	縮刷

確認済 5, 3, 5 大阪府広告照明器具工業組合

縮刷版

M402

19/84

整理	
標準	FRL2V2-403
区分	A
製造者	FI43630K+FK42225 (FIH43630K+FK42225)

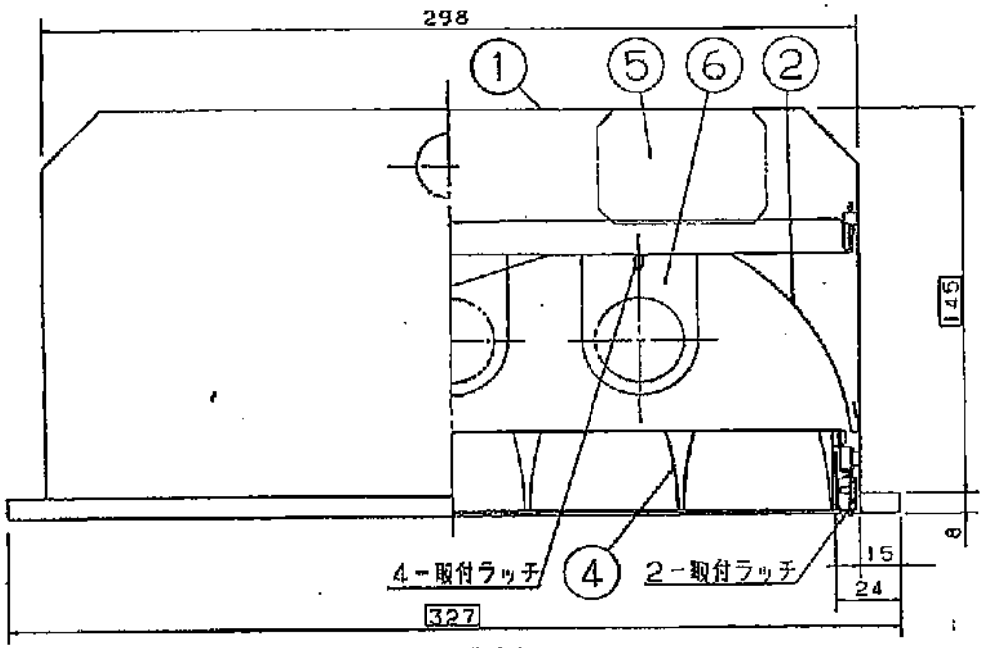

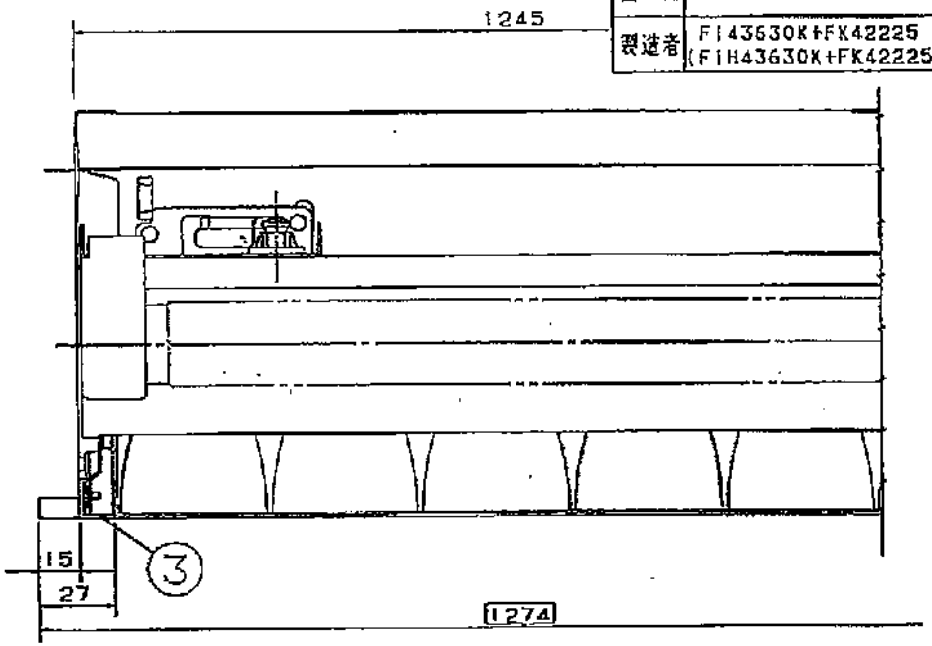

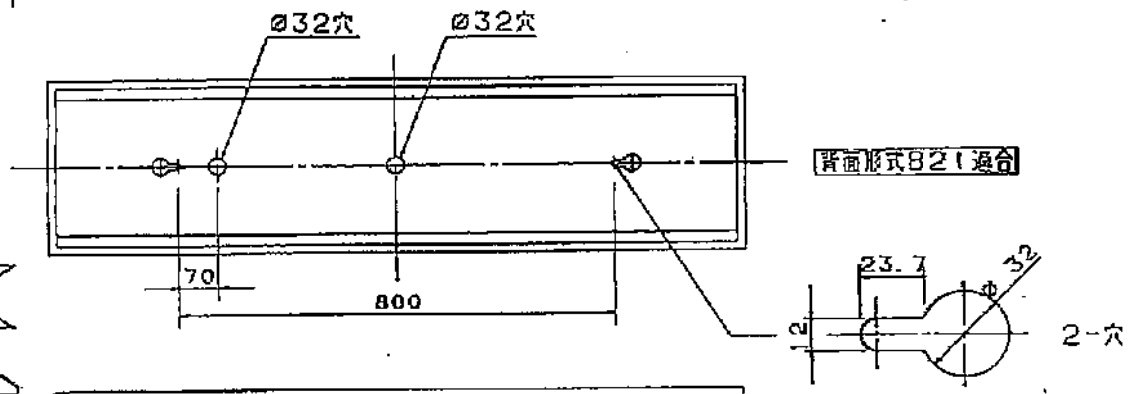

天井切込み寸法 300×1257

3. 点灯方式Pで230V, 240V, 254V, 265Vの場合はできません。
2. 接続端子付（送り接続可能）(20A)
注）1. 遮光角 A−A方向30°, B−B方向30°

部番	部品名	材質・材厚	備考
10			
9			
8			
7			
6	ソケット	P	
5	安定器		40W用
4	ルーバ	P	裏面つや消し仕上
3	枠	SPC t0.8	白
2	反射板	SPC t0.5	白
1	本体	SPC t0.6	白

周波数(Hz)	(50) 60
電圧(V)	100 (200) 230 240, 254, 265
方式	H
点灯表	(R) P
尺度	1/2・1/10
図番	Z3B80061-K
松下電工株式会社	初版

確認済 5. 3. 5 北九州営業所照明器具検査係

縮刷版

W403

20/84

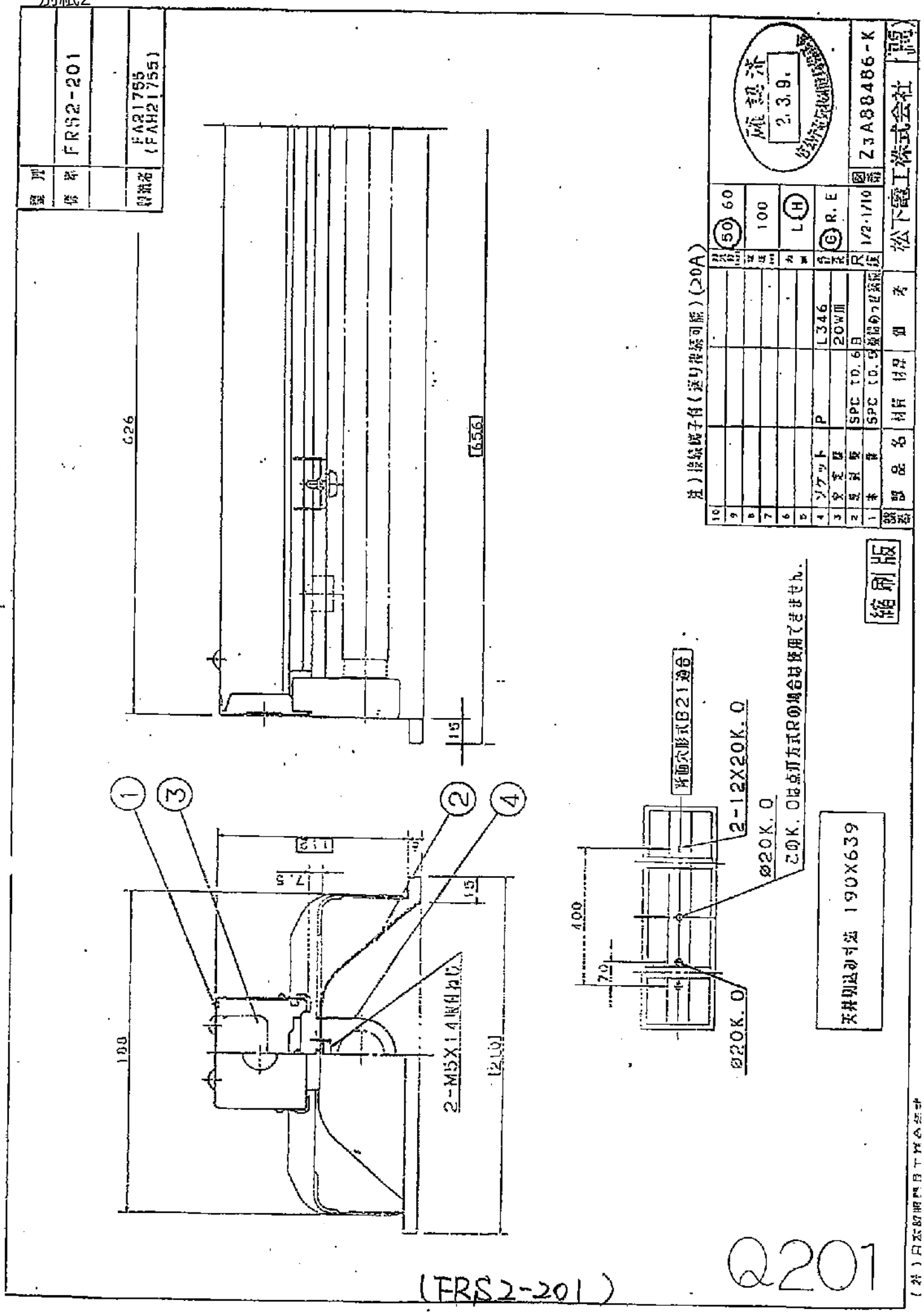
FRS2-201
FA21755
(FAH21755)
626
656
15
100
2-M5X14取付穴
2-12X20K.O
20K.O
20K.O
400
70
天井開口寸法 190X639
縮尺 1/2・1/10
松下電工株式会社
Z3A88486-K
縮刷版
Q201
(FRS2-201)

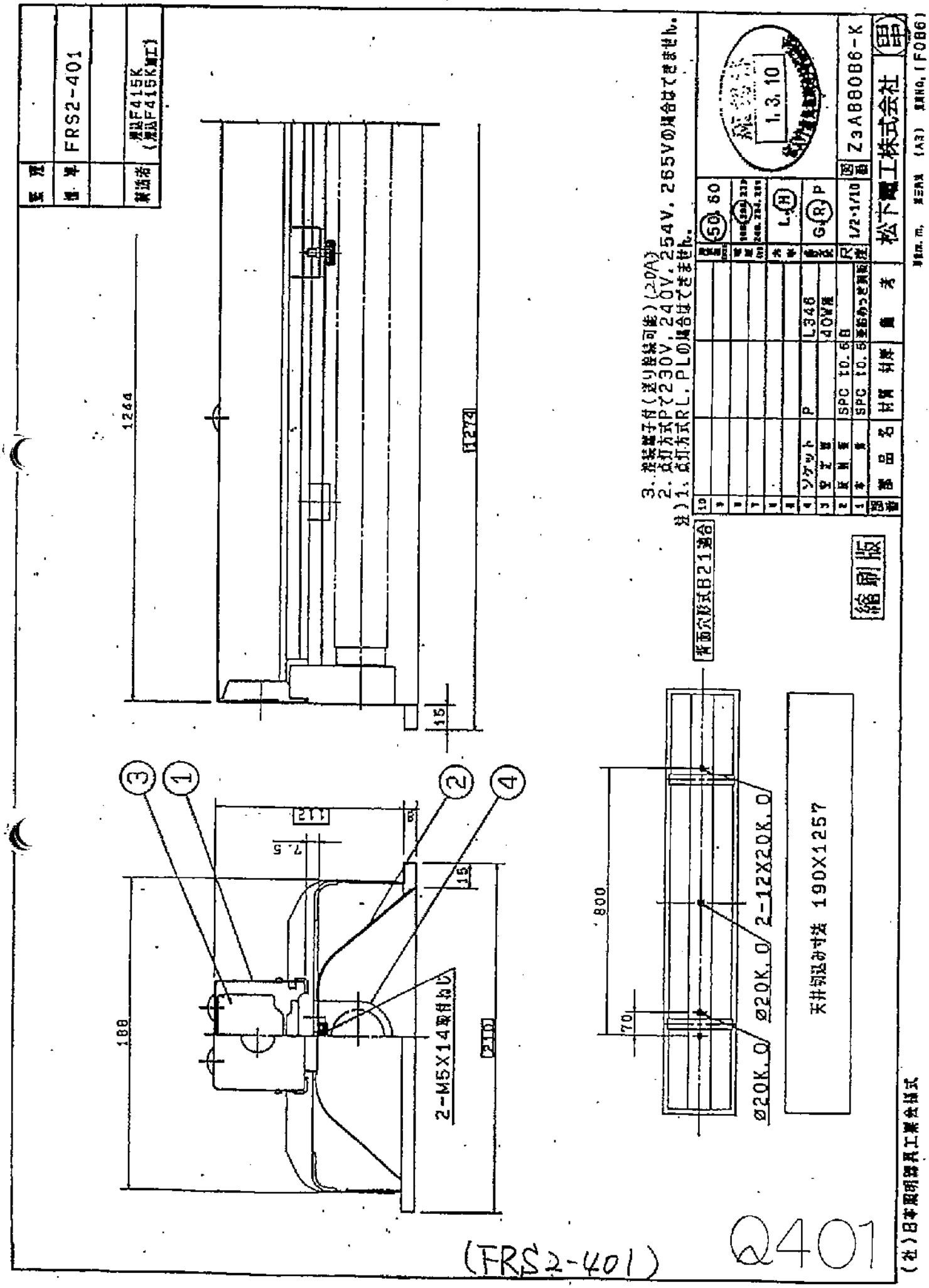
FRS2-401
1244
1272
15
112
7.5
8
15
210
188
2-M5X14取付ねじ
800
70
2-12X20K.O
ø20K.O
ø20K.O
天井切込み寸法 190X1257
裏面穴形式B21適合
注)1.点灯方式RL.PLの場合はできません。
2.点灯方式Pで230V.240V.254V.265Vの場合はできません。
3.接続端子付(送り接続可能)(20A)
L.H
G.R.P
L348
40W蛍
SPC t0.6B
SPC t0.6亜鉛めっき鋼板
1/2・1/10
Z3A8806-K
松下電工株式会社
縮刷版
(株)日本照明器具工業会様式
Q401
(FRS2-401)

筐体	
標準	FRS2-402
製造者	埋込425K (埋込425K加工)

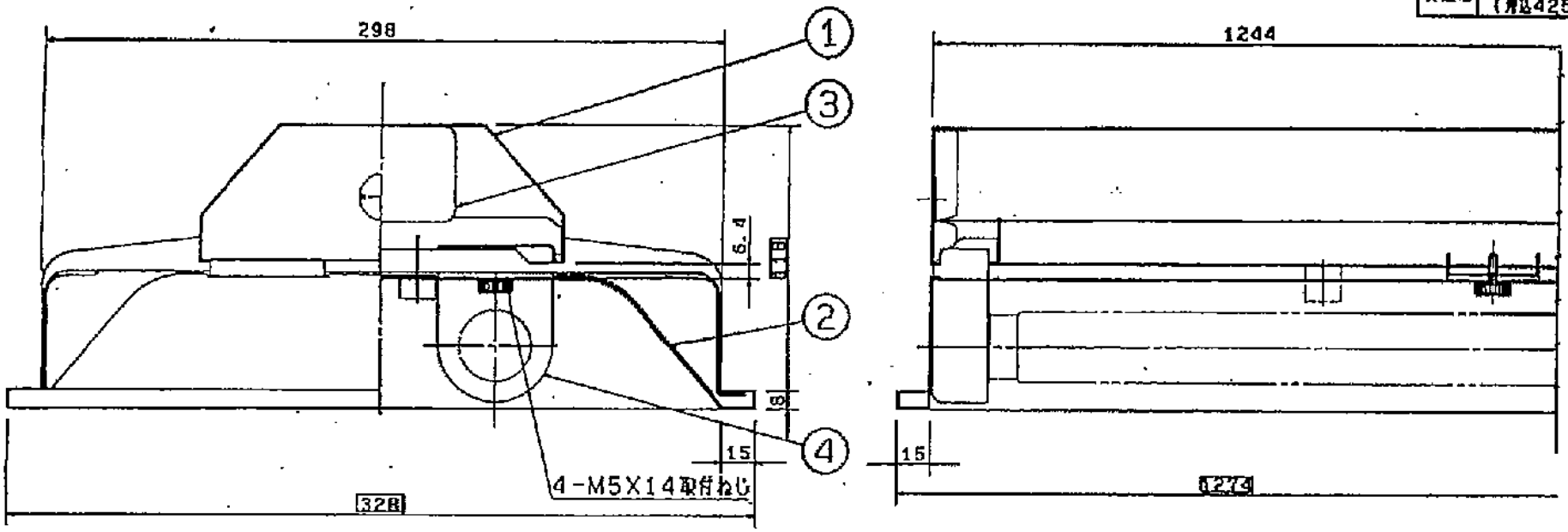

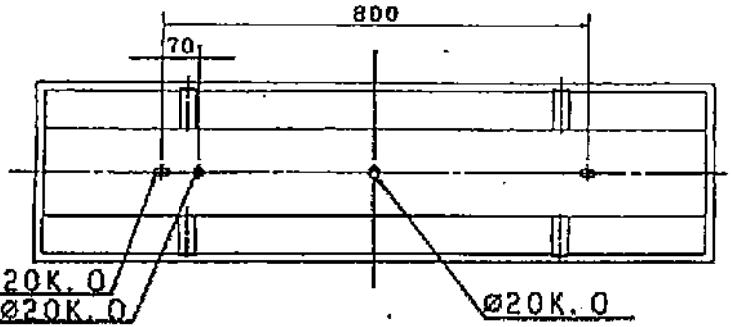

背面形式B21適合

4. 接続端子付(送り接続可能)(20A)
3. 点灯方式Pでのソケットは L236Xになります。
2. 点灯方式Pで230V, 240V, 254V, 265Vの場合はできません。
注)1. 点灯方式RL, PLの場合はできません。

天井切込み寸法　300X1257

縮刷版

部番	部品名	材質・材厚	備考
10			
9			
8			
7			
6			
5			
4	ソケット	P	L236
3	安定器		40W用
2	反射板	SPC t0.6	白
1	本体	SPC t0.6	亜鉛めっき鋼板

周波数(Hz)	50 60
電圧(V)	100 (200) 230 240 254 265
力率	L (H)
配光	G (R) P
尺度	1/2・1/10
図番	ZaA88087-K

確認済 1.3.10

松下電工株式会社

(社)日本照明器具工業会様式

Kgm. m.　第三角法　[A3]　登録No.(F087)

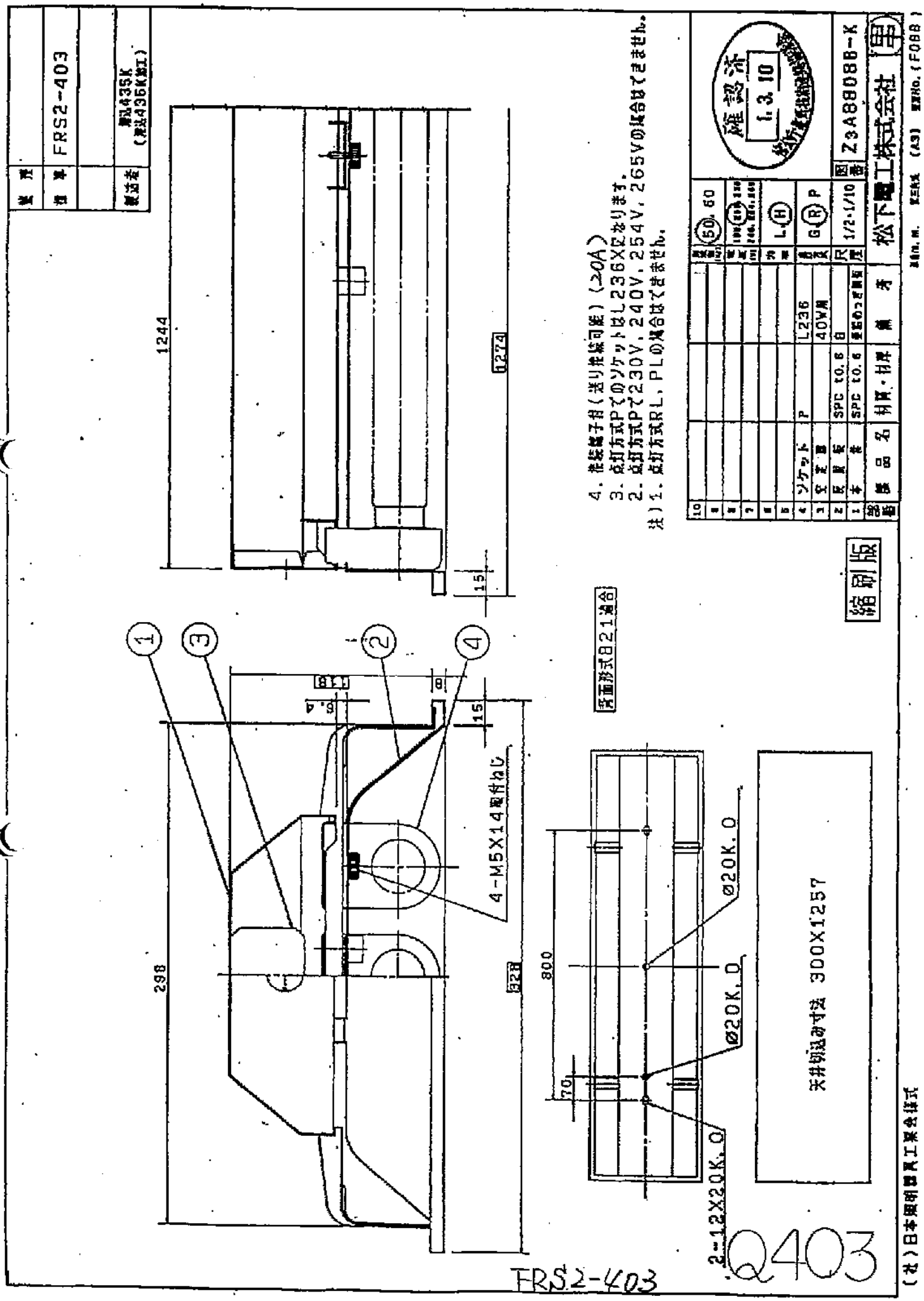
FRS2-403
1244
1274
15
298
328
800
70
4-M5X14電付ねじ
2-12X20K.O
Ø20K.O
Ø20K.O
天井開口寸法 300X1257
4. 接続端子台(送り接続可能)(20A)
3. 点灯方式Pでのソケットは L236Xになります。
2. 点灯方式Pで230V,240V,254V,265Vの場合はできません。
注)1. 点灯方式RL,PLの場合はできません。
表面形式B21適合
縮刷版
松下電工株式会社
Z3A88088-K
1/2・1/10
L236
40W用
SPC t0.8
SPC t0.6
(社)日本照明器具工業会様式

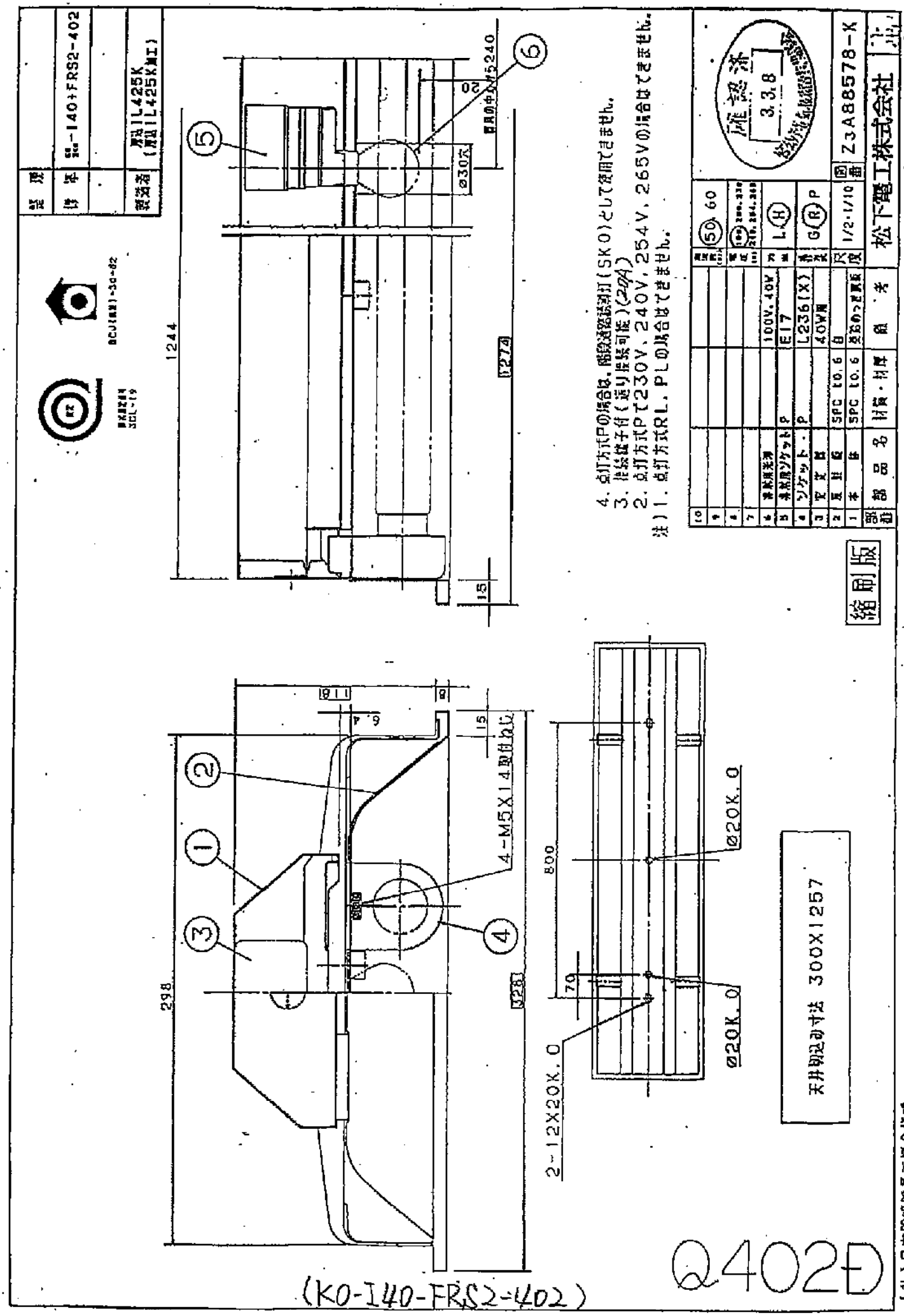
4. 点灯方式Pの場合は、階段通路誘導灯(SKO)として使用できません。
3. 接続端子付(送り接続可能)(2P4)
2. 点灯方式Pで230V、240V、254V、265Vの場合はできません。
注)1. 点灯方式RL、PLの場合はできません。
承認済
3.3.8
Z3A88578-K
松下電工株式会社
縮刷版
天井埋込み寸法 300X1257
4-M5X14取付ねじ
2-12X20K.O
Ø20K.O
Ø30穴
(KO-140-FRS2-402)
Q402D
(社)日本照明器具工業会様式

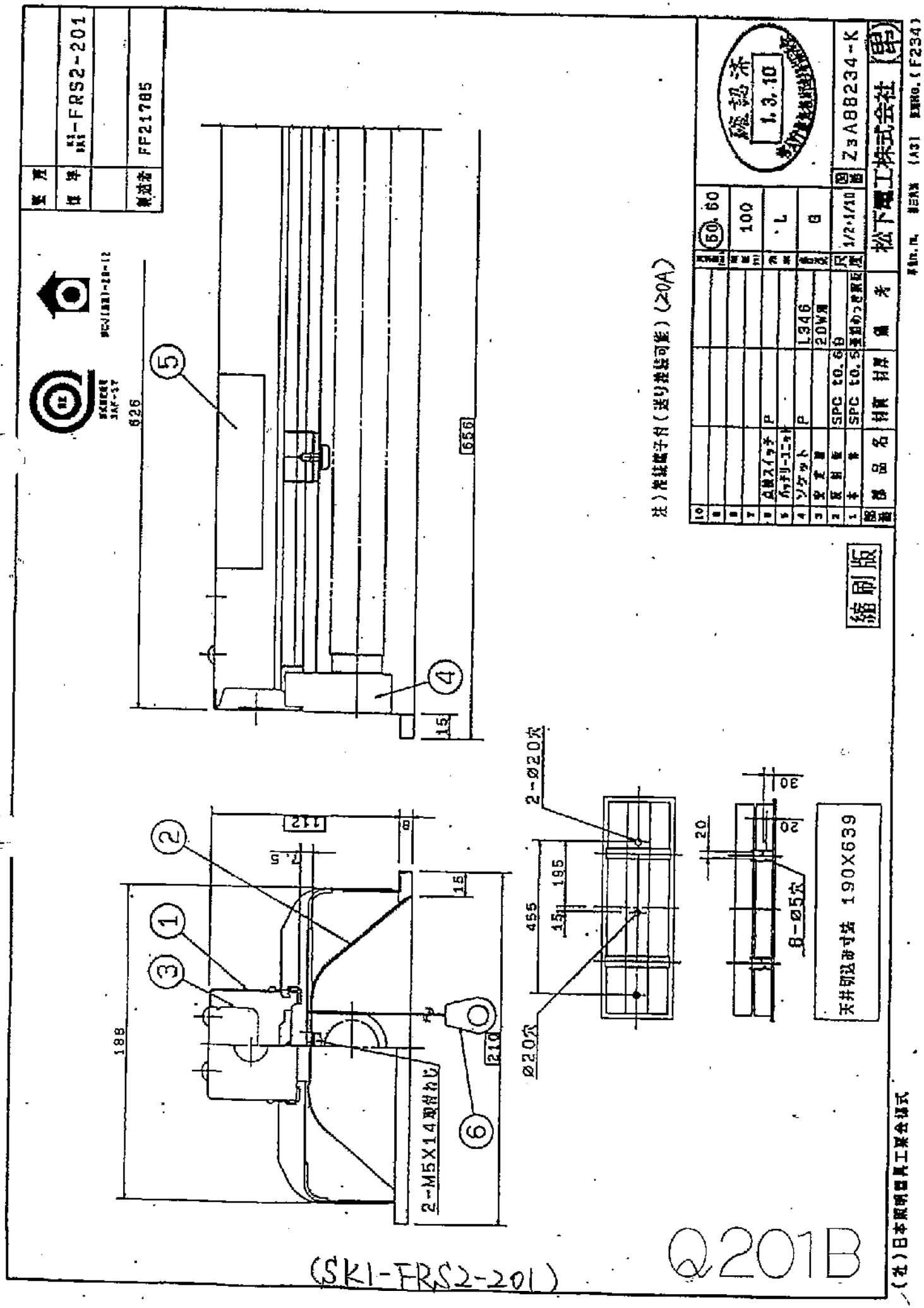
SKI-FRS2-201
FF21785
626
656
15
112
188
210
2-M5X14取付ねじ
2-Ø20穴
Ø20穴
455
195
8-Ø5穴
天井開口寸法 190X639
注）発注電子付（送り接続可能）（20A）
縮刷版
松下電工株式会社
Z3A88234-K
1/2・1/10
SPC t0.6
SPC t0.5
L346
20W用
Q201B
(SKI-FRS2-201)
(社)日本照明器具工業会様式

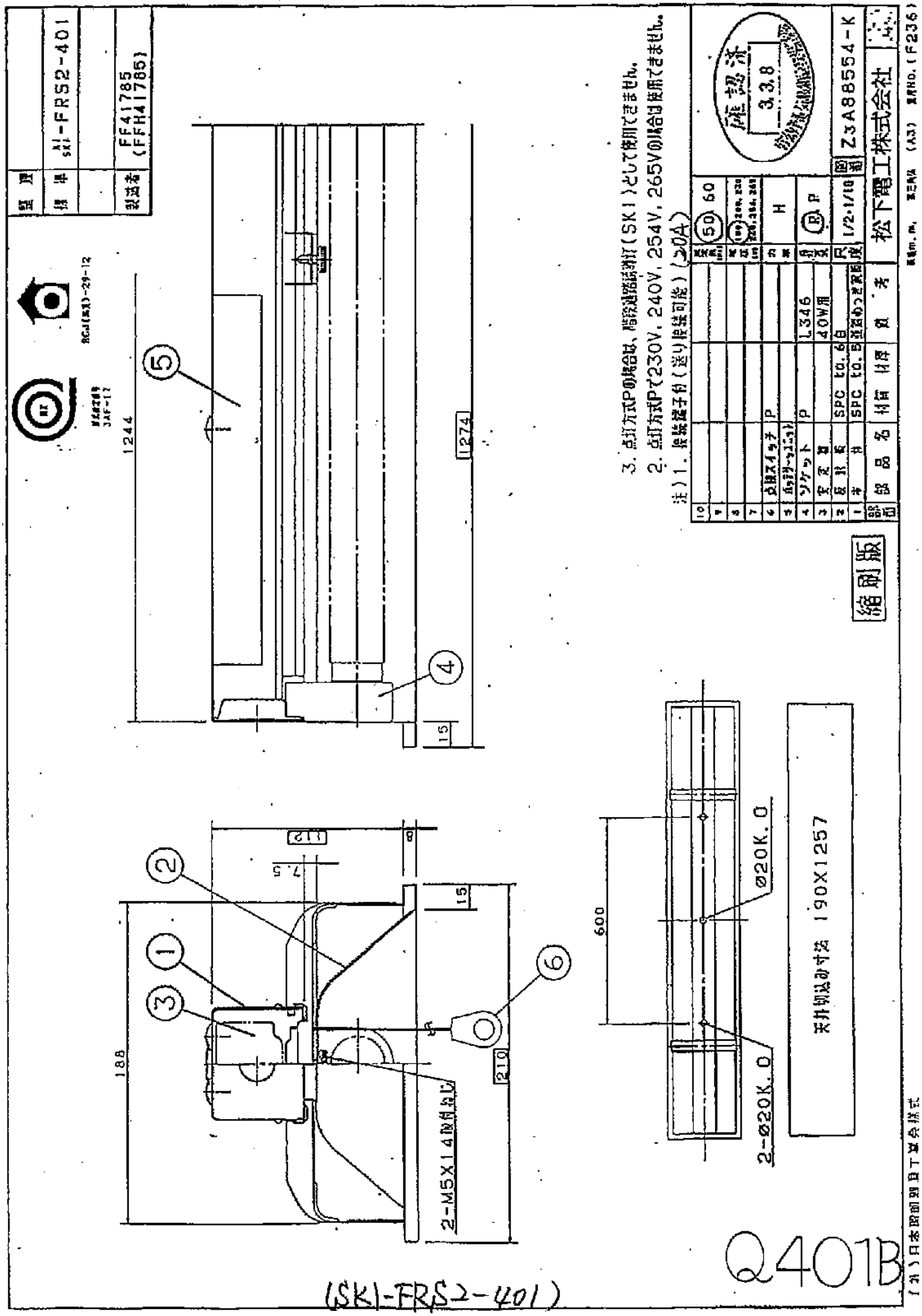
型式 SKI-FRS2-401
製造者 FF41785 (FFH41785)
3. 点灯方式Pの場合は、階段踊り場(SKI)として使用できません。
2. 点灯方式Pで230V, 240V, 254V, 265Vの場合は使用できません。
注)1. 接続端子付(送り接続可能)(20A)
50 60
H
P
L346
40W用
SPC t0.6
SPC t0.8
1/2・1/10
Z3A88554-K
松下電工株式会社
確認済
3.3.8
縮刷版
1244
1274
15
188
112
7.5
210
600
2-M5X14取付ねじ
2-φ20K.O
φ20K.O
天井切込み寸法 190X1257
Q401B
(SKI-FRS2-401)

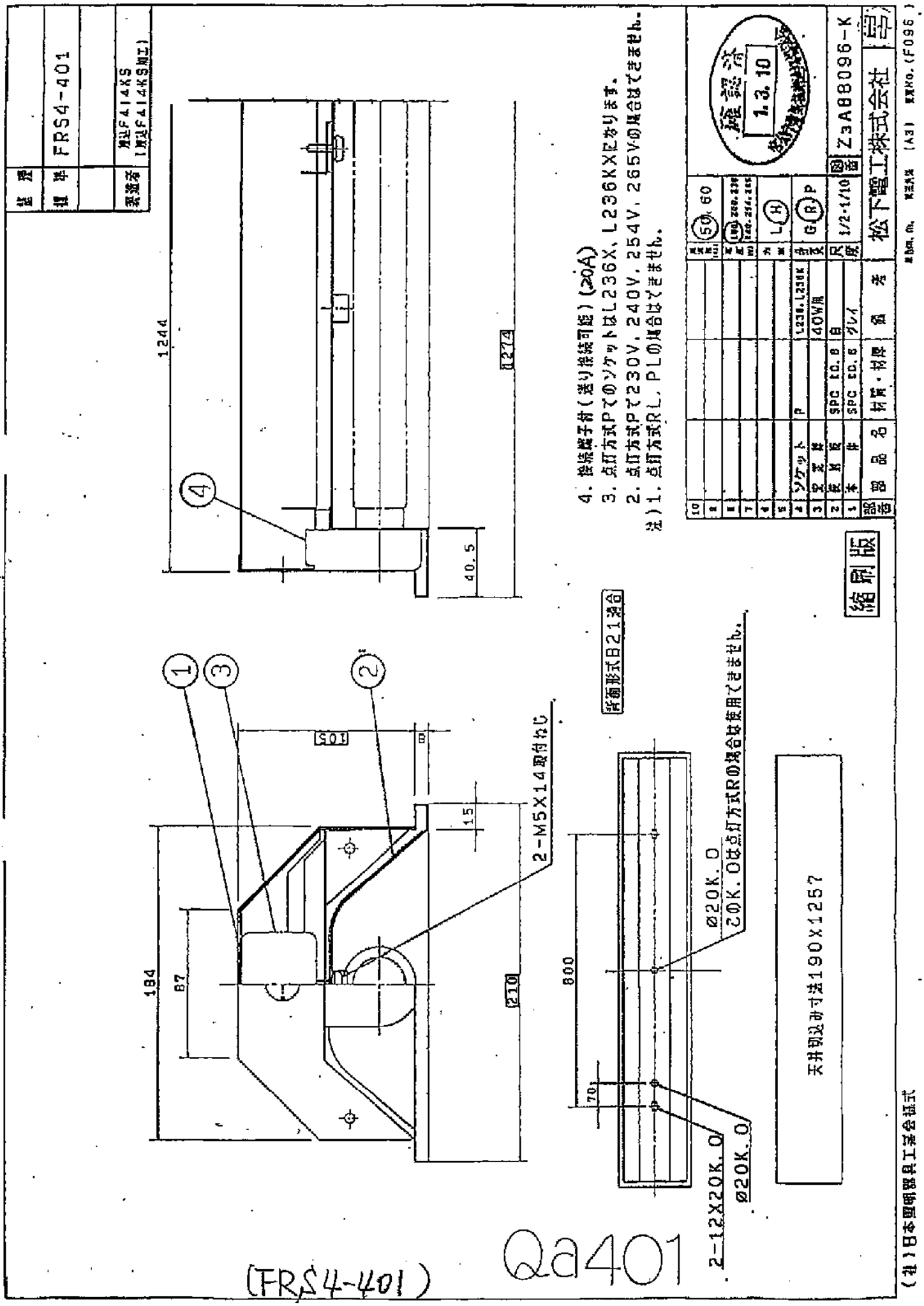
FRS4-401
1244
1274
40.5
184
87
105
15
210
2-M5X14取付ねじ
800
70
Ø20K.O
Ø20K.O
2-12X20K.O
天井切込み寸法190X1257
4. 接続端子付(送り接続可能)(20A)
3. 点灯方式Pでのソケットは L236X, L236KXになります。
2. 点灯方式Pで230V, 240V, 254V, 265Vの場合はできません。
注)1. 点灯方式RL, PLの場合はできません。
縮刷版
松下電工株式会社
Z3A88096-K
(社)日本照明器具工業会様式
(FRS4-401)
Qa401

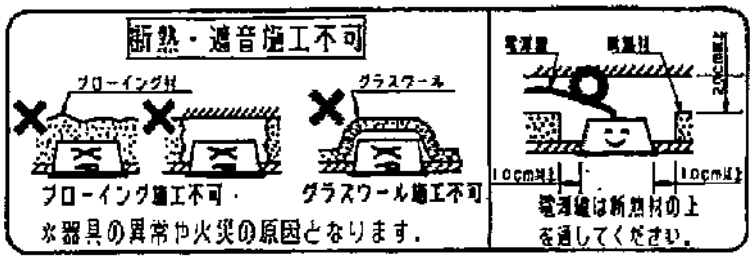

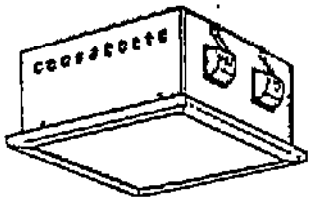

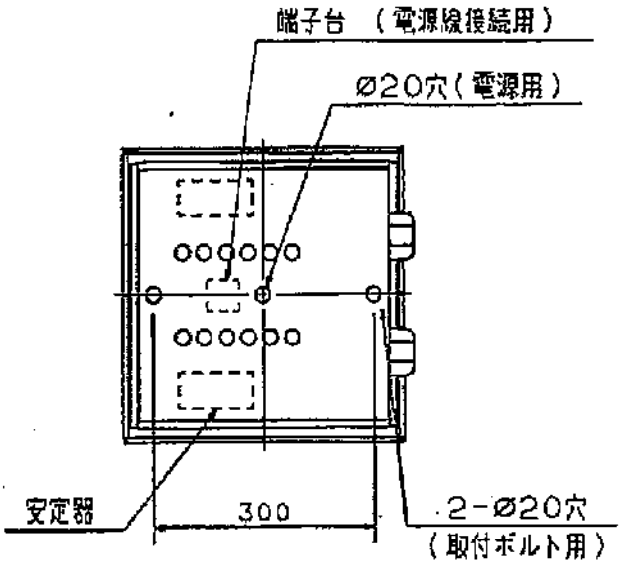

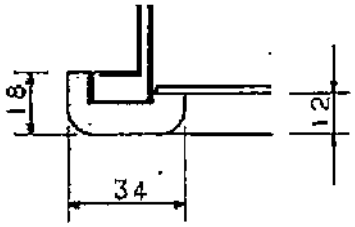

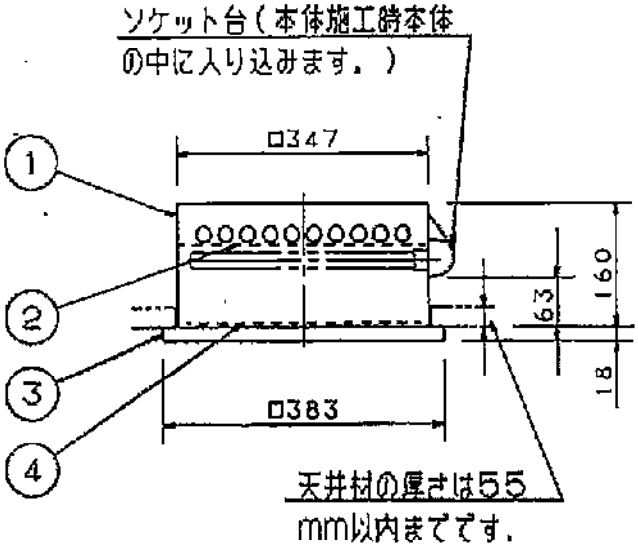

※ソケット台が突出するため野縁はソケット台側の埋込穴より40mm奥寄りに設けてください

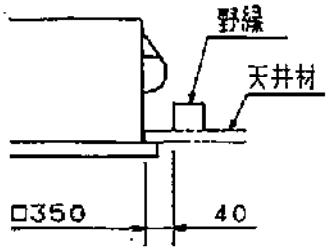

SP-2

埋込穴寸法 □350

特記事項		5	ソケット	PBT樹脂	L545R	品番
		4	パネル	アクリル(t1.5)	乳白	NF22756
		3	枠	木製	白木	
適合ランプ	ツイン1蛍光灯	2	反射板	TMH(t0.8)(塗装溶融亜鉛板)	ホワイト	山 碧
W・数	FPL28WX2	1	本体	TMH(t0.8)(塗装溶融亜鉛板)	ホワイト	中 西
器具重量	5.5kg	部番	部品名	材質・素材厚	備考	松下電工株式会社

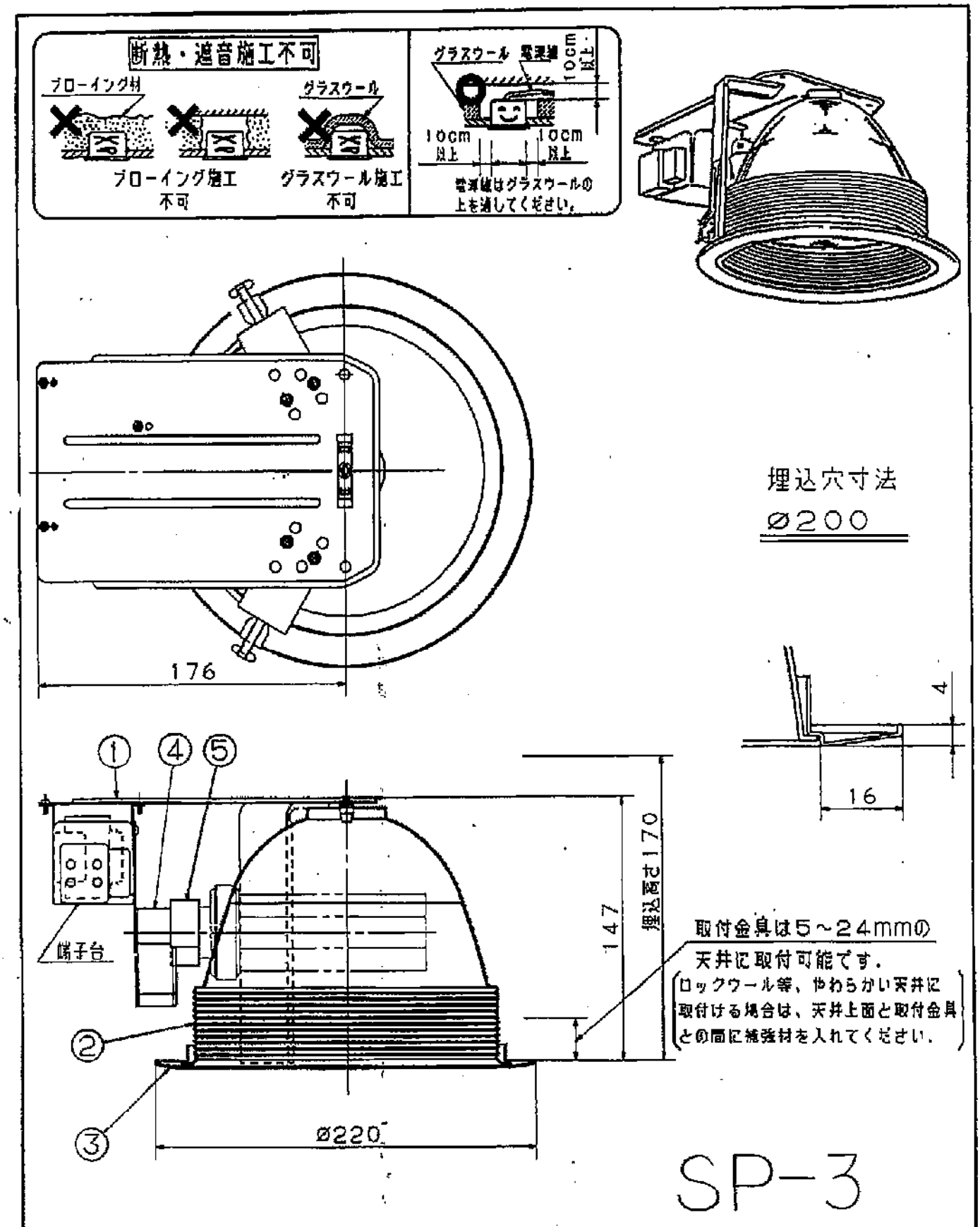

特記事項		5	ソケット	PBT樹脂	L534R	品番
		4	電子スタータ			NF21637K
		3	枠	鋼板(t1.0)	オフホワイトウレタン アクリル塗装	
適合ランプ	ツイン2蛍光灯(電球色)	2	反射板	アルミ板(t1.0)	銀色鏡面仕上	安達 長尾 永島
W・数	FDL27EX-LX1	1	本体	亜鉛鋼板(t1.0)		
器具重量	1.33kg	部番	部品名	材質・素材厚	備考	松下電工株式会社

単位：mm　第三角法 (JIS A-4)　NF21637K

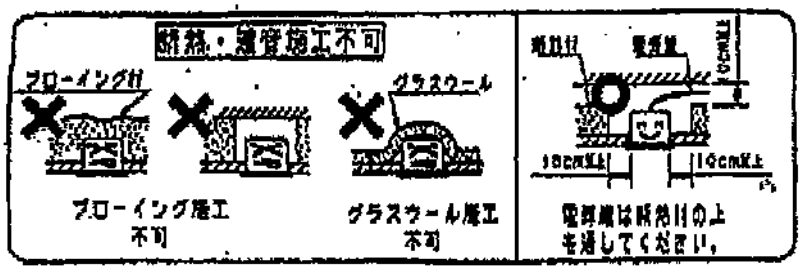

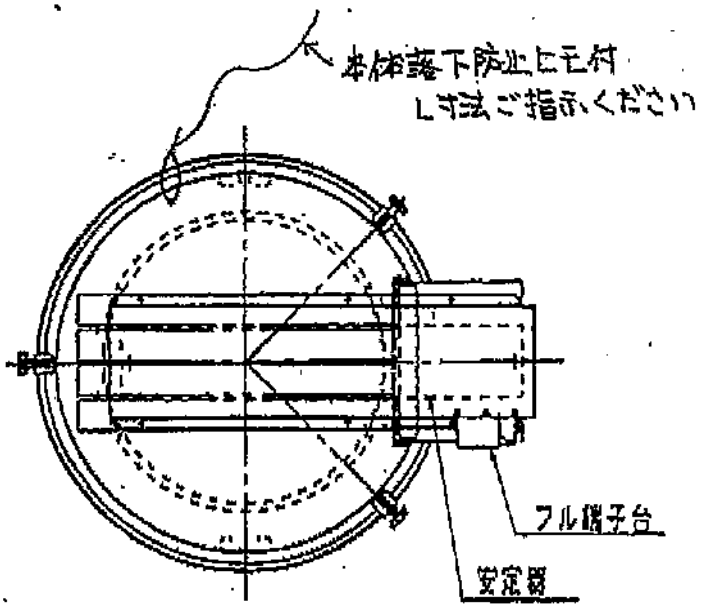

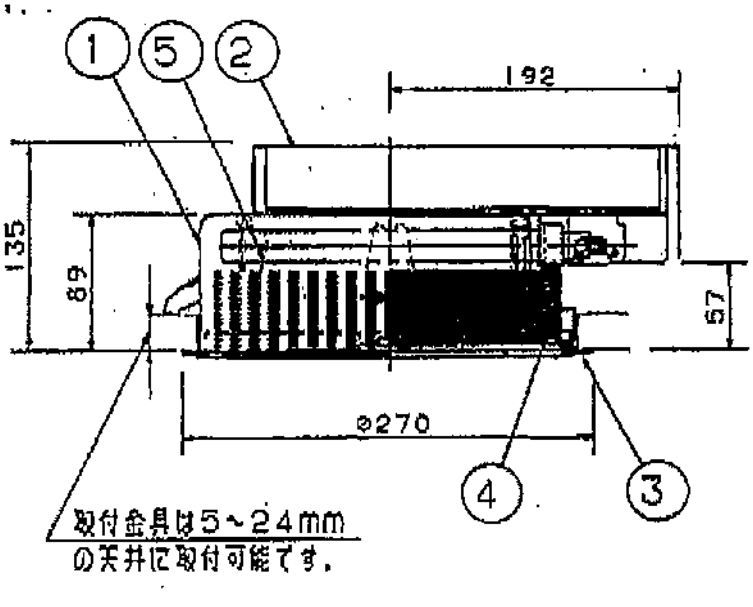

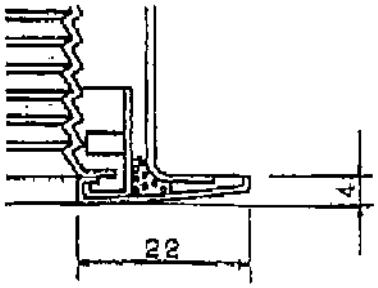

SP-5

埋込穴寸法 φ250

		6	ソケット	PBT樹脂	NZ30556	
特記事項		5	反射板	アルミ板(t1.0)	鏡面仕上	品番
・バッフル付 ・100V		④	バッフル	アルミ板(t1.0)	ブラックシボリ アクリル塗装	NF31760
・落下防止ヒモ付		③	枠	鋼板(t0.8)	オフホワイトアクリル塗装	加工
適合ランプ	ツイン2パラレル蛍光灯(パルック)	2	安定器ボックス	亜鉛鋼板(t0.8)		
W・数	FML36EX-NX1	①	本体	鋼板(t1.0)	オフホワイトアクリル塗装	
器具重量	~~2.6kg~~	部番	部品名	材質・素材厚	備考	松下電工株式会社

B55 単位：mm 第三角法 (JIS A-4) T4BB10042-K

yamaguwa

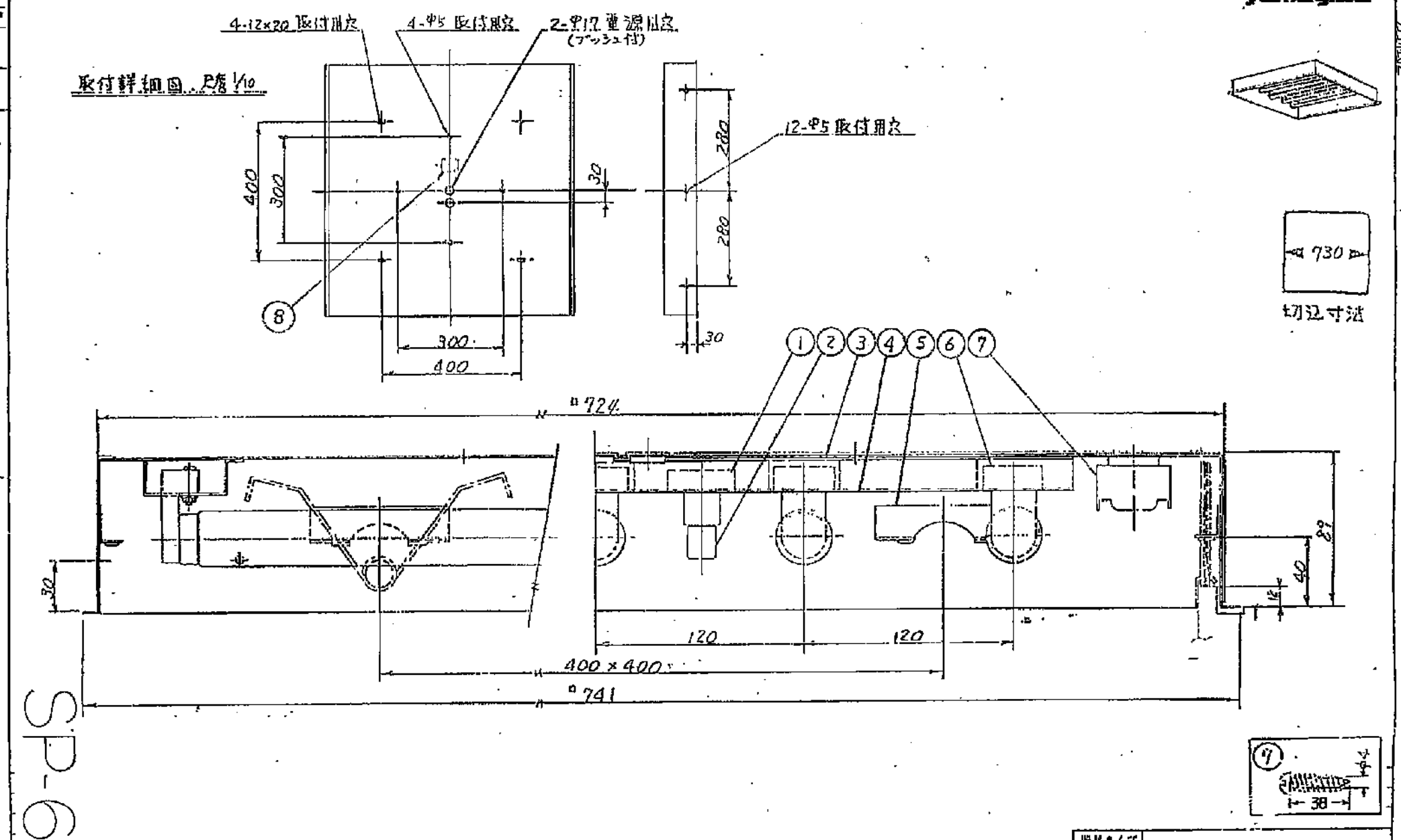

SP-96

13					8	圧着端子	プラスチック	1	2P	3	本体	SPC	1	白色メラミン塗装	器具タイプ								
12					7	安定器		5	30W×1灯用	2	グローランプ		5	FG-1E	適合ランプ	FL-30 W×5							
11					6	ソケット	プラスチック	10	FL用	1	グローソケット	プラスチック	5	FG-1E用	色調								
10					5	バネ安全具	SPC	8	白色メラミン塗装	品番	品名	材質	数量	摘要	カタログ記号	X-012	型番	96XJ-01L1-53					
9	取付ネジ	SWRH	6	フォスト処理	4	ソケット台	SPC	2	白色メラミン塗装	作図	図面番	単位	M/kg	尺度	~	重量	9.4 kg						

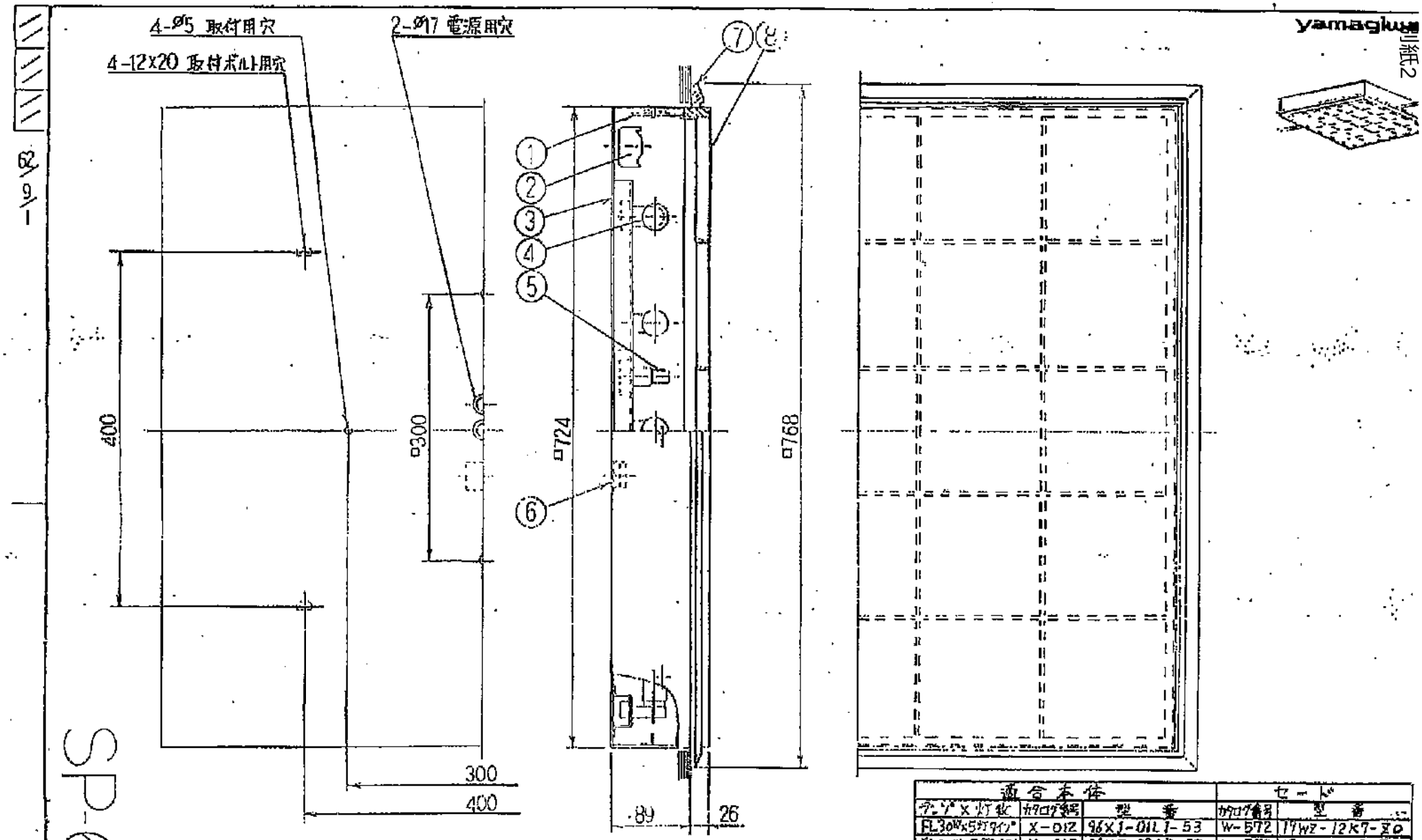

適合本体				セード	
ランプ×灯数	カタログ番号	型番		カタログ番号	型番
FL30W×5灯タイプ	X-012	96XJ-01LJ-53		W-572	19WZ-12K7-Z0
FL20W×5灯タイプ	X-013	96XJ-02LJ-52		W-572	19WZ-12K7-Z0

器具タイプ

13					8	カバー	和紙	1	白色	3	本体	SPC	1	白色メラミン塗装	適合ランプ	WX	
12					7	枠	杉	1		2	安定器		5	20W×1灯用および30W×1灯用			
11					6	接続端子	ノレット	1	2P 600V 15A	1	保持バネ	SWP	4	クロメート処理	色味		
10					5	グローランプ		5	FG-1E	品番	品名	材質	数量	摘要	カタログ番号	W-572	型番 19WZ-12K7-Z0

スクエア450シリーズ

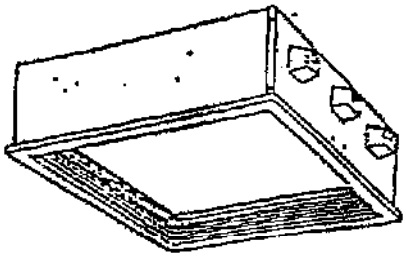

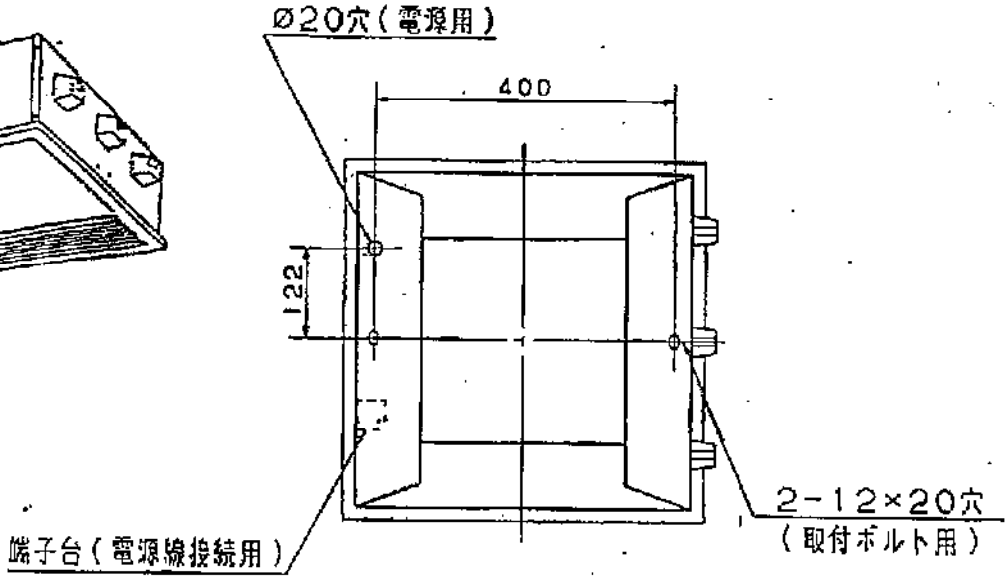

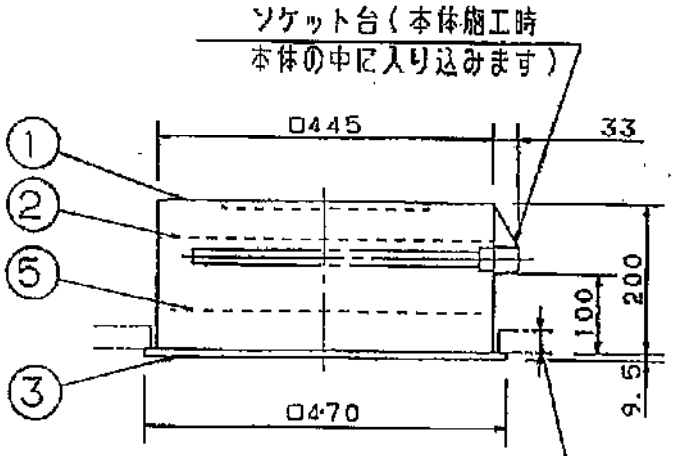

＊ソケット台が突出するため野縁はソケット台側の埋込穴より40m/m奥寄りに工設けてください

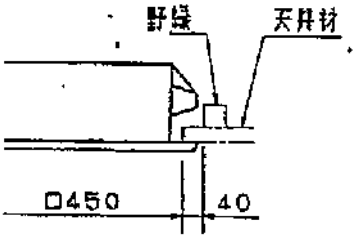

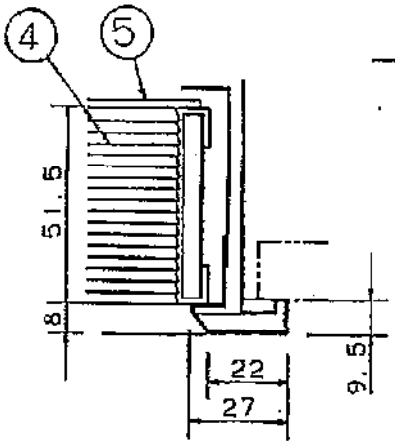

SP7

埋込穴寸法□450

品番	パネル
NF33750	乳白
NDF33750	
NF33751	プリズム
NDF33751	

部番	部品名	材質・素材厚	備考
6	ソケット	PBT樹脂	L546R
5	パネル	アクリル（t2）	上表参照
4	バッフル	アルミ押出材	ブラックメラミン塗装
3	枠	鋼板（t1.0）	ホワイトメラミン塗装
2	反射板	TMR（t0.5）（両面塗装鋼板）	ホワイト
1	本体	TMR（t0.6）（両面塗装鋼板）	ホワイト

品番	
(NF33750)	NDF33750
NF33751	NDF33751

適合ランプ	ツイン1蛍光灯
W・数	FPL36WX3
器具重量	9.2kg

特記事項

長栄 安達 鎖西

松下電工株式会社

単位：mm　第三角法（JIS A-4）

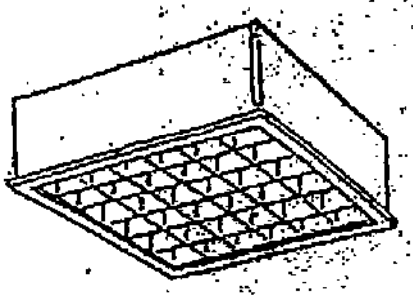

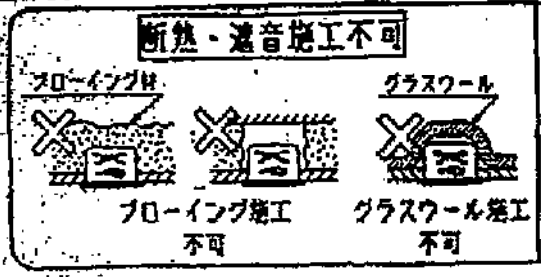

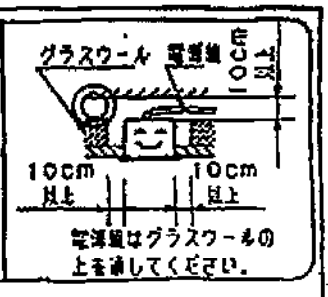

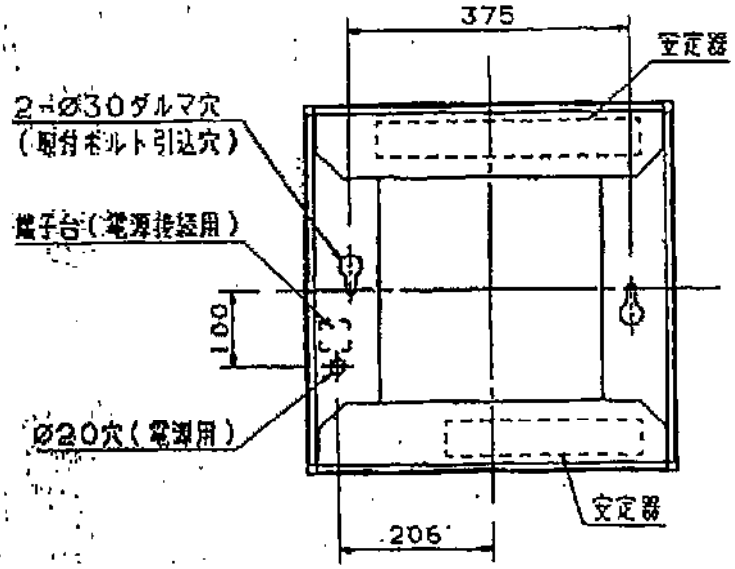

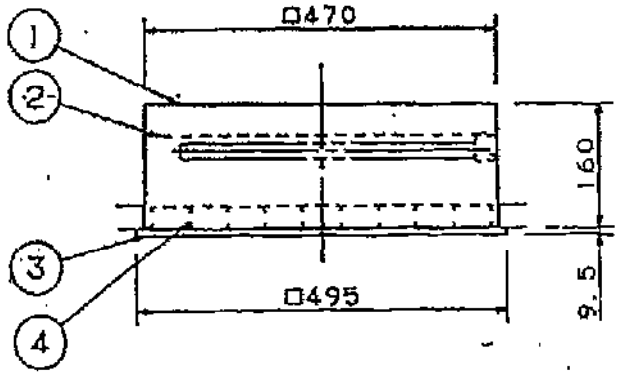

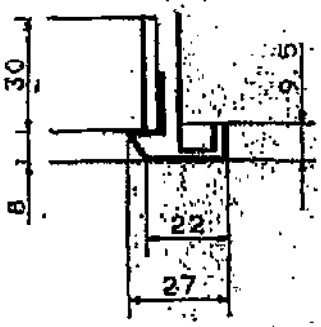

埋込み穴 □475

特記事項 SP-8		5	ソケット	PBT樹脂	NZ0503	品番 NF33615
		4	ルーバ	アルミ板(t0.8)	ホワイト	
		3	枠	鋼板(t1.0)	ホワイトメラミン塗装	
適合ランプ	ツイン1蛍光灯	2	反射板	THM(t0.5)(亜鉛めっき鋼板)	内面ホワイト 外面ホワイトグレー	山 中 建 西
W・数	FPL36×3	1	本体	THM(t0.6)(亜鉛めっき鋼板)	内面ホワイト 外面ホワイトグレー	
器具重量	6.4kg	部番	部品名	材質・素材厚	備考	松下電工株式会社

単位:mm 第三角法 (JIS A-4) NF33615-K

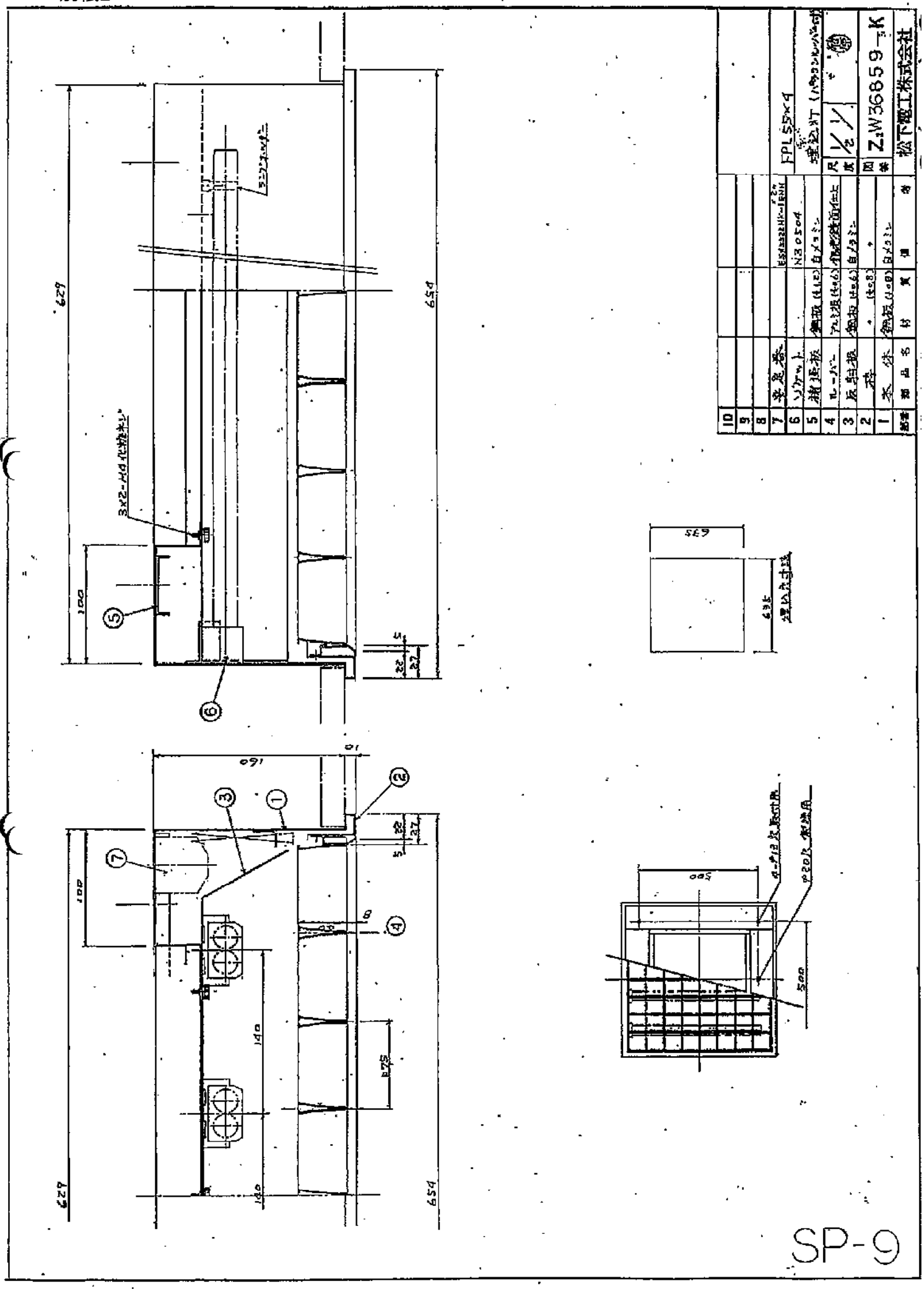
SP-9
松下電工株式会社
Z:W36859-K
FPL55×4
埋込灯
N3050
629
654
160
100
140
175
500
635
埋込寸法

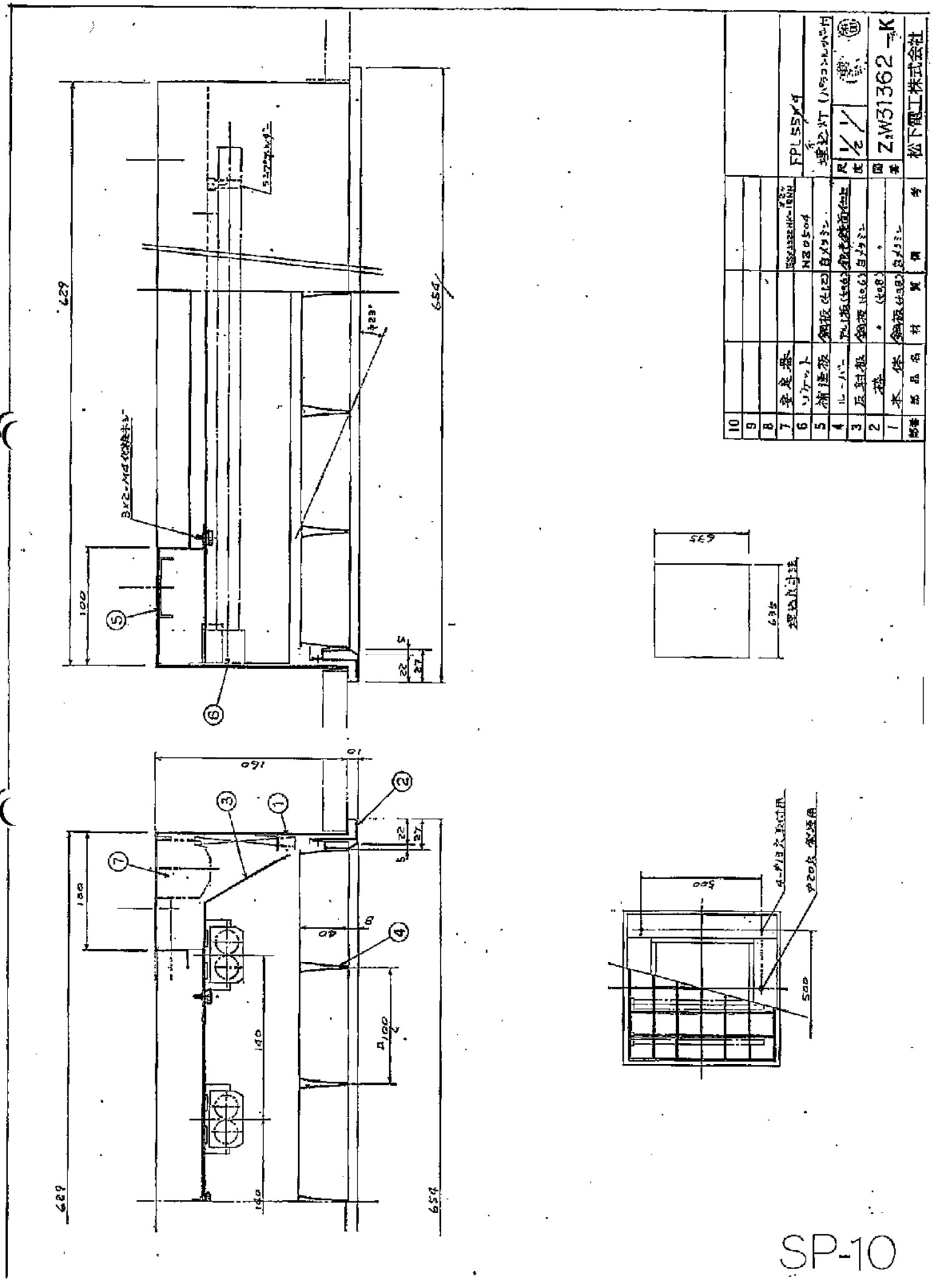
FPL55ｼﾘｰｽﾞ
埋込灯（パラコンレンズ付）
1/2
Z:W31362 -K
松下電工株式会社
SP-10

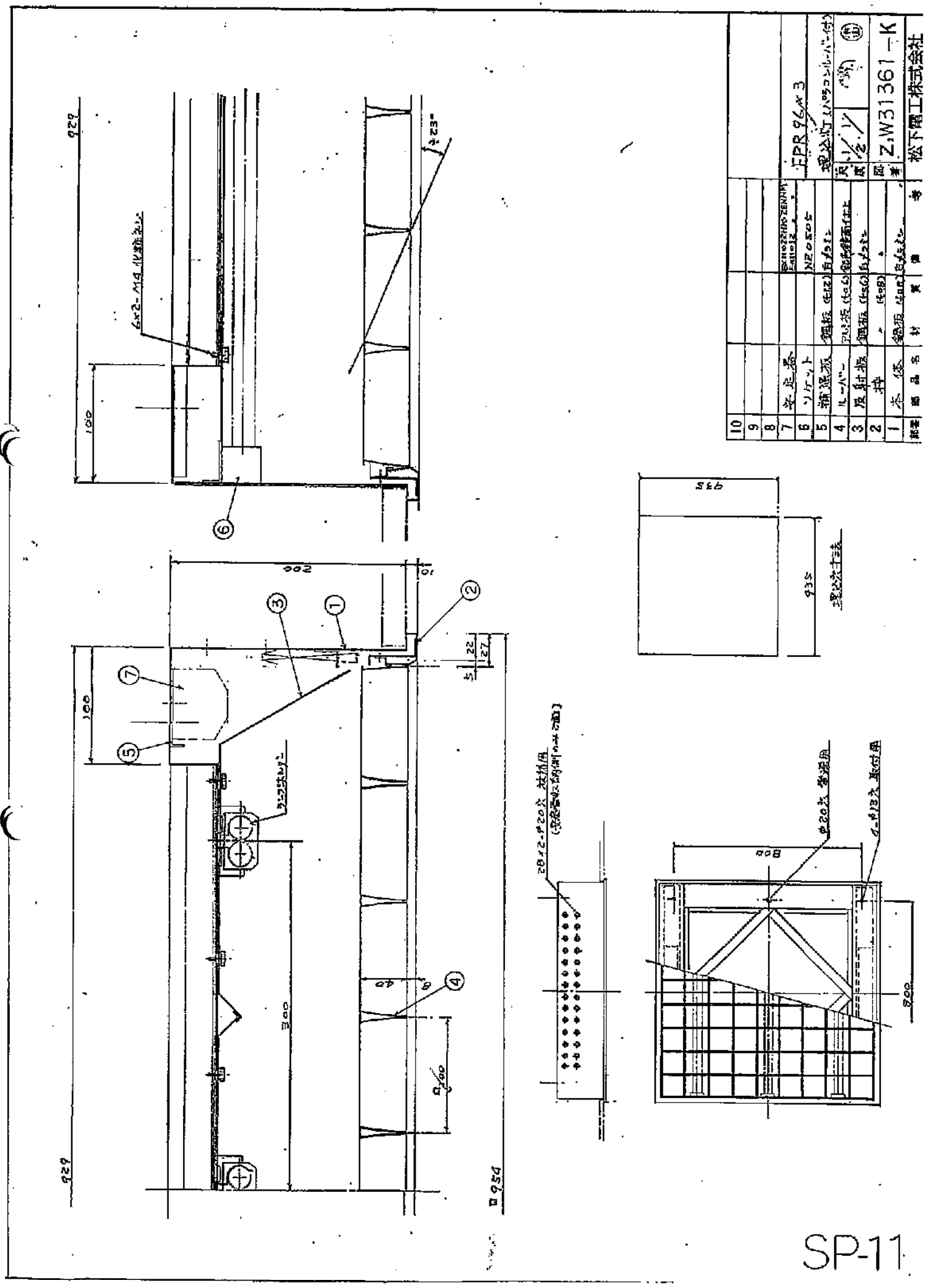
FPR 96ページ 3
理論図
松下電工株式会社
Z:W31361-K
SP-11

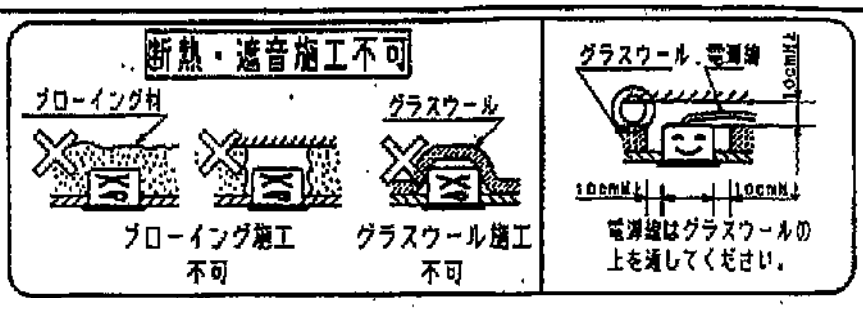

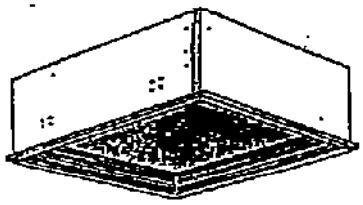

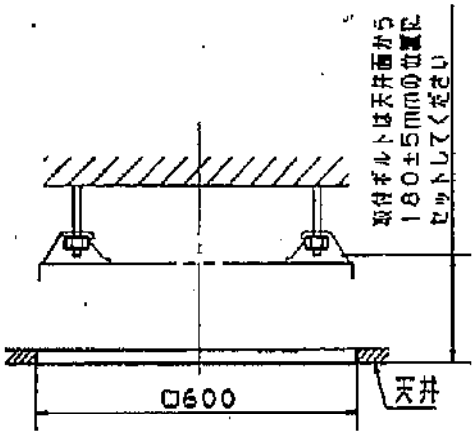

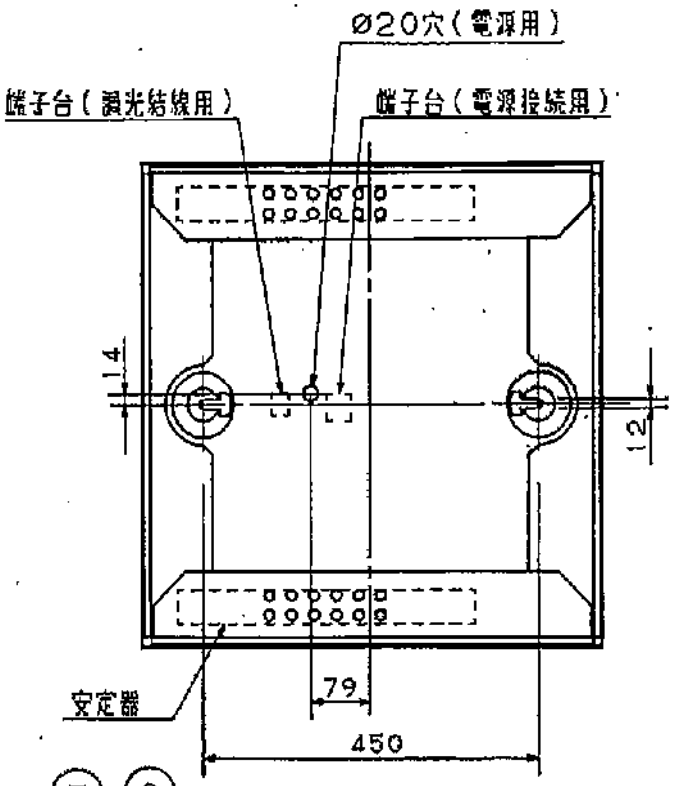

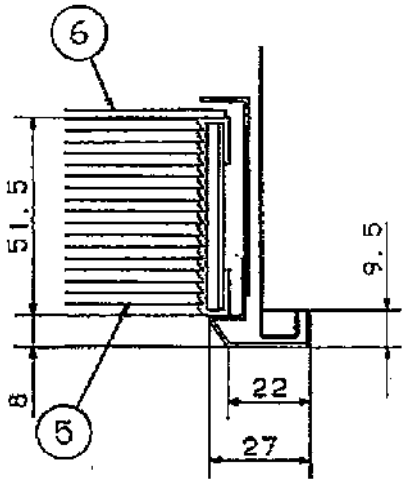

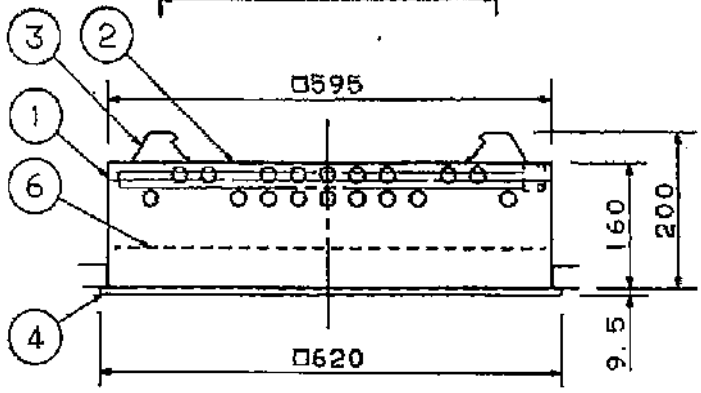

※ライトコントローラとの結線は、別紙NQ21560を参照ください。

埋込穴寸法 □600

7	ソケット	PBT樹脂	NZ0504		
6	パネル	アクリル(t3.0)	プリズム		
5	バッフル	アルミ押出材	ブラックメラミン塗装	品番	
4	枠	鋼板(t1.0)	ホワイトメラミン塗装	NDF54651	
3	吊り金具	鋼板(t0.8)	ホワイトメラミン塗装		
2	反射板	TMH(t0.6)(塗装亜鉛鋼板)	内面ーホワイト 外面ーグレー	山中	鎌西
1	本体	TMH(t0.6)(塗装亜鉛鋼板)	内面ーホワイト 外面ーグレー		
部番	部品名	材質・素材厚	備考	松下電工株式会社	

特記事項

SP-12

適合ランプ	ツイン1蛍光灯
W・数	FPL55X4
器具重量	11.5kg

単位：mm　第三角法（JIS A-4）　NDF54651-K1

別紙2

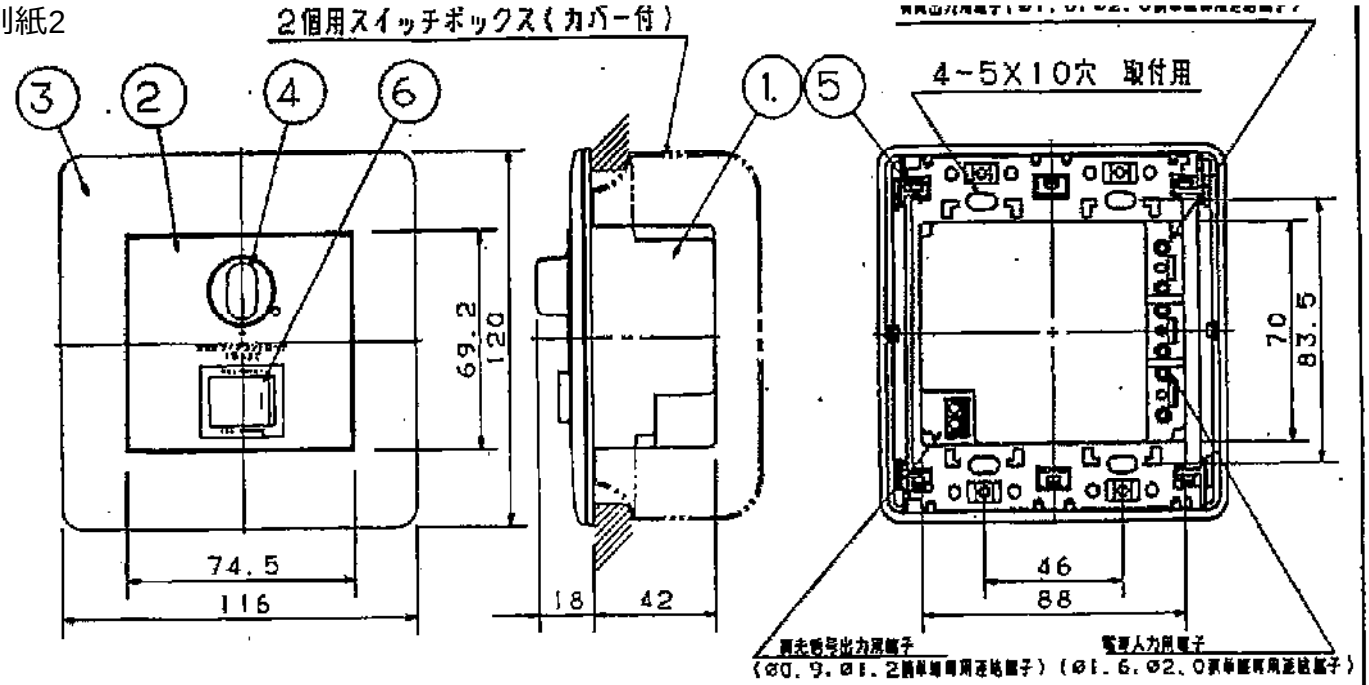

仕様

入力電圧	AC200V 50/60HZ
入力電流	15A MAX
出力	負荷 AC200V, 15A MAX 調光信号 DC10V, 300mA MAX デューティ式パルス信号 1KHZ
適合負荷	PCインバータ, PUインバータ内蔵の専用器具
制御可能台数	インバータの入力電流値の合計が15A以下となる台数まで、その台数が50台を超える場合は50台まで
調光範囲	PCインバータ内蔵の専用器具 約60~100% 又は0~100% PUインバータ内蔵の専用器具 約50~130% 又は約50~150%
配線方式	4線式 負荷 2線 Ø1.6、Ø2.0 撚単線（IV、VFF線等） 調光信号 2線 Ø0.9、Ø1.2 撚単線（CPEV）
配線長	100mまで
適合取付BOX	2個用スイッチボックス（カバー付）、型開口寸法 97（横）mm×90（縦）mm
使用周囲温度	0°C~35°C
特長	（1）調光回路用スイッチ付 （2）調光出力信号線短絡保護回路付

ご使用方法

- 調光用ツマミを右に回すと明かるくなり、左に回すと暗くなります。
- 調光したままで点滅ができます。
- 滅（OFF）は点滅スイッチでおこなってください。
  調光用ツマミではOFFになりません。

結線図 ○1カ所点滅の場合

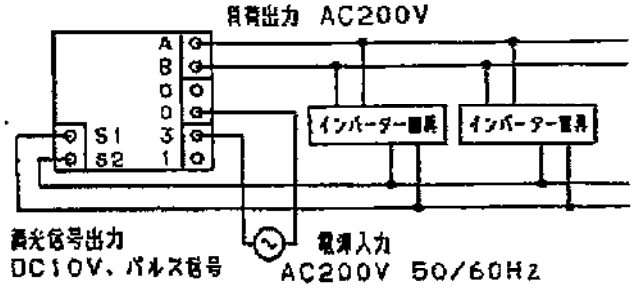

電源入力線及び負荷出力線は低圧屋内配線工事、
調光信号出力線は弱電流配線工事となりますので、
ご注意ください。

SP-12

部番	部品名	材質・素材厚	備考
6	スイッチ	ユリア樹脂	
5	取付板	鋼板（t=1.5）	
4	調光用スライドツマミ	スチロール樹脂	ホワイトアーモンド
3	プレート	ABS樹脂	ミルキーホワイト
2	補助プレート	ABS樹脂	ミルキーホワイト
1	ケース	フェノール樹脂	黒

特記事項
誤結線しますと、コントローラ及びインバータが壊れますので、正しく結線してください。

適合負荷	PCインバータ内蔵の器具
器具重量	0.32Kg

品番 NQ 21565-322
PCライトコントローラ

陰谷
山口

松下電工株式会社

単位：mm 第三角法（JIS A-4）

NQ21565-322-K

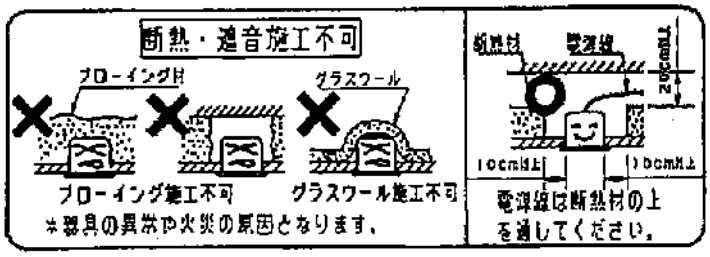

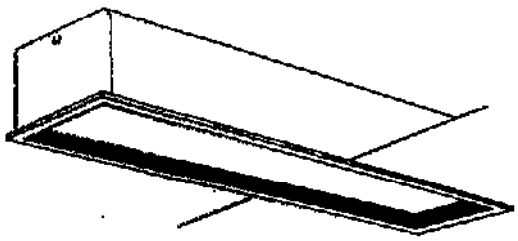

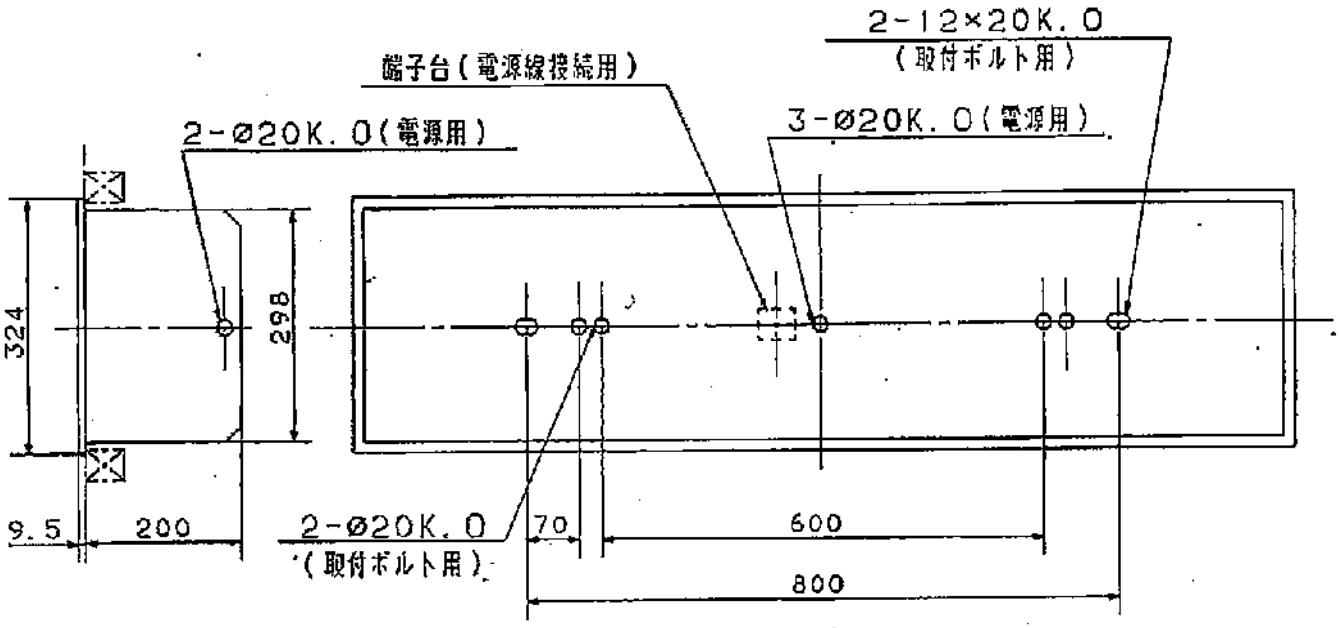

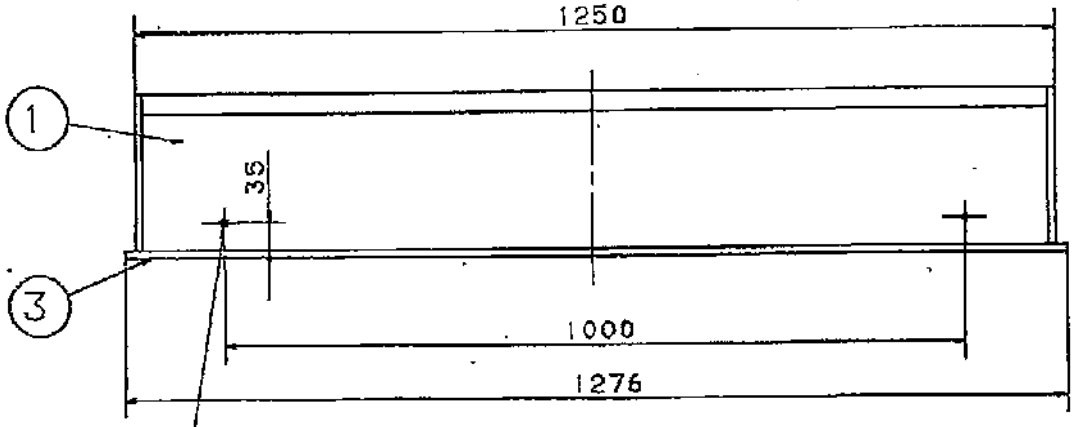

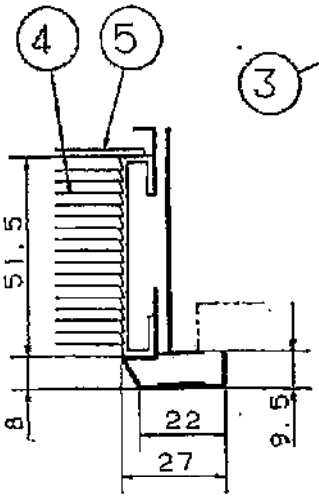

SP-15

埋込穴寸法 300×1257

品名	品番 本体	品番 パネル付除
埋込H423PYK	FA42797	FK42384K

特記事項		部番	部品名	材質・素材厚	備考	品番
		5	パネル	アクリル（t3）	プリズム	埋込H423PYK
		4	バッフル	アルミ押出材	ブラックアクリル塗装	
		3	枠	鋼板（t0.8）	ホワイトメラミン塗装	
適合ランプ	蛍光ランプ	2	ソケット	ユリア	L246	山 中 鎮 西
W・数	40×2	1	本体	鋼板（t0.6）	ホワイトメラミン塗装	
器具重量	11kg					松下電工株式会社

階段通路誘導灯

形式認定番号 3AF-17

建築基準法型非常用照明器具

形式区分 AH

適合配線器具(電材の場合)FL20SS-EX-N/18W 電球0.75 X21933

取付高さ				1.0m	1.5m	2.0m	2.5m	3.0m	4.0m	5.0m
階段配光	Y=1m	21x	X+	2.4	2.6	2.7	2.6	0.0	0.0	0.0
		11x	X	3.2	3.7	3.9	4.0	4.0	3.6	0.0
	Y=1.5m	21x	X+	1.9	2.2	2.3	0.0	0.0	0.0	0.0
		11x	X	2.9	3.4	3.7	3.8	3.8	3.3	0.0

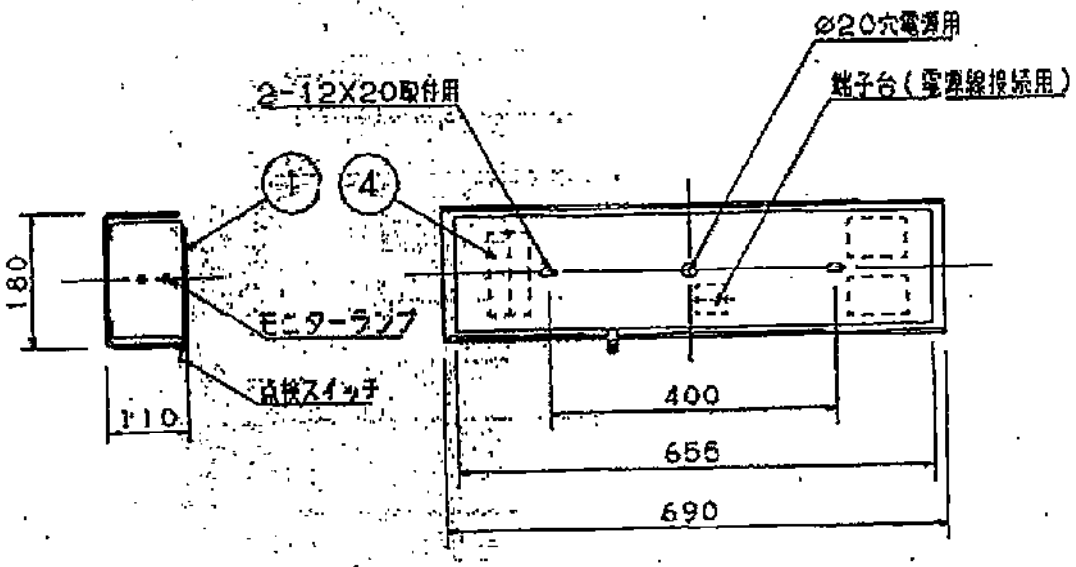

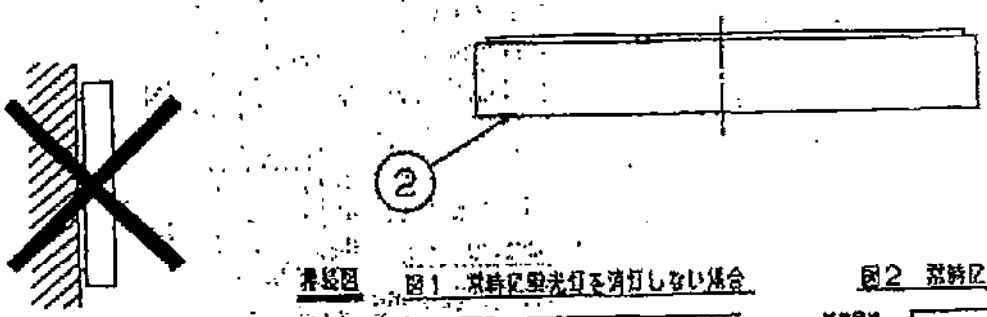

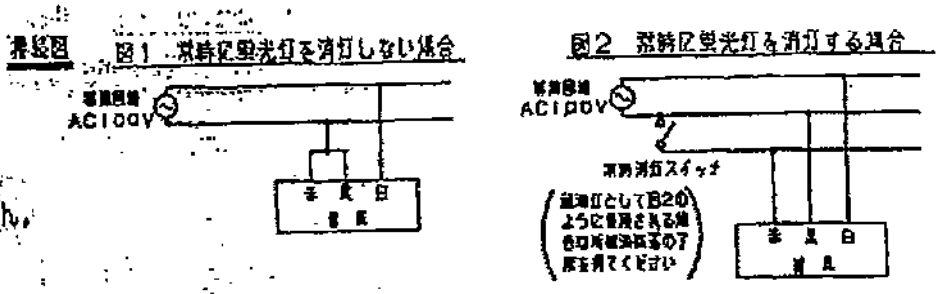

(ご注意)
この器具は壁付専用です。
この器具は縦取付できません。

光束比	55%型
充電電流	110mA

特記事項	SP-16						品番
		5	安定器				電池内蔵型 モニター付 FF21855K
		4	蓄電池	4.8V.2500mAh	FK647		
		3	ソケット	ポリプロピレン	NZ0107		
適合ランプ	蛍光ランプ	2	グローブ	曲げガラス	内面ホワイト塗装		加藤 前田
W・数	常時・非常時 20X1	1	本体	亜鉛鋼板(t1.0)	ホワイトメラミン塗装		
器具重量	6.6Kg	部番	部品名	材質・素材厚	備考		松下電工株式会社

単位:mm 第三角法 (JIS A-4)

FF21855K-K1

階段通路誘導灯

建築基準法型
非常用照明器具

型式認定番号
3AF-17

形式区分
AH

蛍光灯(常用時)FLR40S.W/M 電球0.65 K21999

取付高さ				1.0m	1.5m	2.0m	2.5m	3.0m	4.0m	5.0m
階段	Y=1m	21x	X+	2.4	2.7	2.8	2.8	2.6	—	—
		11x	X-	3.3	3.7	4.0	4.2	4.2	4.0	3.3
配置	Y=1.5m	21x	X+	2.1	2.4	2.5	2.4	2.2	—	—
		11x	X-	3.0	3.5	3.8	4.0	4.0	3.8	3.0

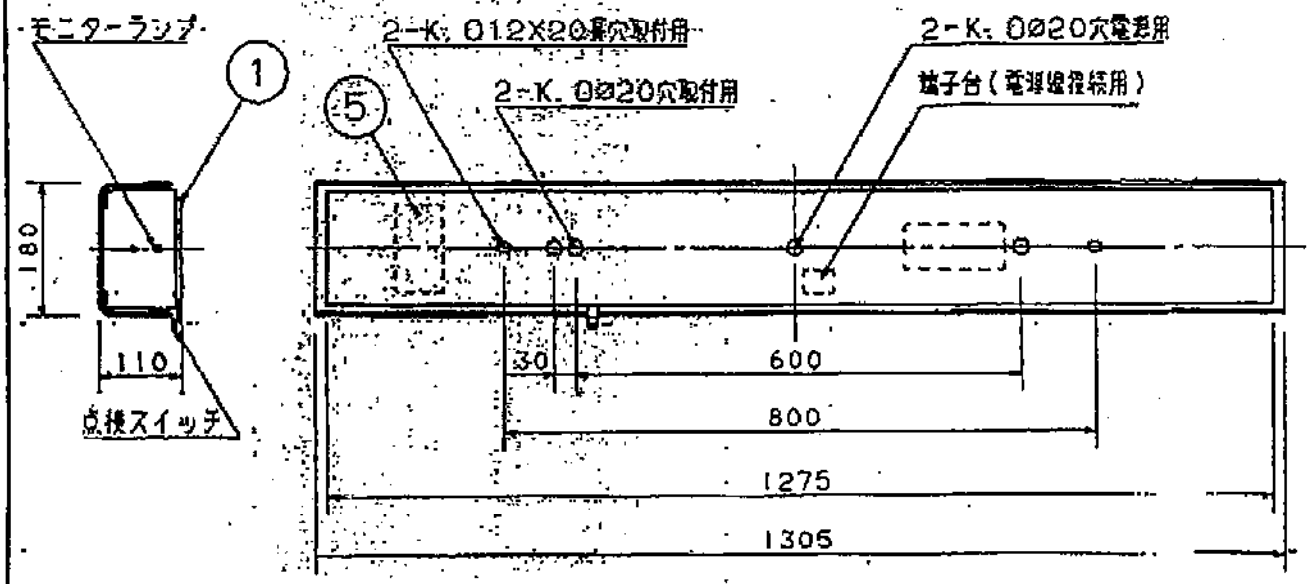

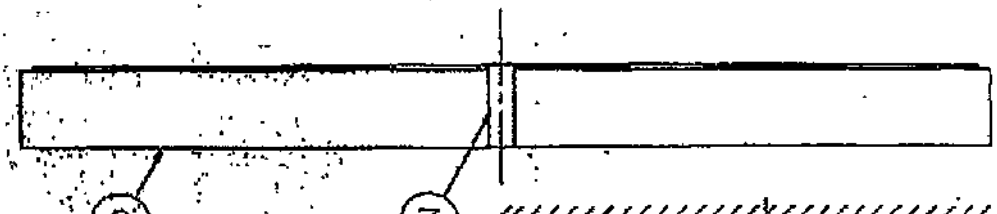

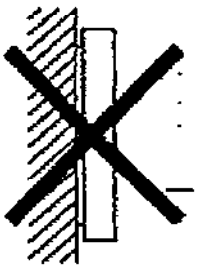

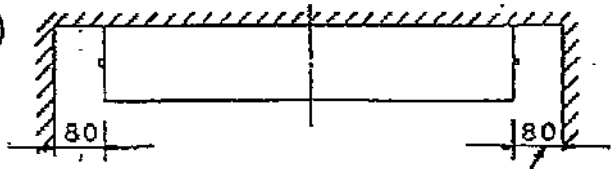

カバー取付ネジ操作に要する寸法

接続図

図1 常時に蛍光灯を消灯しない場合

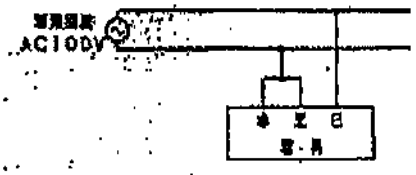

図2 常時に蛍光灯を消灯する場合

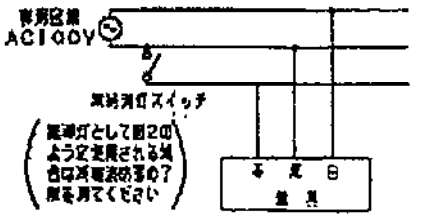

(ご注意)
この器具は壁付専用です。
この器具は天井取付できません。

光束比	25%壁
充電電流	110mA

特記事項 SP-17

適合ランプ	蛍光ランプ
W・数	常時・非常時 40×1
器具重量	12.1Kg

部番	部品名	材質・素材厚	備考
6	安定器		
5	蓄電池	4.8V.2500mAh	FK647
4	ソケット	ポリプロピレン	NZ0107
3	前ンド	鋼板(t2.0)	オフホワイトメラミン塗装
2	グローブ	曲げガラス	内面ホワイト塗装
1	本体	鋼板(t1.0)	ホワイトメラミン塗装

品番
電池内蔵型
モニター付
FF41850K

加藤 前田 竹村

松下電工株式会社

単位:mm 第三角法 (JIS A-4)

FF41850K-K1

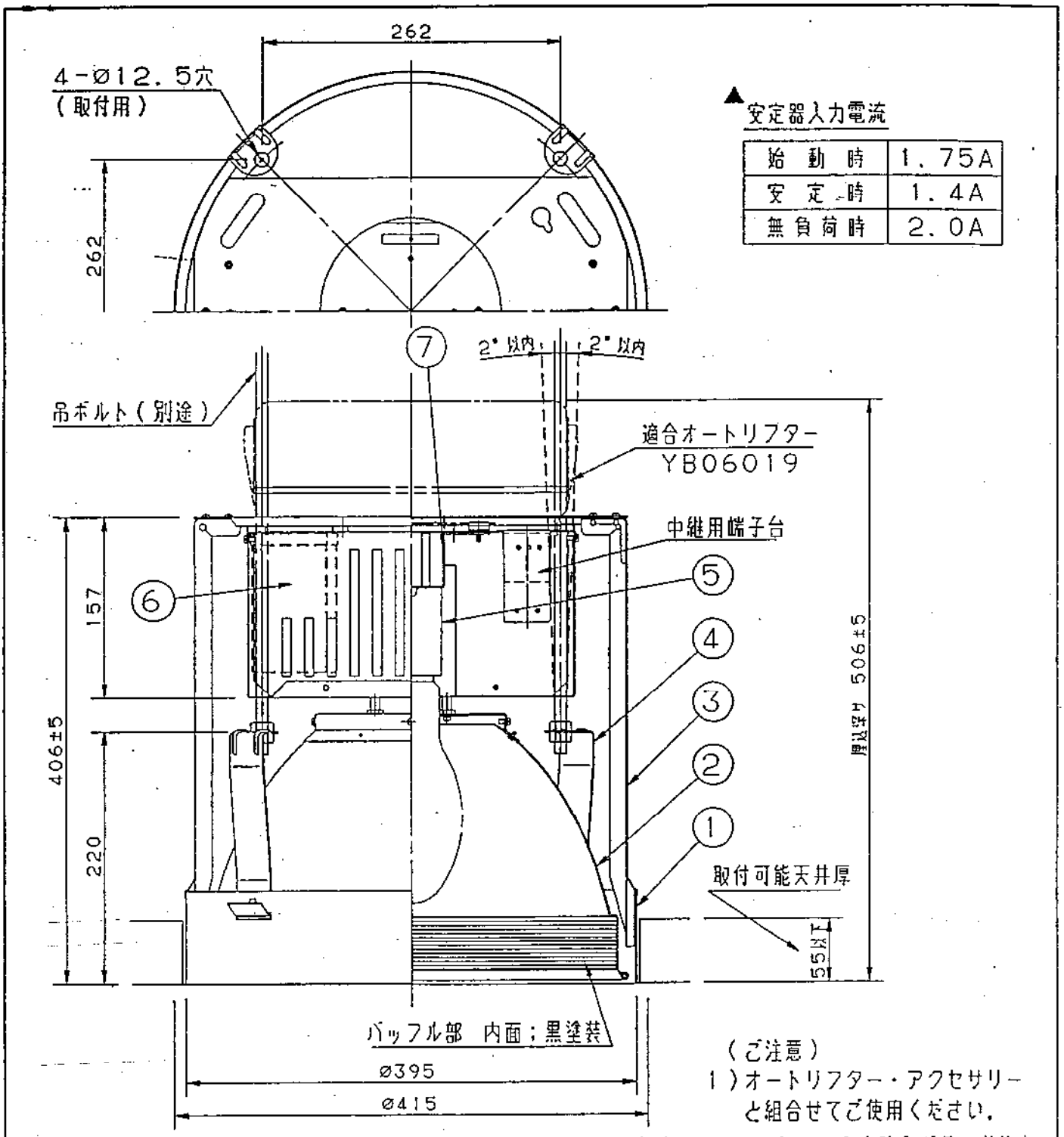

▲安定器入力電流

始動時	1.75A
安定時	1.4A
無負荷時	2.0A

(ご注意)
1)オートリフター・アクセサリーと組合せてご使用ください。

▲マルチハロゲンランプをご使用の場合は、YK33002(強化ガラス付枠)をご使用ください。下面開放枠等のアクセサリーは使用できません。
2)システム天井に取付ける際は、別途ご相談ください。
3)透明ランプは使用できません。

埋込穴寸法 Ø400

特記事項 250W用 低始動電流型	田中 清水 吉田	⑦	ソケット台	亜鉛鋼板(t1.6)		SP 19
使用ランプ・数	×1	⑥	安定器		200V 250W (低始動電流型)	
▲適合ランプ		5	ソケットE39	磁器	L075	品番
マルチハロゲン灯	MF250L/BU	4	吊り金具	亜鉛鋼板(t1.6)		YB75001 加工
バナゴールド・D	NH220F・L	3	アーム	亜鉛鋼板(t1.2)		
ハイゴールド	NH220FD・L	2	反射鏡	アルミ板(t1.5)	化学研磨 アルマイト処理	中出 清水 吉田
水銀灯	HF250	1	取付枠	亜鉛鋼板(t1.2)		
器具重量		部番	部品名	材質・素材厚	備考	松下電工株式会社

C10 単位:mm 第三角法 (JIS A-4)(H4-3) Z4B27610-K

別紙2

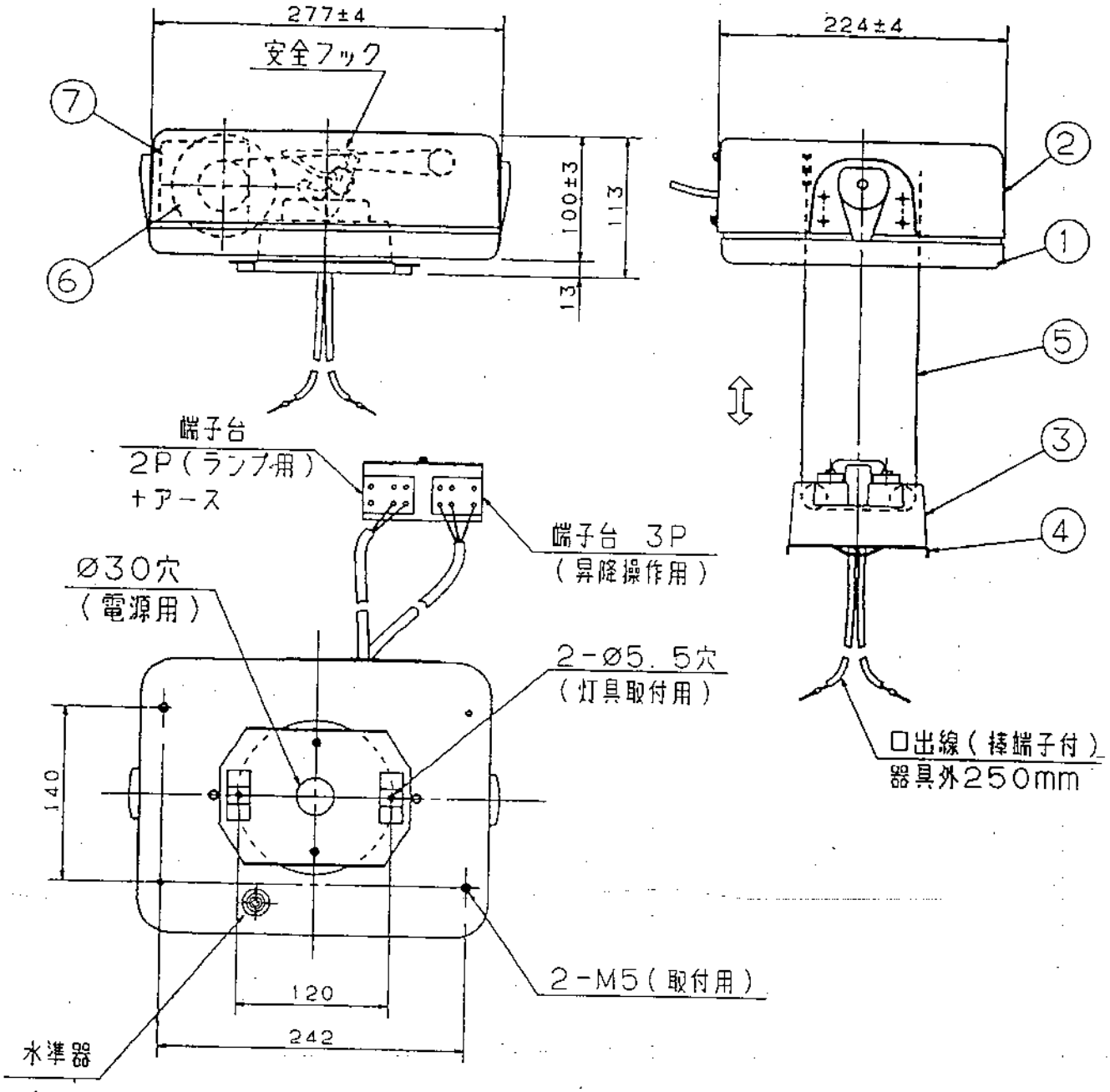

	7	モーター			
オフホワイト マンセル 5Y9/0.5	6	ドラム	アルミダイカスト		
特記事項	5	ワイヤー	ステンレス鋼線（φ1.1）（SUS304）		品番
	4	ボックス取付金具	亜鉛鋼板（t1.6）		
本図は3枚1組です。	3	昇降部	亜鉛ダイカスト		YB06019（寸法図）
適合ランプ	2	カバー	ポリプチレンテレフタレート	オフホワイト半つや消メラミン塗装	中 宮 小
W・数	1	本体	アルミダイカスト		出 内 野
器具重量 5.3kg	部番	部品名	材質・素材厚	備考	松下電工株式会社

SP.19

単位：mm 第三角法 45/834 A-4）

Y1627-K3

別紙2

＜仕様＞

取付可能重量	1～10kg
昇降高さ	15mまで
昇降速度	50HZ---0.5m/分～0.8m/分
	60HZ---0.6m/分～0.9m/分
ランプ回路接点数	2接点（1回路）
ランプ回路接点容量	1回路につき12A300V
連続使用時間	30分以内

＜モーター定格＞

定格周波数	50HZ 60HZ 共通
電　圧	200V
出　力	10W
定格入力	50HZ－30W 60HZ－37W
定格電流	50HZ－0.17A 60HZ－0.20A
始動電流	50HZ－0.21A 60HZ－0.22A

100V用もできます．別途ご相談ください．

＜ご注意＞

1）本体（YB75000，YB75001，YB75002，YB75100，YB75102）と組合わせて，ご使用ください．
（リフター単独でご使用の場合は別途ご相談ください．）

2）昇降装置は水平面にお取付けください．

3）昇降装置のみでは下降しませんので必ずセード・ホルダー等の器具を取付けて操作してください．

4）昇降操作時は必ずランプ電源を切ってください．

5）直接雨，風の当るところでは使用しないでください．

6）本装置は照明器具のメンテナンス専用です．照明器具の昇降以外には使用しないでください．

7）足場のあるあいだに必ず、試運転を行なってください．

8）ワイヤーロープの長さ変更や、塗装など、現場での改造は行なわないでください

SP 19

特記事項		5				品番
		4				
本図は3枚1組です．		3				YB06019（仕様・定格）
適合ランプ		2				中 宮 小
W・数		1				出 内 野
器具重量		部番	部品名	材質・素材厚	備考	松下電工株式会社

単位：mm　第三角法 46/84 A-4）　Y1627－K3

別紙2

＜オートリフターの結線＞

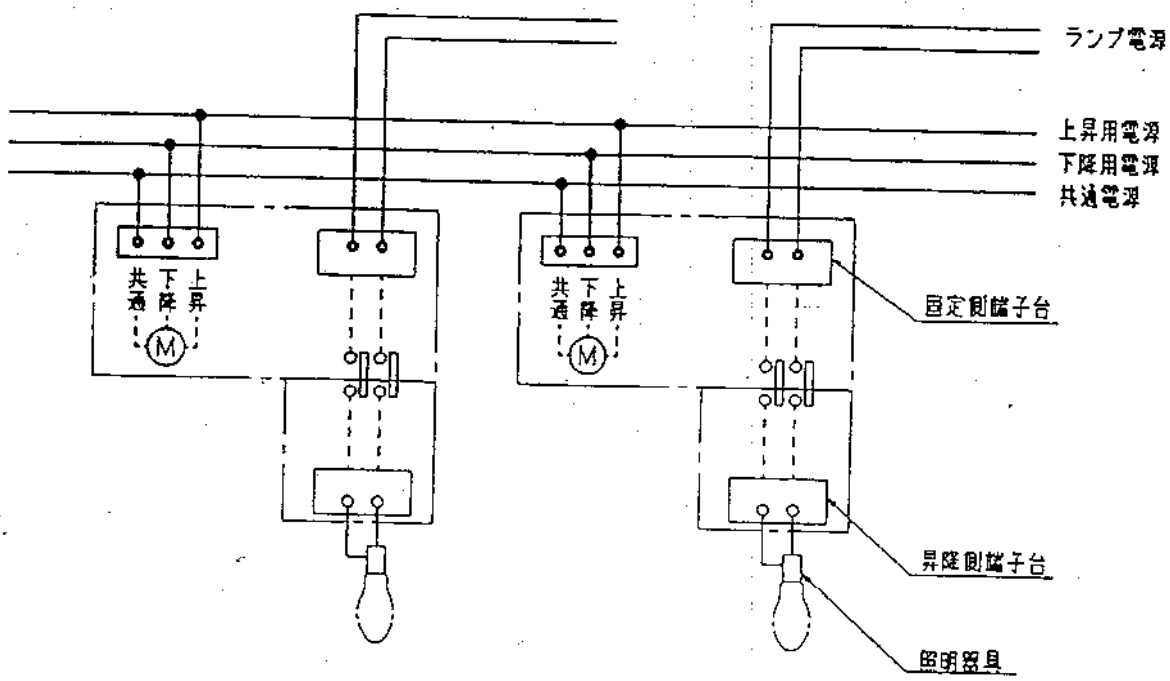

（ご注意）　操作線の送り配線は30台まで可能です.

＜操作スイッチの結線＞

1）操作用セレクトスイッチ（AC6313）ご使用の場合

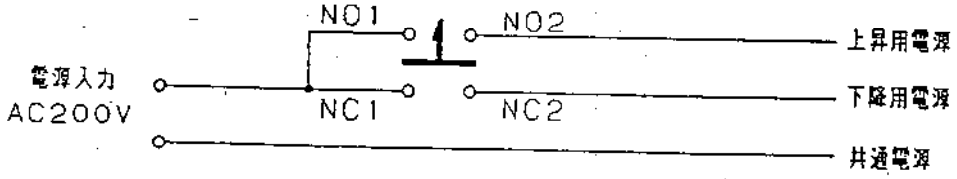

2）オートリフター操作盤（YK08006，YK08012）ご使用の場合（200V専用）
スイッチは結線済ですので、電源線と操作線を端子台へ結線してください.

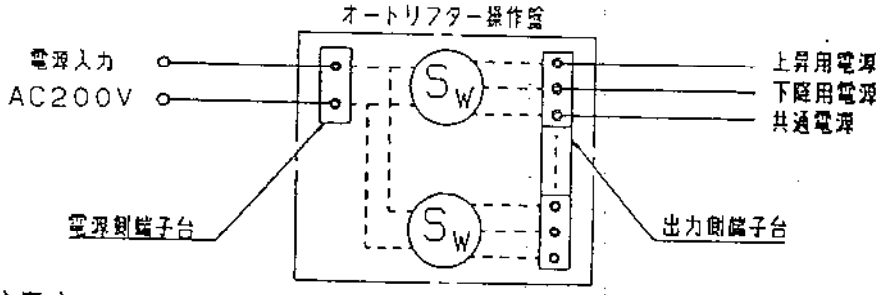

（ご注意）

上記以外の結線を行ないますと誤動作することがありますので
事前にご相談ください.

SP 19

特記事項		5				品番
		4				
本図は3枚1組です.		3				YB06019（結線図）
適合ランプ		2				中宮小 出内野
W・数		1				
器具重量		部番	部品名	材質・素材厚	備考	松下電工株式会社

単位：mm　第三角法 47/84 A-4)　Y1627-K7

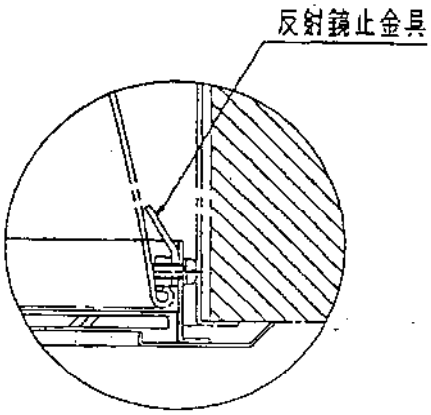

A部詳細図

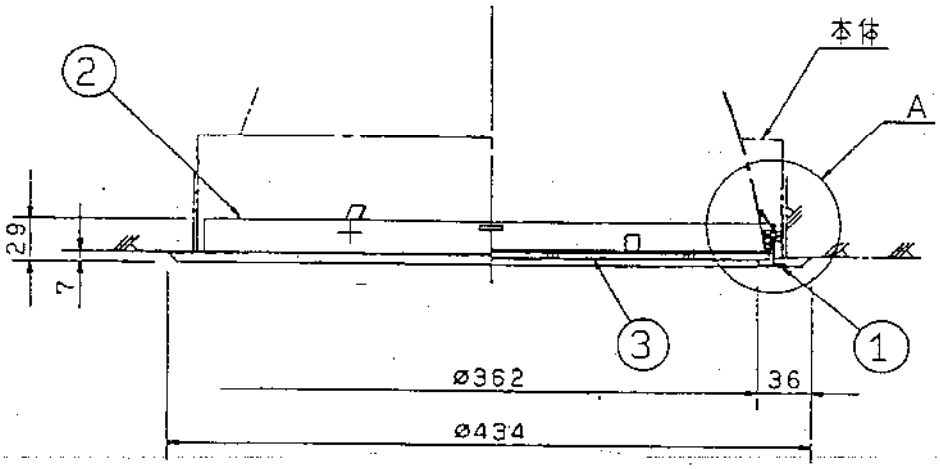

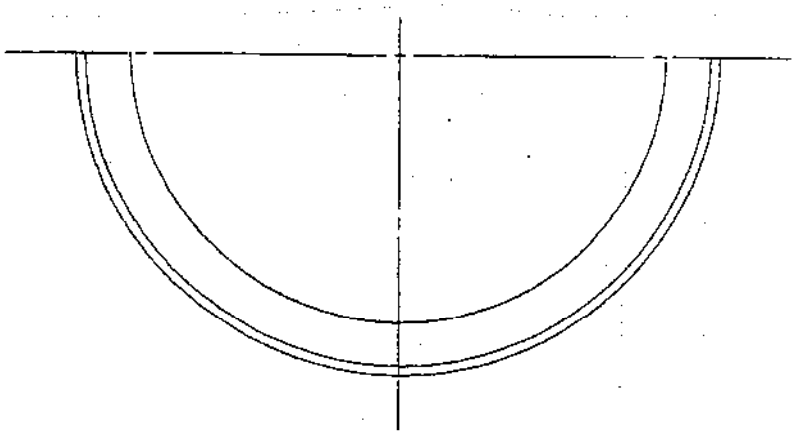

SP 19

適合本体品番
YB75000
YB75001
YB75002
YB75010
YB75011
YB75012

特記事項		5				品番
		4				YK33002 (強化ガラス付枠)
アイボリー マンセル 7.8Y8.5/1.1		3	下面ガラス	強化ガラス(t3.2)	透明	
適合ランプ		2	トリム	鋼板(t1)	アイボリー半ツヤ焼シ メラミン塗装	中 清 吉
W・数		1	枠	鋼板(t1)	アイボリー半ツヤ焼シ メラミン塗装	出 水 田
器具重量	1.6Kg	部番	部品名	材質・素材厚	備考	松下電工株式会社

単位：mm　第三角法 (JIS A-4)　Y1639-K

HID LAMP

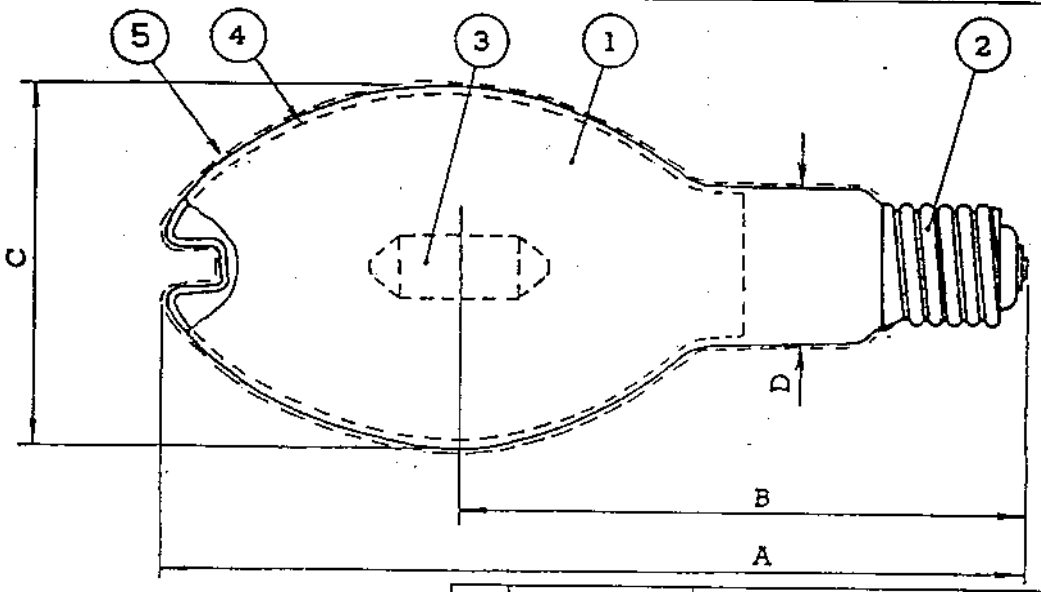

		⑤	テフロン®膜	ふっ素樹脂
		④	蛍光膜	（蛍光形のみ）希土類蛍光体
点灯方向範囲	使用上のご注意参照	③	発光管	石 英
再始動時間	約 7分	②	口 金	E39
安定時間	約 3分	①	ガラス球	硬質ガラス（B形）

寸法	A 全 長	B 光中心距離	C 径（Ø）	D ネック部径（Ø）	重量（g）	備 考
	240	160	90	50	200	光中心距離は透明形の場合

定格値	品 名	品 番	種 別	初特性 ランプ電圧（V）	ランプ電流（A）	全光束（lm）	定格寿命（h）
	M250・L/BU-P	YL02596P	下向点灯形（透明形）	130	2.1	18,000	9,000
	MF250・L/BU-P	YL02597P	下向点灯形（蛍光形）	130	2.1	18,000	9,000
	M250・L/BD-P	YL02598P	上向点灯形（透明形）	130	2.1	18,000	9,000
	MF250・L/BD-P	YL02599P	上向点灯形（蛍光形）	130	2.1	18,000	9,000

・初特性は100時間点灯後の標準値です。

使用上のご注意

- ランプは適合する安定器と組合わせてご使用ください。
- 調光使用はできません。
- 再始動時間は、器具に組込みますと若干長くなります。
- バルブに水のかかる場所では、防雨型の器具でご使用ください。
- テフロン膜付ランプは点灯時の外管表面温度の限界は260°Cです。
  外管表面温度が260°C以下でご使用ください。
  260°Cを超えて使用する場合はテフロン膜の効果が少なくなります。
- テフロン膜に傷をつけないようご注意ください。
- <点灯方向範囲>

下向点灯形（BU）

前面にガラスや金網等がついた器具でご使用ください。

上向点灯形（BD）

外管バルブが割れた場合　直ちに電源スイッチを切って、絶対に点灯しないでください。

テフロン膜付 マルチハロゲン灯
（標準形）<Lタイプ>
250W

SP 19

検印	西村 荒川内	作成	増川

松下電工株式会社

単位：mm　第三角法（JIS A-4）

A0142

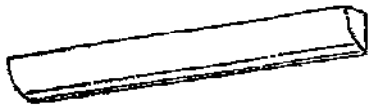

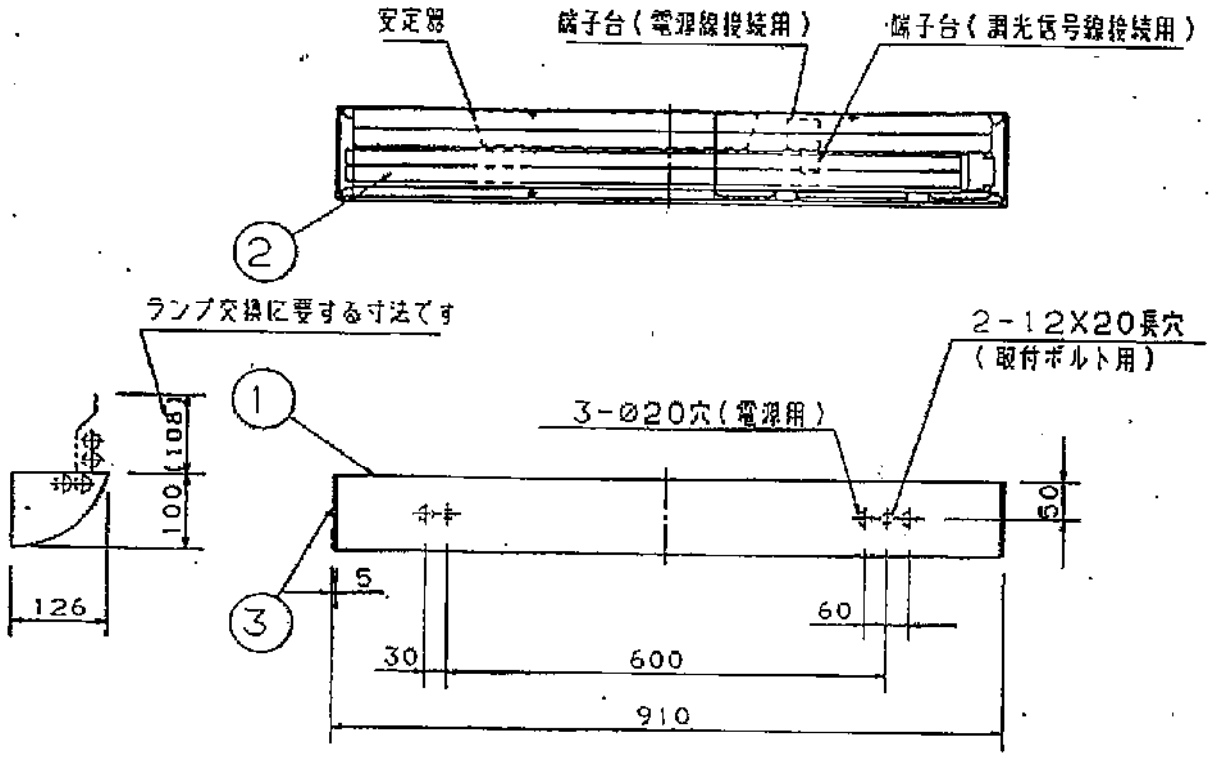

SP 21

特記事項		5				品番
		4	ソケット	PBT樹脂	L548R	
		3	エンド	ASA樹脂	オフホワイト	NDF81800
適合ランプ	ツイン1蛍光灯	2	反射板	鋼板（t0.8）	ホワイトメラミン塗装	安達 鎖西
W・数	FPR96X1	1	本体	鋼板（t0.8）	オフホワイトウレタンメラミン塗装	
器具重量	3.2Kg	部番	部品名	材質・素材厚	備考	松下電工株式会社

単位：mm　第三角法（JIS A-4）　T4023-K

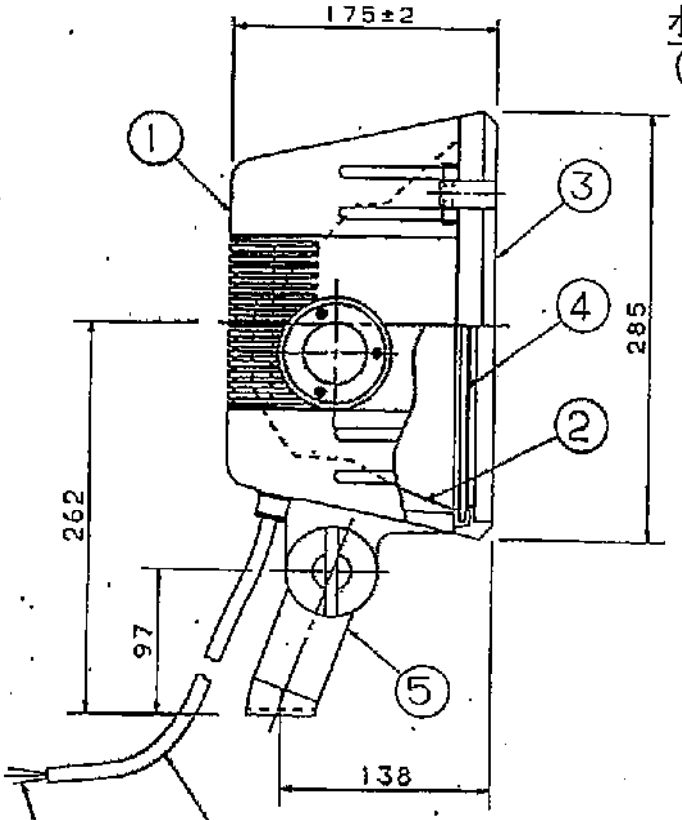

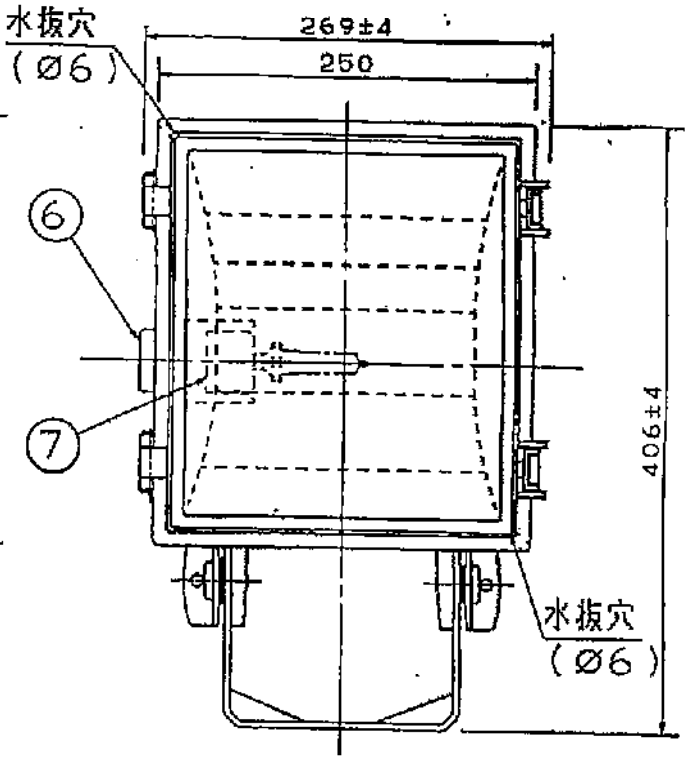

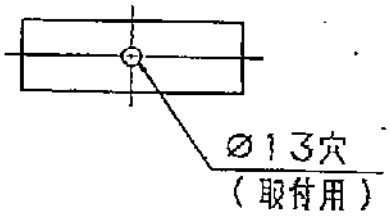

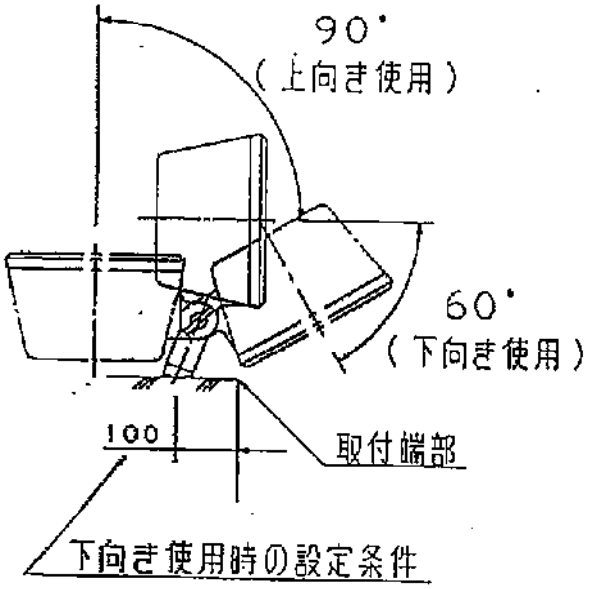

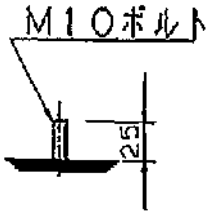

取付ボルト設置図（直付の場合）

（台座と組合せてご使用の場合は
台座の承認図をご参照ください）

適合台座
YK05835

特記事項		7	ソケットE11	磁　器	L972A	SP 24
		6	ソケットカバー	ステンレス鋼板（t1）（SUS430）	ブラウンアクリル塗装	
		5	アーム	ステンレス鋼板（t4）（SUS304）	ブラウンアクリル塗装	品番
（塗装色）ブラウン　DIC504		4	前面ガラス	強化ガラス（t4）	透　明	防雨型 YA52690
使用ランプ・数	×1	3	ガラス枠	アルミ鋳物	ブラウンアクリル塗装	（縦長形）
適合ミニハロゲン電球	JD110V250W/E	2	反射鏡	アルミ板（t1）	鏡面処理硬質陽極アルマイト処理	中　浦　小
	JD220V250W/E	1	本　体	アルミ鋳物	ブラウンアクリル塗装	出　沼　野
器具重量	6.5kg	部番	部品名	材質・素材厚	備　考	松下電工株式会社

単位：mm　第三角法

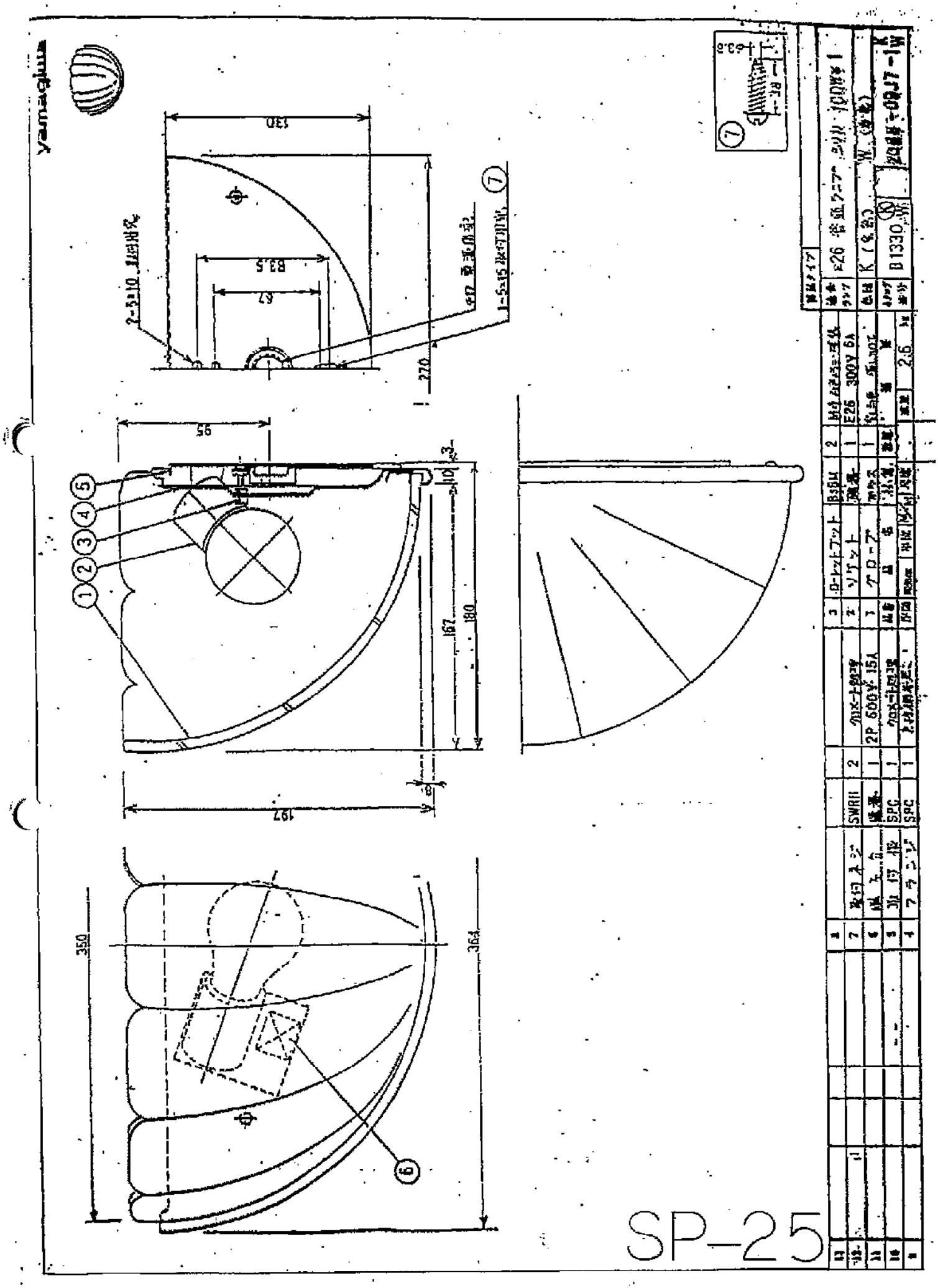
yamaguchi
SP-25

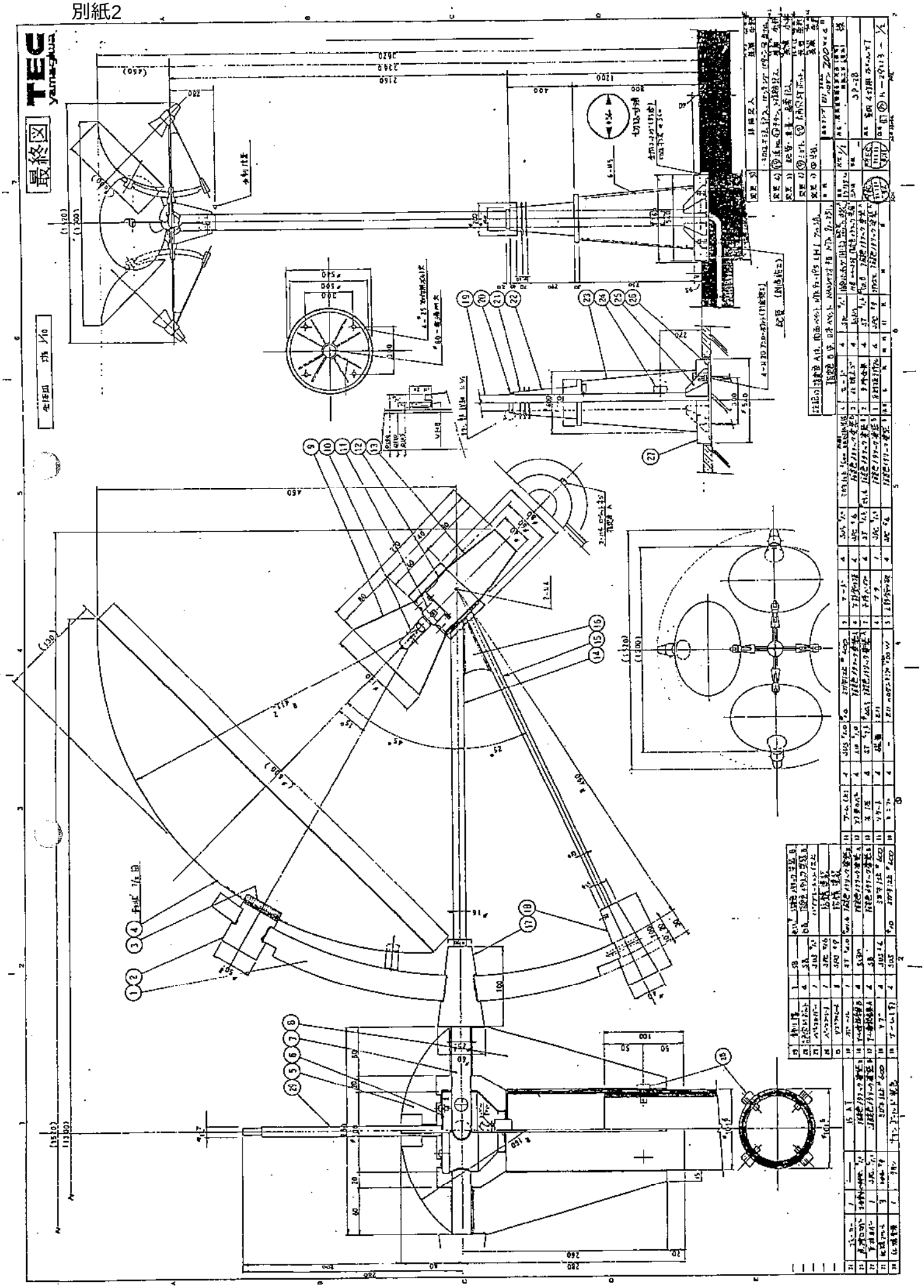
TEC
yamagata
最終図
全体図 1/10
JP-28

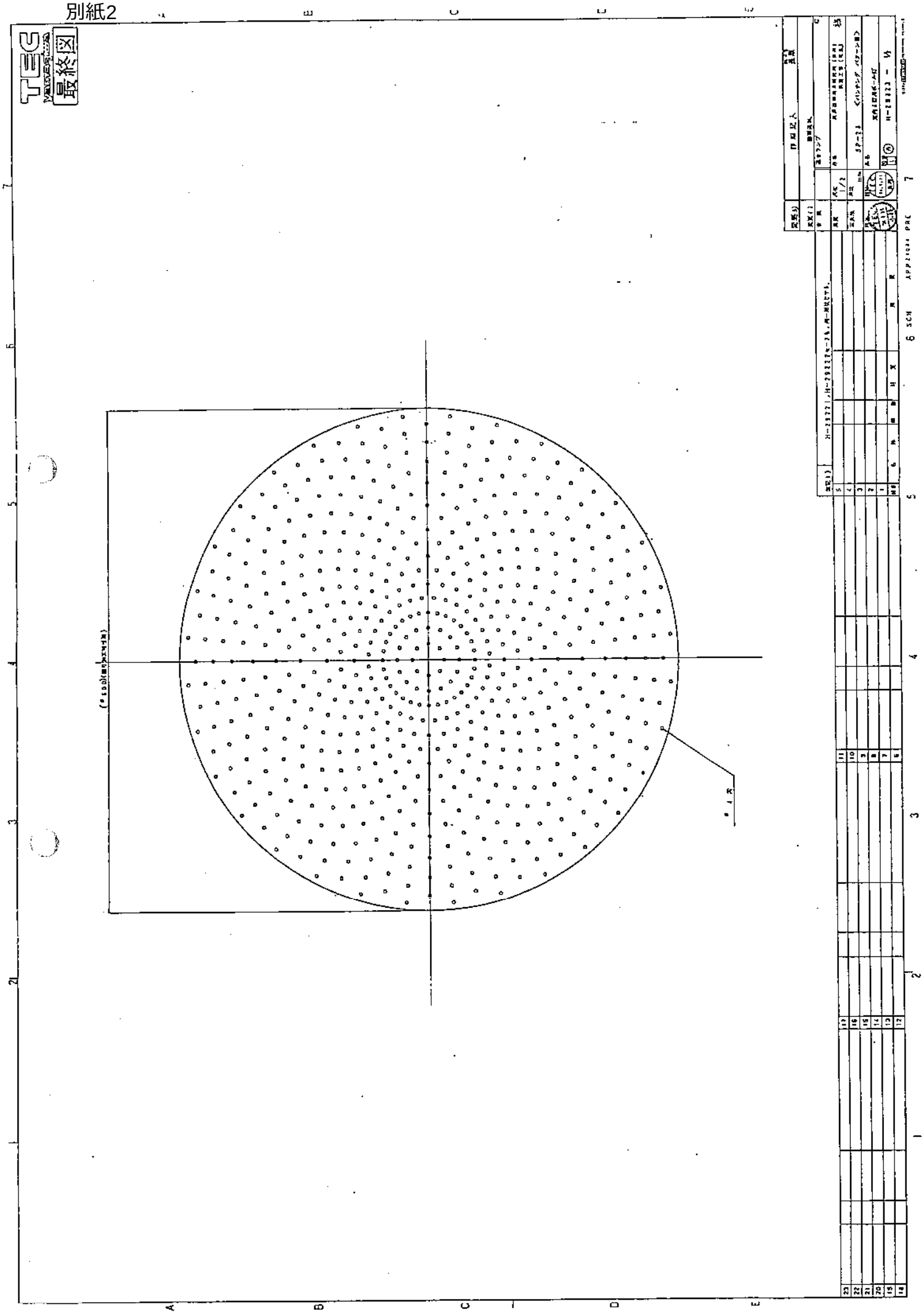
TEC
最終図
SCM
APPROVED PRC

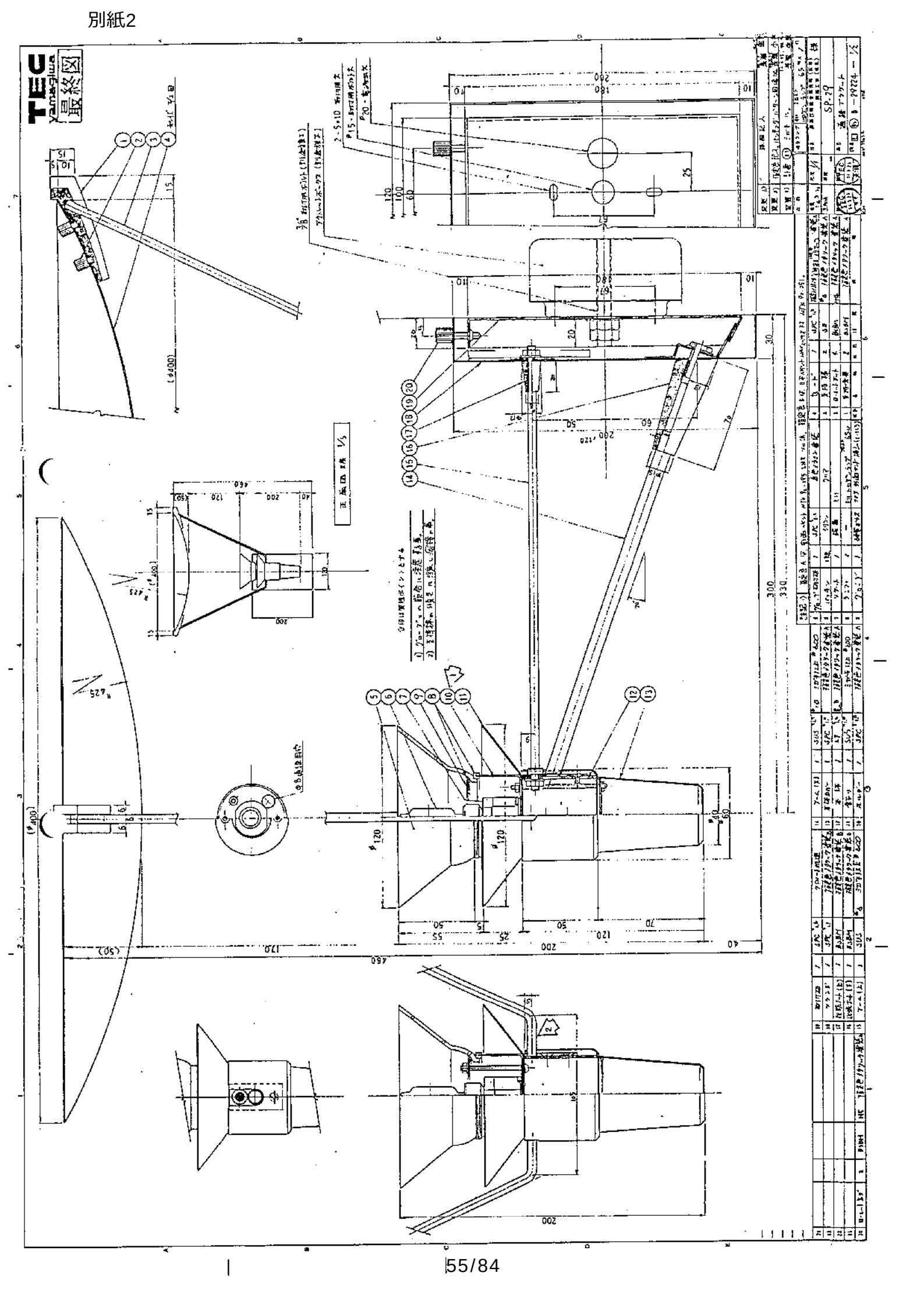
TEC
最終図
SP-29
正面図 1/5

最終図 TEC yamajun

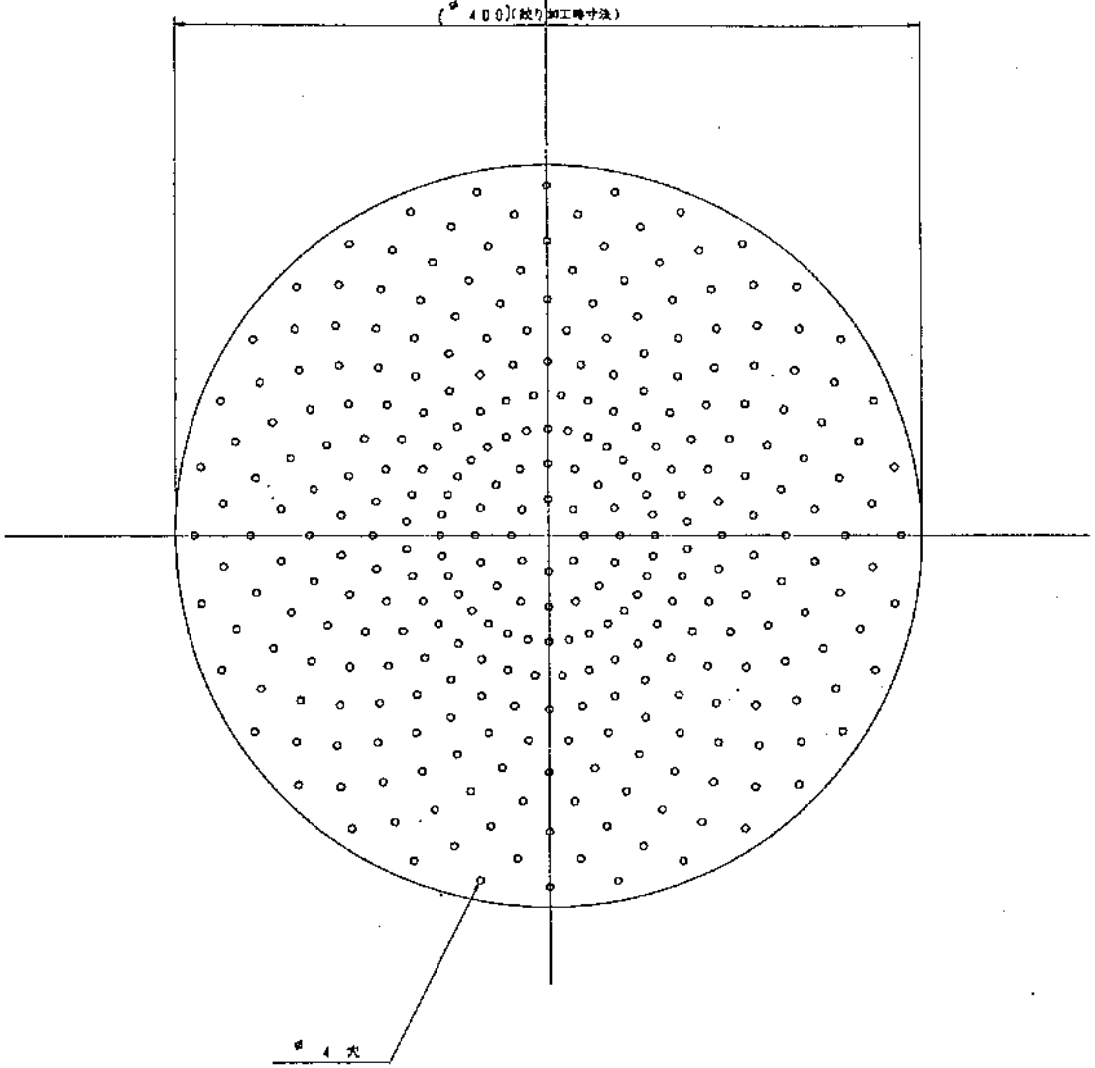

変更3)	詳細記入	2007 長瀬	
変更2)	図面追加.		
本数		通全ランプ	灯

縮尺	1/2	件名	産業II総合研究所（仮称）新築工事（電気） 様
寸法単位	m/m		SP-29 <パンチング パターン図>
製図	TEC	品名	通路 ブラケット
検図		図番	L 外 B-29224 - 1/2

14					9					4									
13					8					3									
12					7					2									
11					6					1									
10					5					番号	名称	材質	材質	寸法					

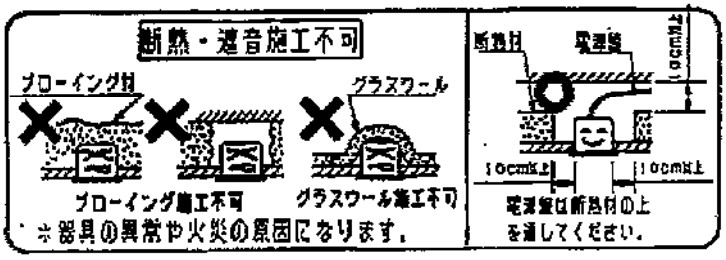

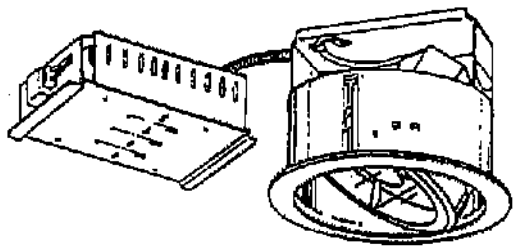

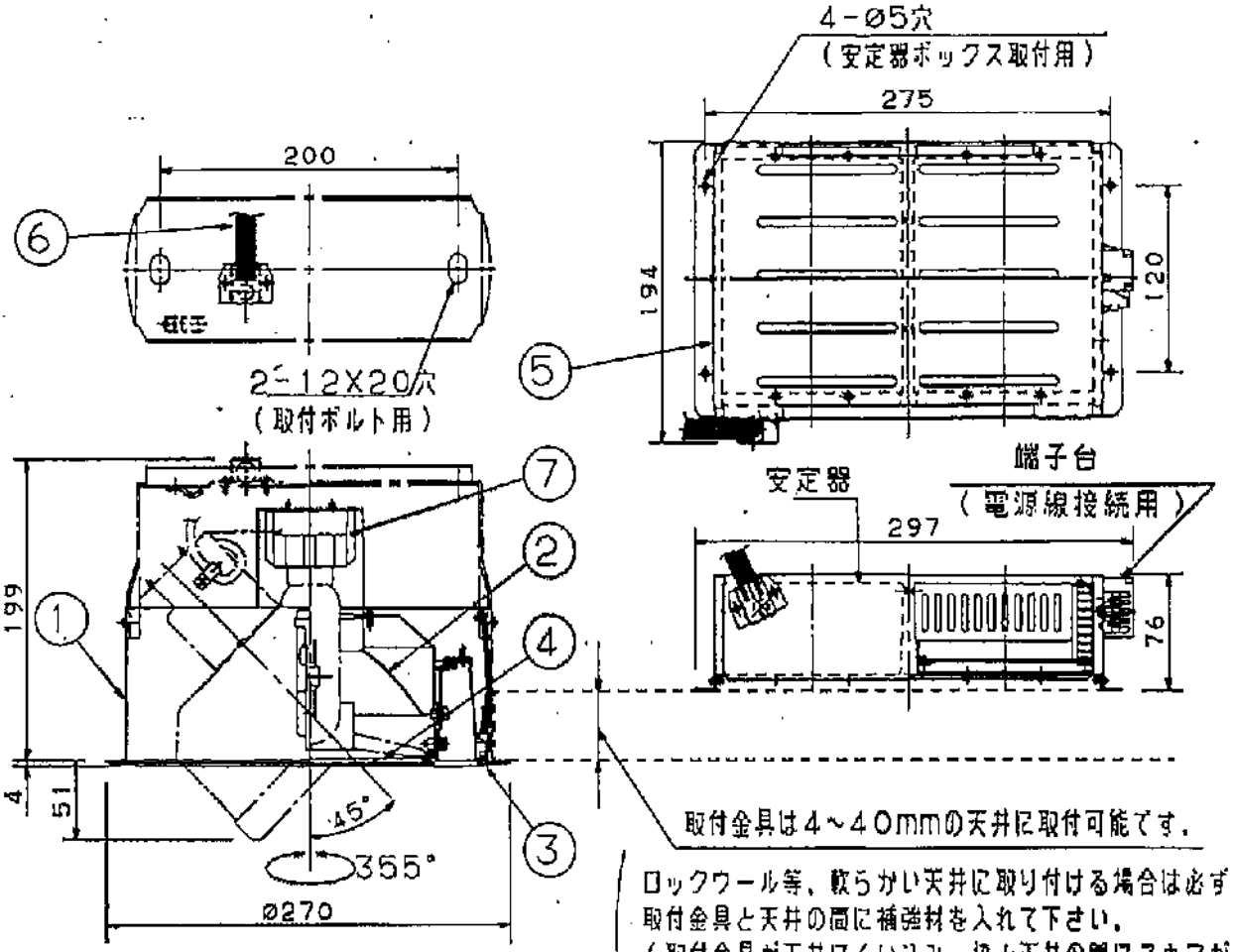

取付金具は4～40mmの天井に取付可能です。

（ロックウール等、軟らかい天井に取り付ける場合は必ず、取付金具と天井の間に補強材を入れて下さい。
（取付金具が天井にくい込み、枠と天井の間にスキマができることがあります。）

適合ランプ	
スカイビーム シングルエンドPG型	MT150E-LW/PG
	MT150E-WW/PG
	MT150E-W/PG
	MT150E-D/PG

SP-30

（ご注意）
＊ランプは別売です。
＊ランプ交換は必ず電源を切ってから行ってください。
＊ランプはカチッと音がするまで確実に挿入してください。
＊器具の改造は危険ですので絶対に行わないでください。

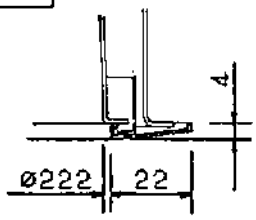

定格電圧（V）	消費電力（W）	入力電流（A） 始動時	安定時	無負荷時	力率
100	170	1.72	1.72以下	1.72以下	高
200	170	0.86	0.86以下	0.86以下	高

特記事項		部番	部品名	材質・素材厚	備考	品番
		7	ソケット	PPS樹脂	NZ0801	
		6	フレキチューブ	鋼板（t0.4）	内径φ7.9 外径φ13.3	
		5	安定器ボックス	亜鉛鋼板（t0.8）		NC71342
		4	パネル	強化ガラス（t4）	透明	
		3	枠	鋼板（t0.8）	オフホワイトツヤ消シ アクリル塗装	ビーム角20度タイプ
適合ランプ	上表参照	2	反射板	アルミ板（t0.6）	素品エッチング仕上	山中 中辻
W・数	上表参照	1	本体	亜鉛鋼板（t1.0）		
器具重量	5.2Kg					松下電工株式会社

単位：mm　第三角法

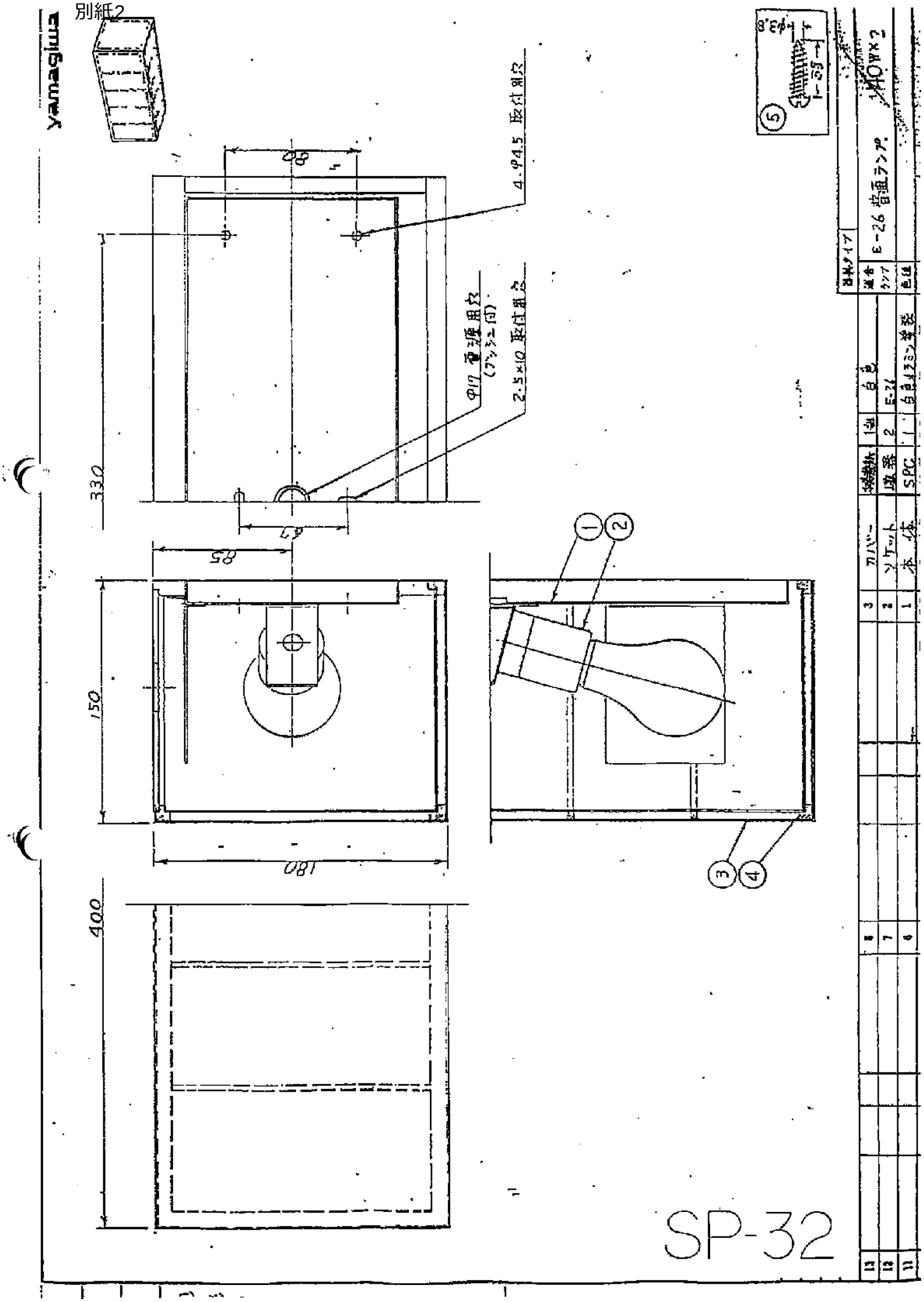
yamagiwa
4-φ4.5 取付用穴
φ17 電源用穴
(ブッシュ付)
2.5×10 取付用穴
48
330
67
85
150
180
400
①
②
③
④
⑤
SP-32
E-26 管型ランプ
10W×2
カバー
ソケット
本体
SPC
白色
E-26
白色メラミン焼付
1
2
3
1
2
3

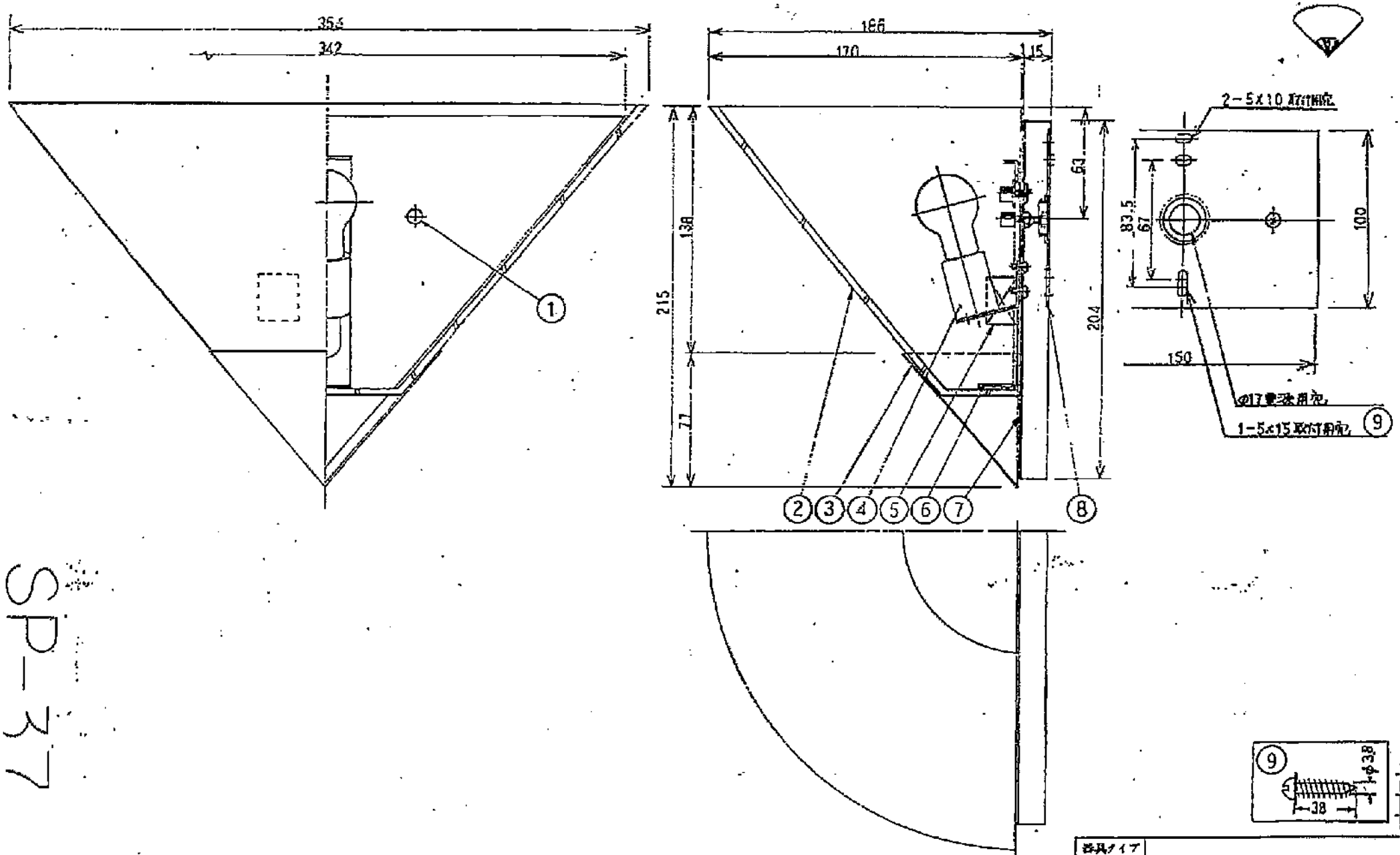

3					8	取付板	SPC	1	クロメート処理	3	化粧金具	BsP	1	金色メッキ	器具タイプ													
2					7	フランジ	SPC	1	白色メラミン塗装	2	グローブ	ガラス	1	乳白色 消しカロエ	適合ランプ	E17	PS 35 ミニクリアトンランプ ホワイト								60W×1		
1					6	カバー押え板	SPC	1	白色メラミン塗装	1	ローレットナット	BSBM	2	M4 白色メラミン塗装	色種													
0					5	端子台	磁器	1	2P 600V 15A	品番	品名	材質	数量	摘要	カタログ番号	B 1323		型番	20BB-10J8 -10								
	取付ネジ	SWRH	2	クロメート処理	4	ソケット	磁器	1	E17 300V 4A	作図	昭和	年	単位	M/M	尺度		重量	1.8	kg									

SP-37

別紙2

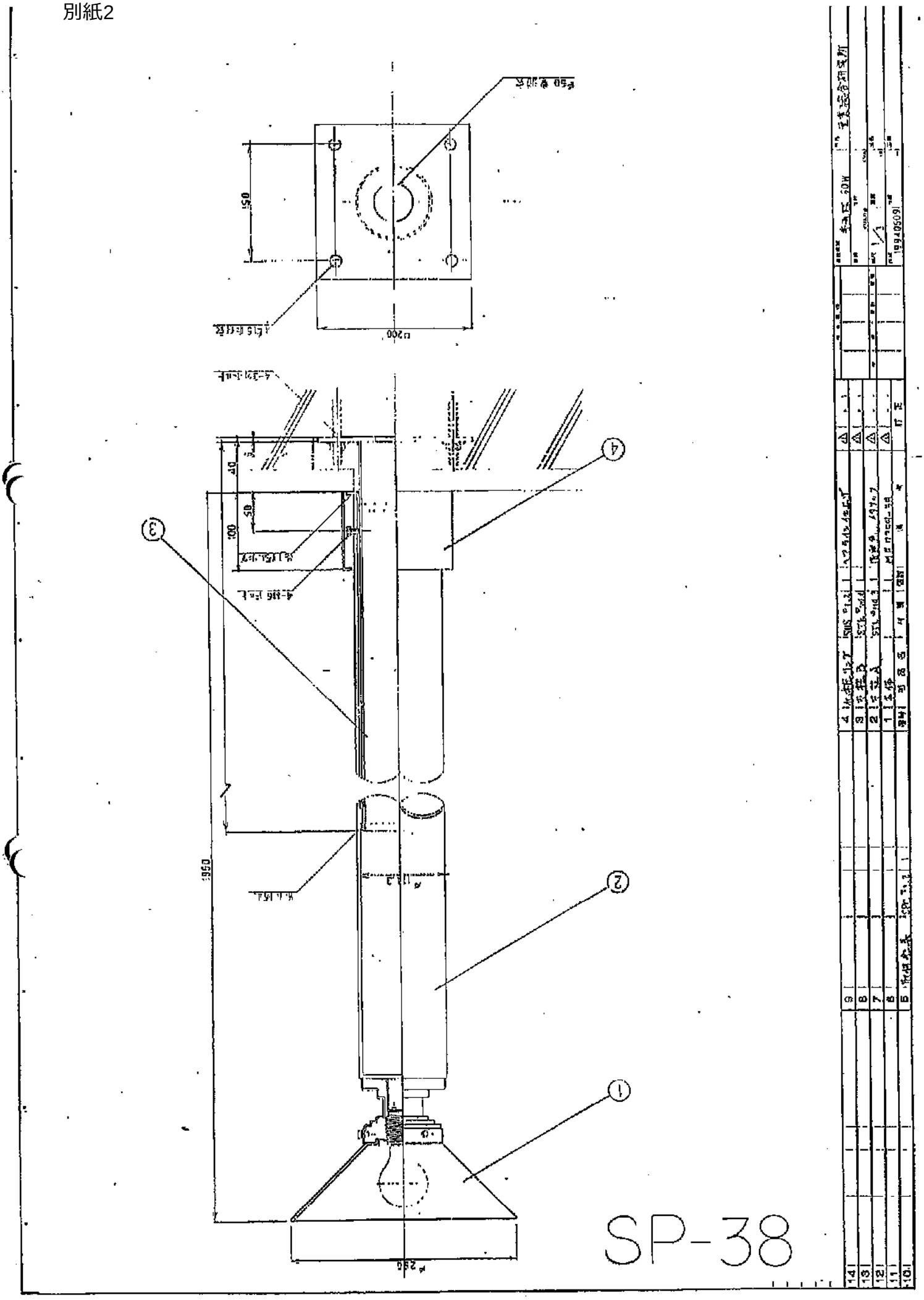

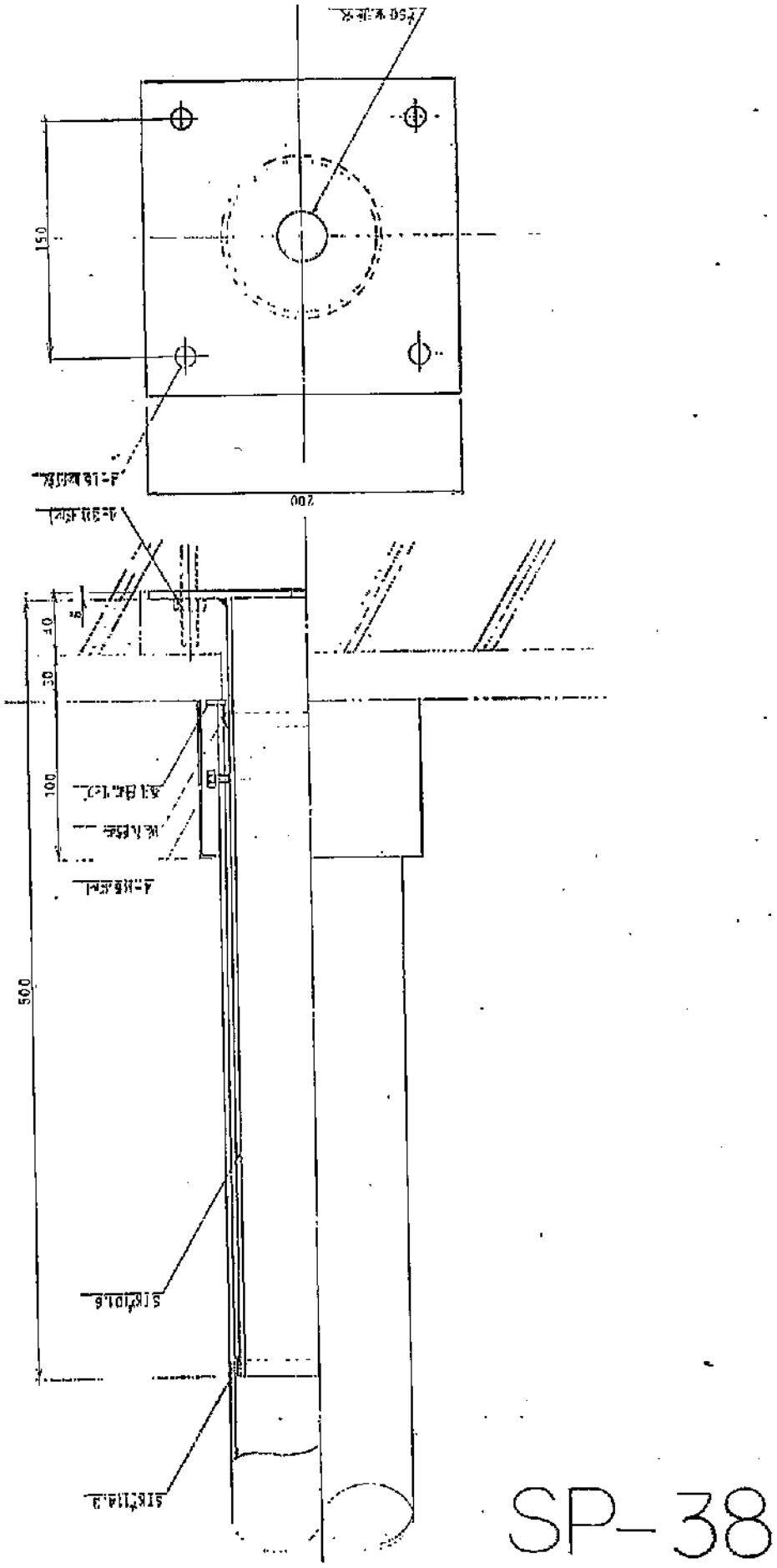
150
200
500
100
30
10
SP-38

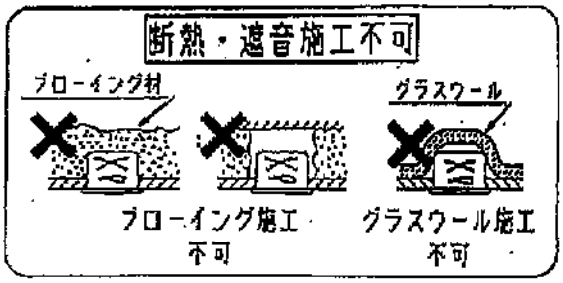

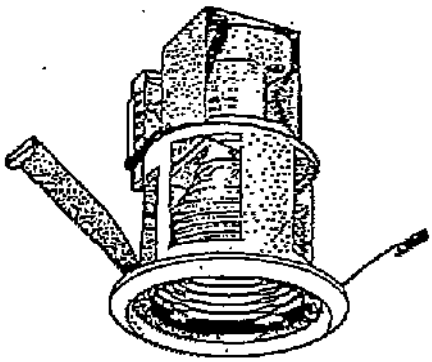

全般照明用

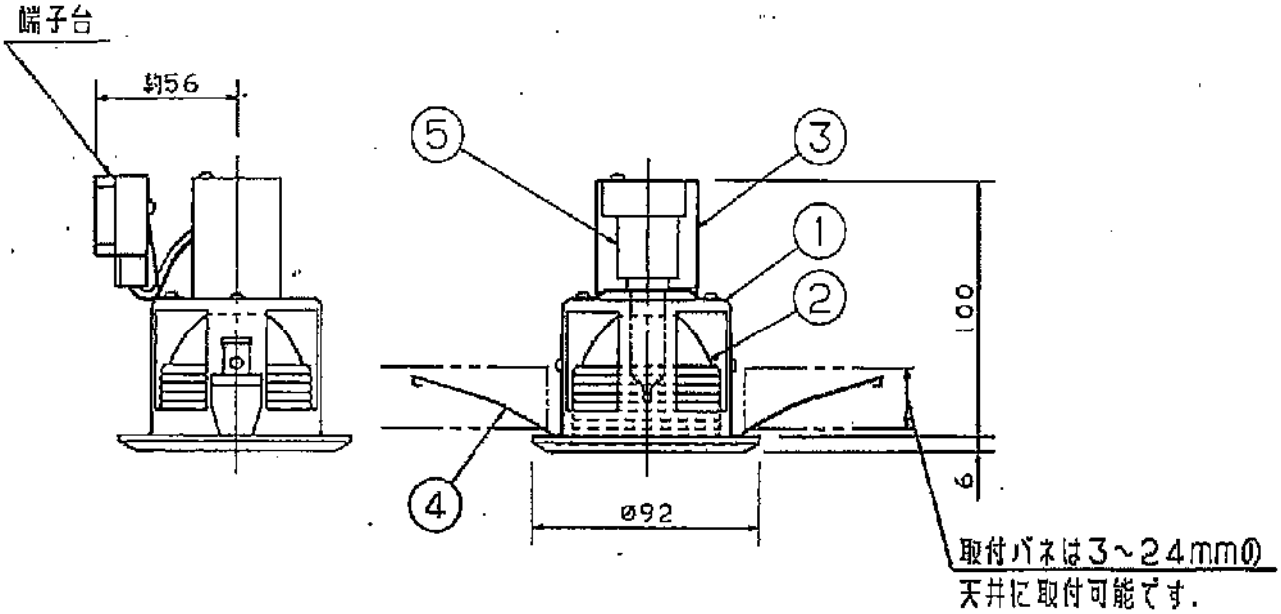

<施工上のご注意>

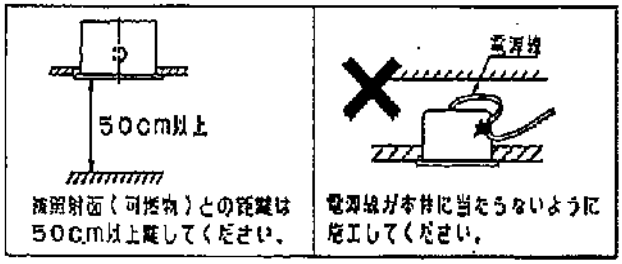

特記事項 SP-50		5	ソケット		E17	品番 LB74050T
		4	取付バネ	ステンレス鋼板（t0.4）		
		3	ソケット台	亜鉛鋼板（t0.8）		
適合ランプ	KTクリプトン電球（クリア）	2	反射板	アル三板（t0.8）	ダークグレーつや消し塗装	松尾 津山 芝原
W・数	最大75X1	1	枠	鋼板（t0.8）	オフホワイトアクリル塗装	
器具重量	約0.3kg	部番	部品名	材質・素材厚	備考	松下電工株式会社

単位：mm　第三角法（JIS A-4）　LB74050T-K

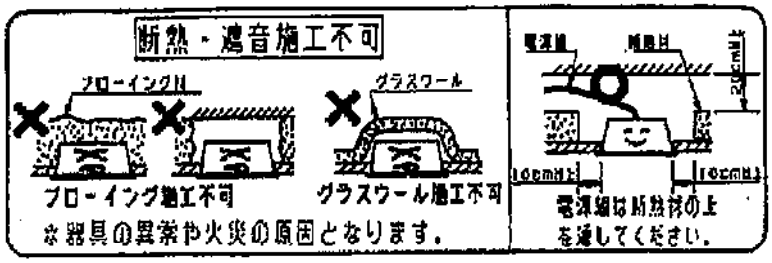

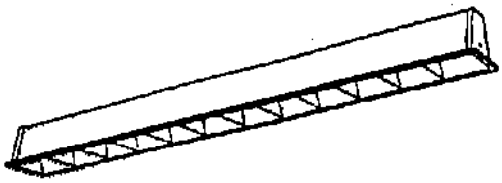

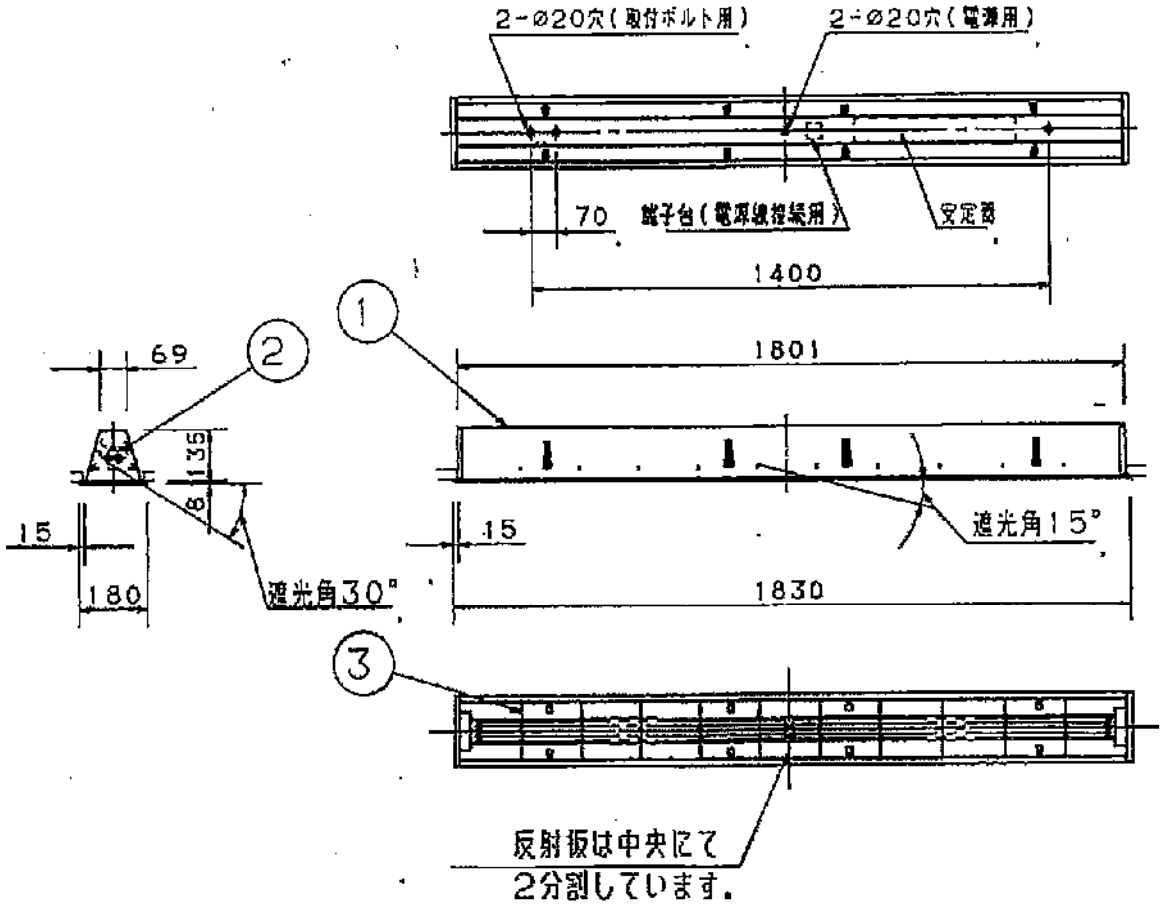

埋込穴寸法 160X1810

SP-51

特記事項		5				品番
		4	ソケット	PBT樹脂	L548R	NF82771
		3	ルーバ	鋼板(t1.0)	ホワイトメラミン塗装	
適合ランプ	ツイン1蛍光灯	2	反射板	鋼板(t0.6)	ホワイトメラミン塗装	山 鎮 中 西
W・数	FPR96WX2	1	本体	鋼板(t0.6)	ホワイトメラミン塗装	
器具重量	9.3kg	部番	部品名	材質・素材厚	備考	松下電工株式会社

単位・mm

階段通路誘導灯　建築基準法型非常用照明器具

型式認定番号 3AF-17　型式区分 AH

FDL27EX-N 設計値0.65　K36197(1)

取付高さ				1.0m	1.5m	2.0m	2.5m	3.0m	3.5m	4.0m
最高照度	Y=1.0m	2	X+	2.3	2.5	2.6	2.5	2.5	2.5	0.0
		2	X−	1.1	1.3	1.4	1.3	1.0	0.0	0.0
		1	X+	3.1	3.5	3.7	3.6	3.6	3.6	3.7
	Y=1.5m	2	X+	1.9	2.1	2.2	2.2	2.2	2.2	0.0
		2	X−	0.7	0.9	1.0	1.0	0.9	0.6	0.0
		1	X+	2.8	3.2	3.5	3.6	3.6	3.6	3.5
	Y=2.0m	2	X+	0.0	1.4	1.6	1.7	1.8	1.8	0.0
		2	X−	0.0	0.5	0.7	0.8	0.8	0.6	0.0
		1	X+	2.3	2.6	3.1	3.2	3.3	3.3	3.1

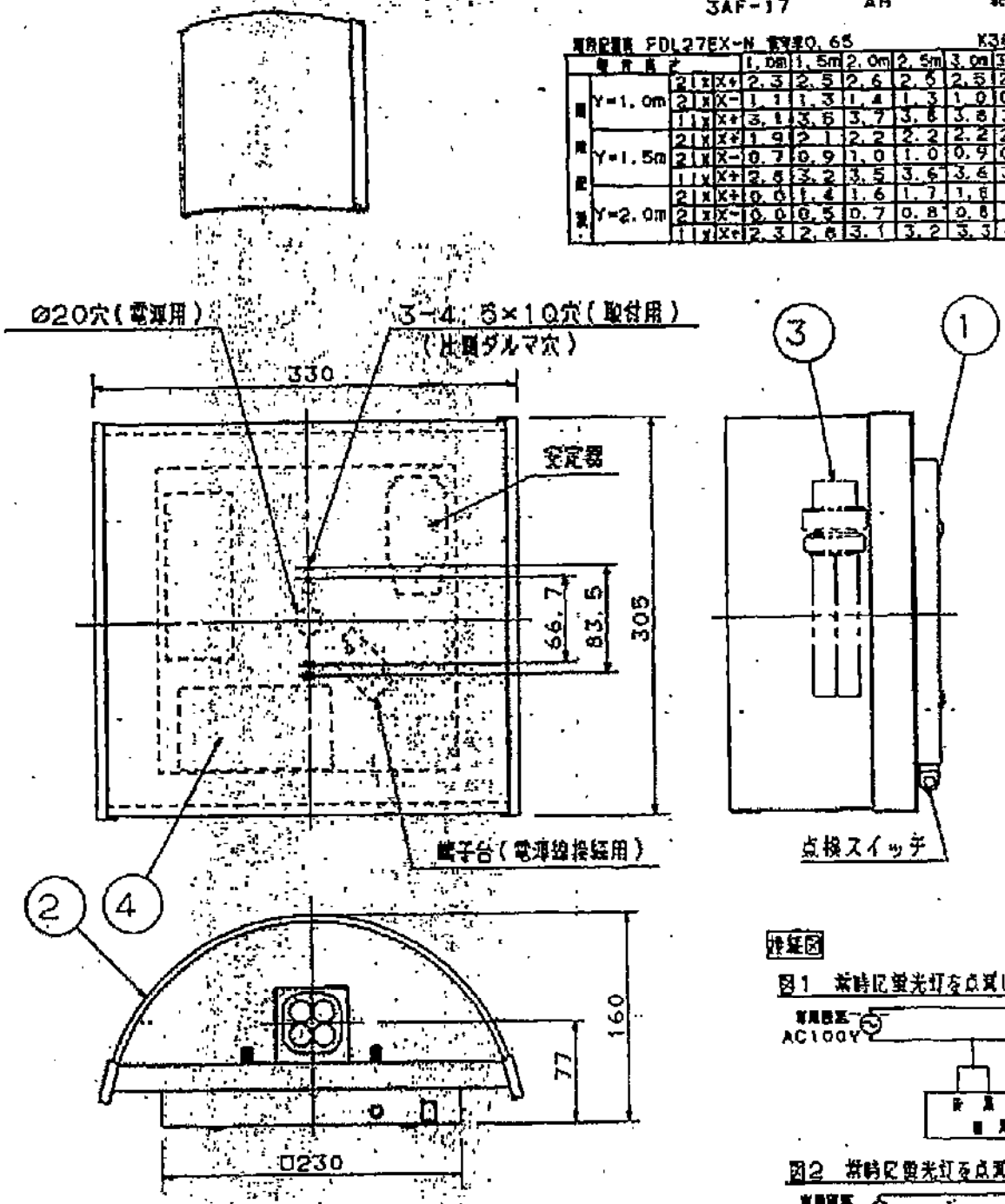

参考図

図1　常時に蛍光灯を点灯しない場合

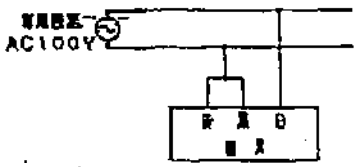

図2　常時に蛍光灯を点灯する場合

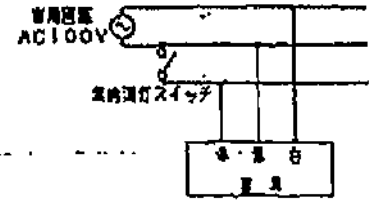

1．常時に蛍光灯を点灯しない場合は、図1のように端子台の白線と黒線に接続してください。この際、端子台の黒線と赤線間の短絡線は、はずさないでください。
2．常時に蛍光灯を点灯する場合は、図2のように端子台の白線・黒線・赤線にそれぞれ接続してください。この際、端子台の短絡線は、はずしてください。
（誘導灯として図2のように使用される場合は、所轄消防署の了解を得てください。）

特記事項 SP-52			5				品番
			4	蓄電池	4.6V2500mAh	FK647	電池内蔵型
充電電流	95mA	光束比 40%	3	ソケット	ユリア	L534R	NF99272
適合ランプ	ツイン2蛍光灯		2	カバー	ガラス（t5）	内部ホワイト塗装 ウレタンコーティング	山中 諸図
W・数	常時・非常時FDL27EX-N×1		1	本体	鋼板（t1.0）	ホワイトメラミン塗装	
器具重量	4kg		部番	部品名	材質・素材厚	備考	松下電工株式会社

単位：mm　第三角法（JIS A-4）　NF99272-K

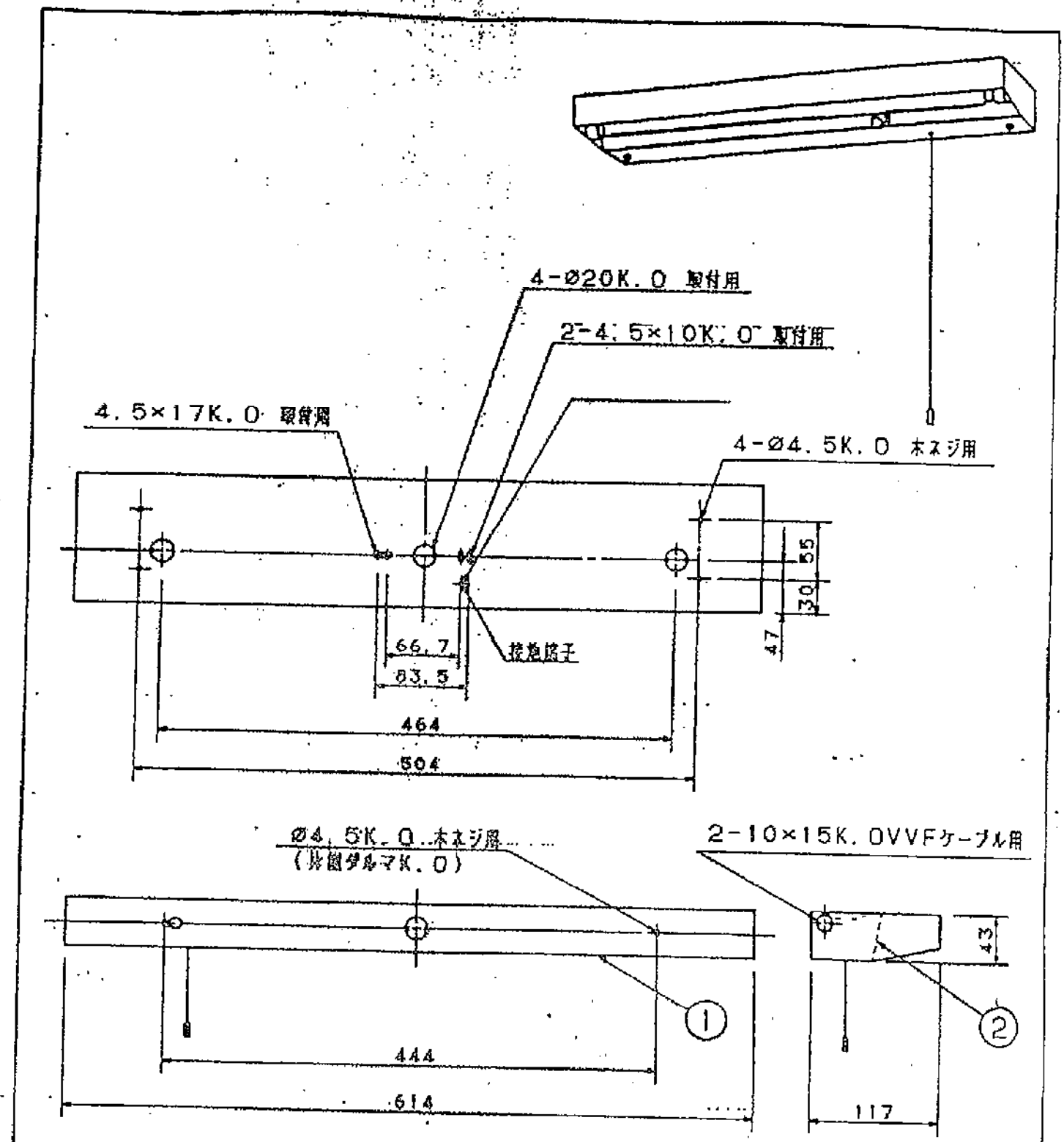

SP56

特記事項		5				品番 HW283
		4				
		3				
適合ランプ	蛍光灯	2	反射板	鋼板(t0.4)	白メラミン焼付	松田
W・数	20X1	1	本体	鋼板(t0.5)	アイボリーメラミン焼付	芝
器具重量	約1.2kg	部番	部品名	材質・素材厚	備考	松下電工株式会社

単位：mm　第三角法 (JIS A-4)　HW283

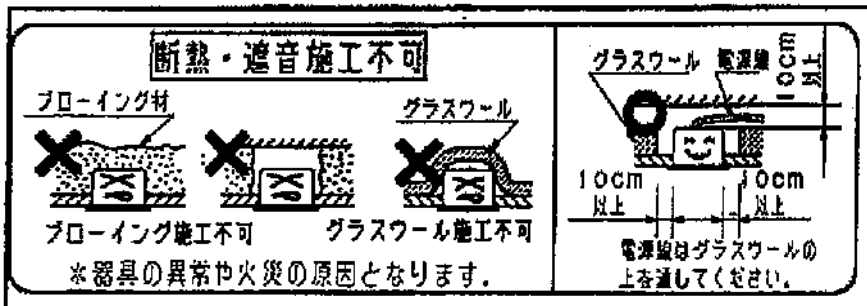

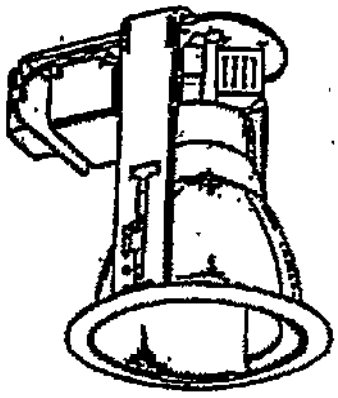

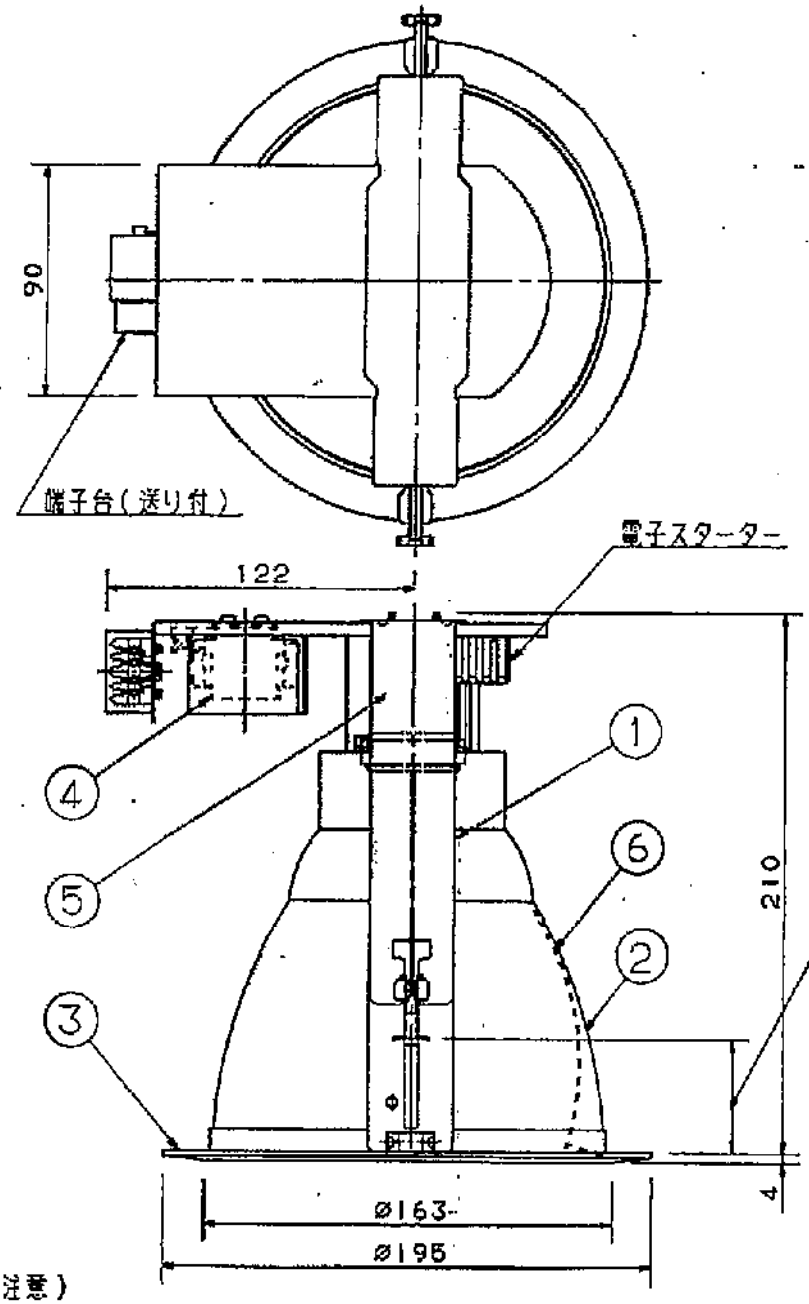

埋込穴寸法
Ø175

SP-57

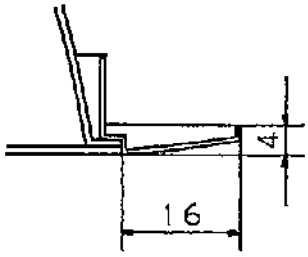

取付金具は5～40mmの天井に取付可能です。
ロックウール等、軟らかい天井に取付ける場合は必ず、取付金具と天井の間に補強材を入れて下さい。
（取付金具が天井にくい込み、枠と天井の間にスキマができることがあります。）

ウォールウォッシャー
天井の壁面側にレイアウトし壁面を照射します。

（ご注意）
蛍光灯は周囲の温度や風などにより明るさが変化します。
プレナムリターン等の換気方式で器具への空気の出入りが強い所や低温となる場所では極端に照度が低下します。

		6	補助反射板	アルミ板（t1.0）	銀色鏡面仕上	
特記事項		5	ソケット	PBT樹脂	L533R	品番
		4	安定器			NF11639K
		3	枠	鋼板（t0.6）	ライポリーシリア消シ アクリル塗装	
適合ランプ	ツイン2蛍光灯（電球色）	2	反射板	アルミ板（t1.0）	銀色鏡面仕上	安達 長尾 永島
W・数	FDL18EX-LX1	1	本体	TMH（t1.0）（塗装焼付塗装）		
器具重量	1.0kg	部番	部品名	材質・素材厚	備考	松下電工株式会社

単位：mm　第三角法

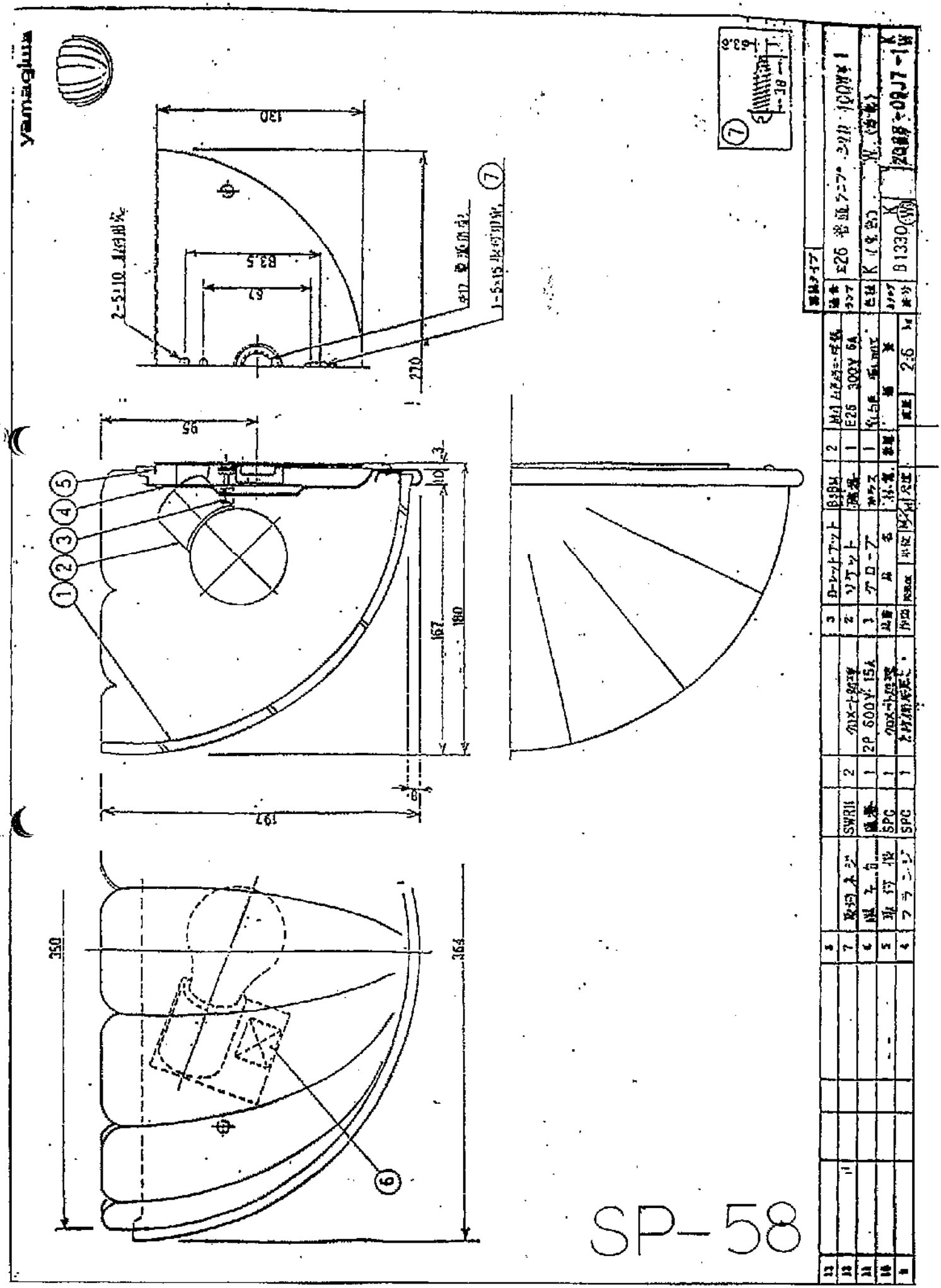
yamaguma
SP-58

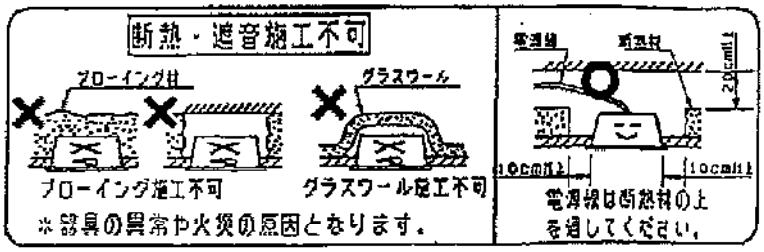

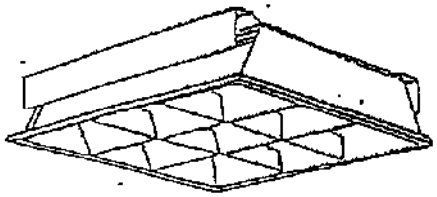

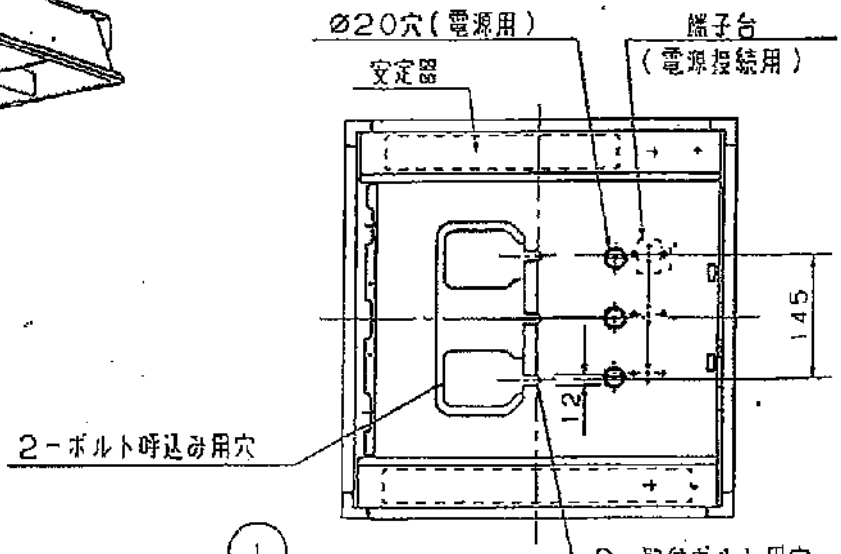

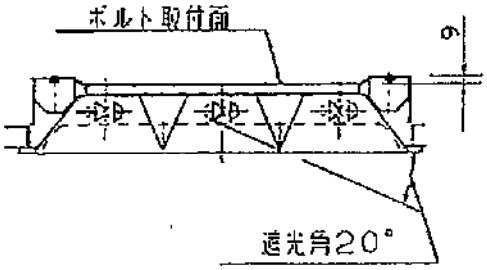

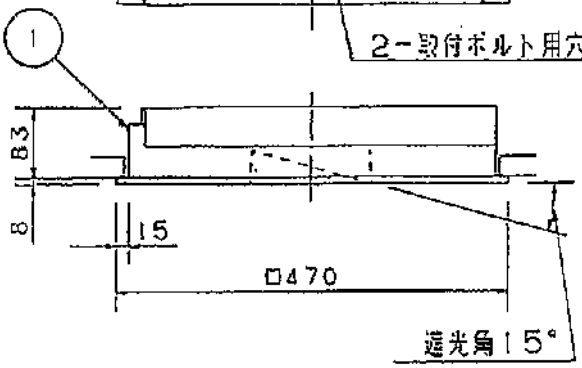

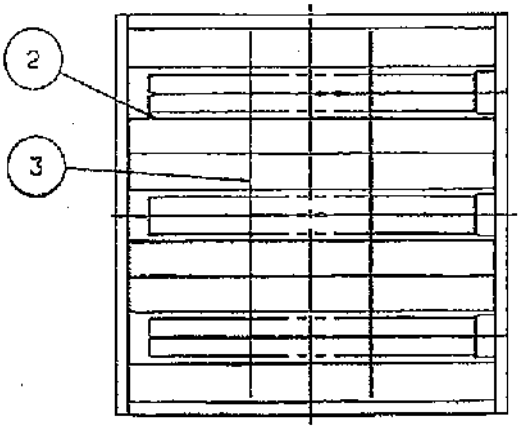

埋込穴寸法 □450

特記事項						品番
SP-59		5				NF33664
		4	ソケット	PBT樹脂	NZ0503	
		3	ルーバ	TMH(t1.0)（塗装品同等）	ホワイト	
適合ランプ	ツイン1蛍光灯	2	反射板	TMH(t0.5)（塗装品同等）	ホワイト	山中
W・数	FPL36X3	1	本体	鋼板(t0.6)	ホワイトメラミン塗装	祐西
器具重量	5.2kg	部番	部品名	材質・素材厚	備考	松下電工株式会社

単位：mm　第三角法（JIS A-4）　NF33664-K1

別紙2

小形避難口誘導灯

型式認定番号
HAS11-07

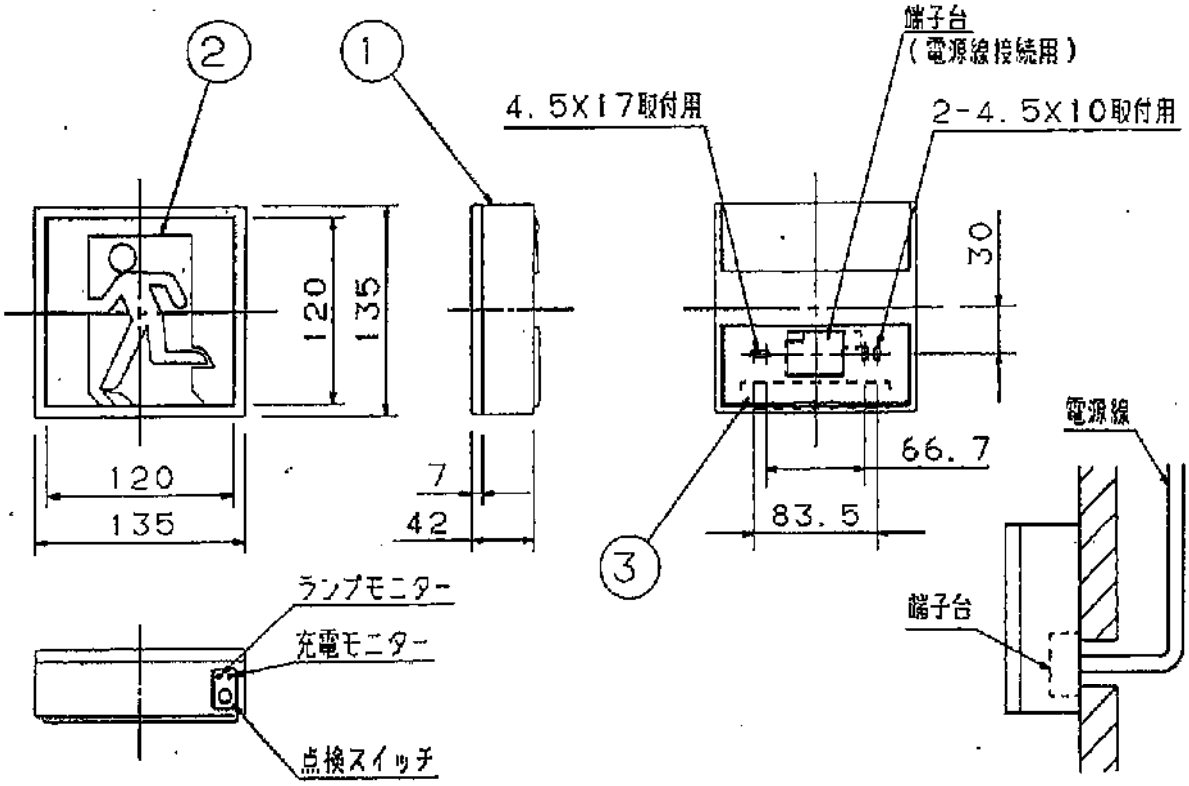

電源線挿入状態

結線図　図1常時に蛍光灯を消灯しない場合

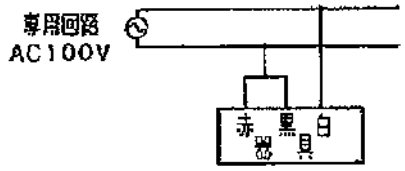

図2常時に蛍光灯を消灯する場合

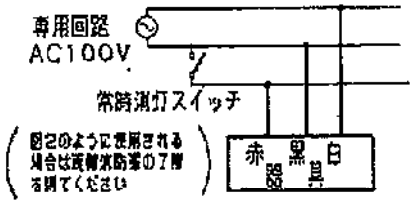

注)この器具は壁直付専用です．天井直付される場合は直付金具をご使用ください

この器具をボックスカバーに直付される場合は器具用カバーと天井面取付金具をご使用下さい　丸穴カバーはご使用できません
(天井直付の場合)

丸穴カバー　

器具用カバー
(スイッチカバー)　 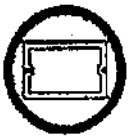

適合品は下記のミニ版をご覧ください．

合致品	品番
カード	FK01550
標示パネル	FK01820, FK01825 FK01821, FK01822
天井直付金具	FK01000

充電電流	25mA
光束比	83%型

特記事項	SP-70	5				品番
		4				電池内蔵型(壁直付型) モニター付
		3	蓄電池	4.8V600mAh	FK127	FA11437
適合ランプ	CF110T4EN	2	標示板	アクリル(t2.0)		田道志 中浦水
W・数	常時・非常時　2X1	1	本体	ASA樹脂	クールホワイト	
器具重量	0.8kg	部番	部品名	材質・素材厚	備考	松下電工株式会社

単位：mm　第三角法　69/84　FA11477-K

別紙2

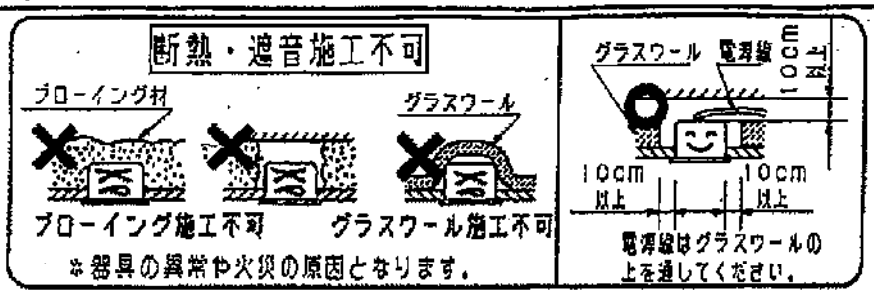

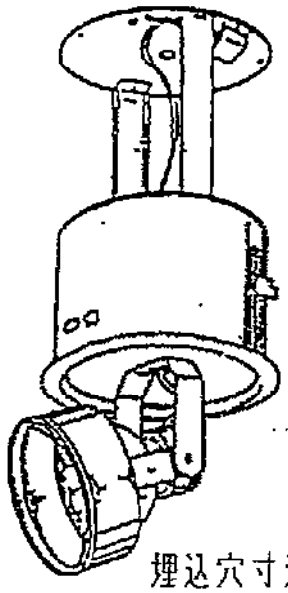

埋込穴寸法
Ø175

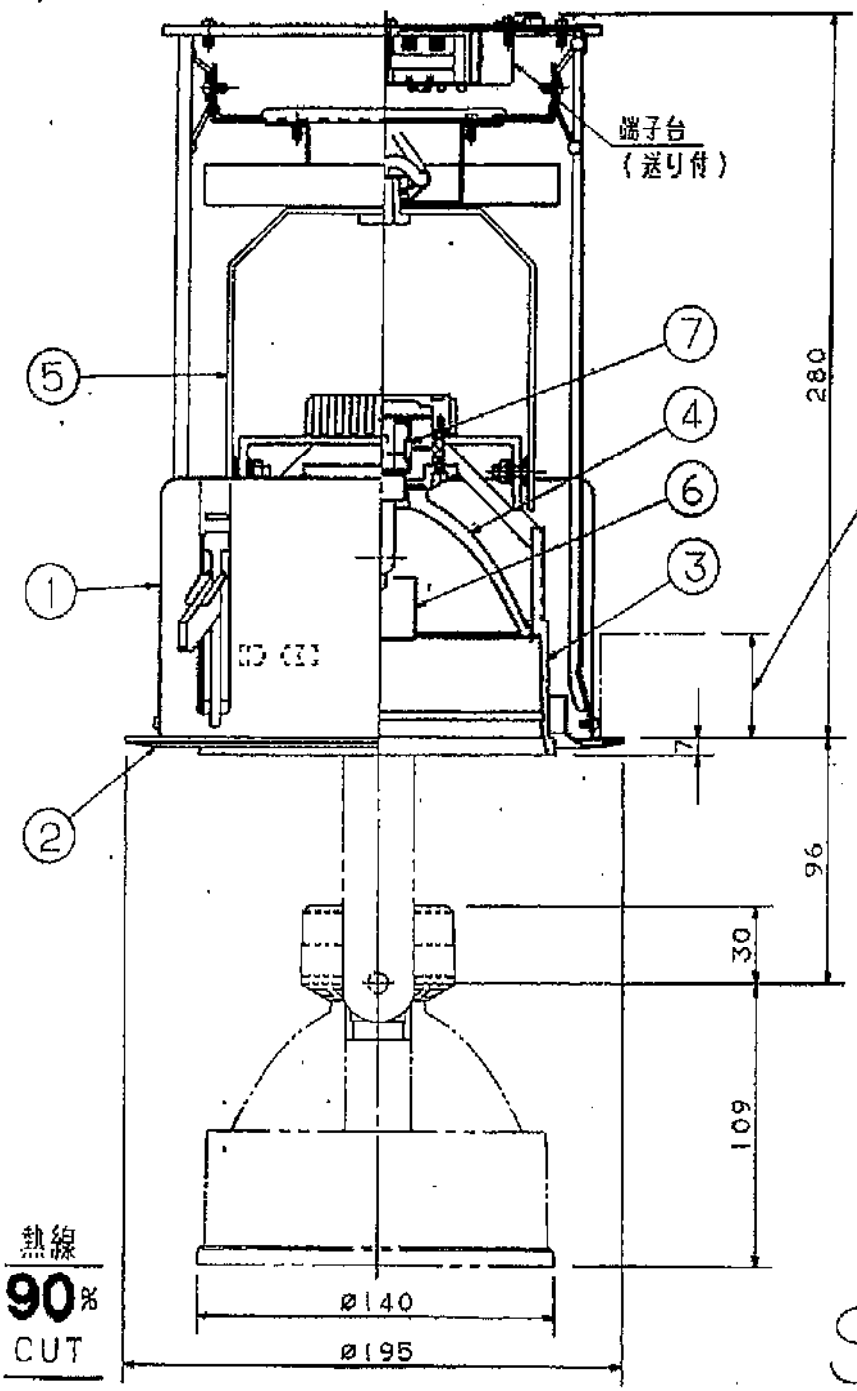

取付金具は4～40mmの天井に取付可能です。
ロックウール等、軟らかい天井に取付ける場合は必ず、取付金具と天井の間に補強材を入れて下さい。（取付金具が天井にくい込み、枠と天井の間にスキマができることがあります。）

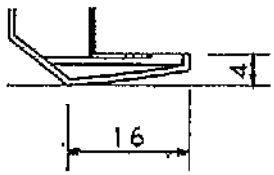

照射角度

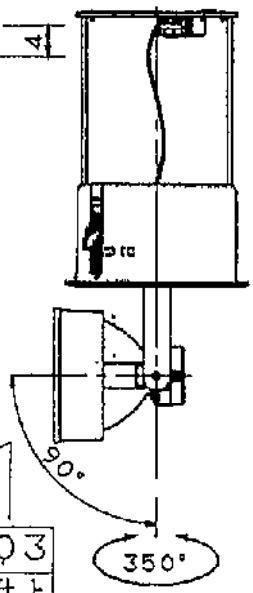

熱線
90%
CUT

SP-71

被照射面との距離は70cm以上離してください。

部番	部品名	材質・素材厚	備考
7	ソケット		NZ0803
6	ランプカバー	ステンレス（t0.5）	ブラック仕上
5	アーム	鋼板（t2.0）	オフホワイトツヤ消シアクリル塗装
4	反射鏡	ガラス	内面蒸着 外面ツヤ消シ
3	セード	アルミダイカスト	オフホワイトツヤ消シアクリル塗装
2	枠	鋼板（t0.8）	オフホワイトツヤ消シアクリル塗装
1	本体	T材（t0.5）（塗装生地鋼板）	内面ブラック 外面ホワイト

特記事項

適合ランプ	JD110V130W-N/E
W・数	最大130W×1
器具重量	1.8kg

品番DH-20PH型
NL73222W

安達 長尾 永島

松下電工株式会社

単位：mm　第三角法（70/84A-4）

NL73222W-K1

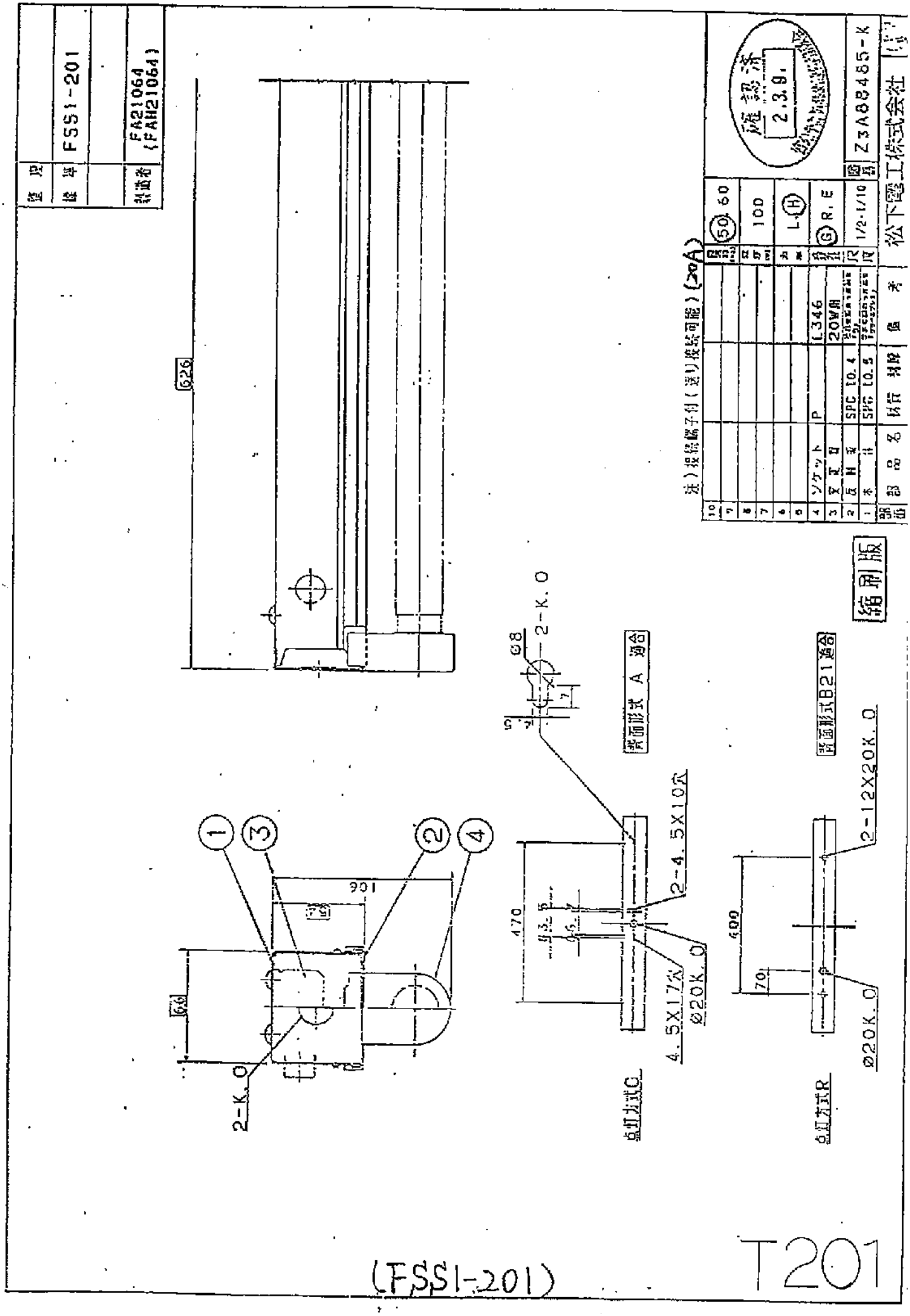
FSS1-201
FA21064
(FAH21064)
626
901
640
2-K.O
1
3
2
4
470
2-4.5X10穴
4.5X17穴
φ20K.O
2-K.O
φ8
点灯方式G
両面形式A 適合
400
70
2-12X20K.O
φ20K.O
点灯方式R
両面形式B21適合
縮刷版
注）接続端子付（送り接続可能）（2φA）
ソケット
P
L346
20W用
SPC 10.4
SPC 10.5
R.E
L.H
1/2・1/10
松下電工株式会社
Z3A88485-K
T201
(FSS1-201)

空 原	
標 準	FS51-401
適用器具	FA41064 (FAH41064)

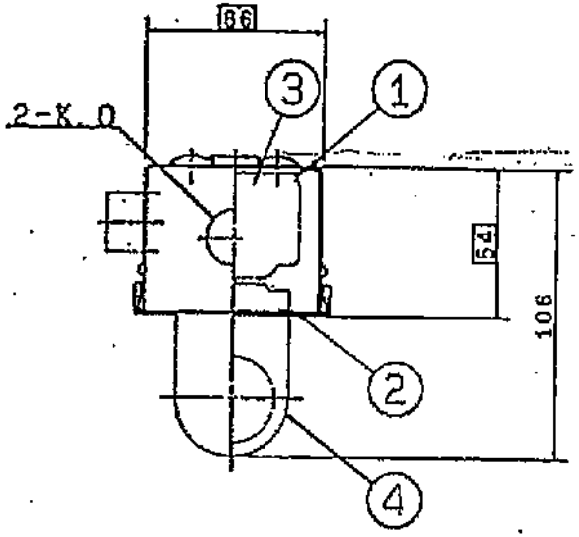

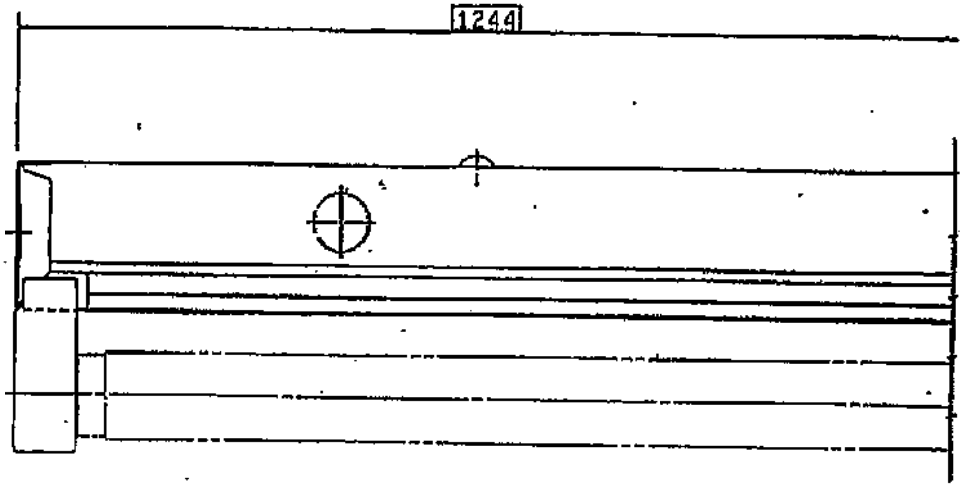

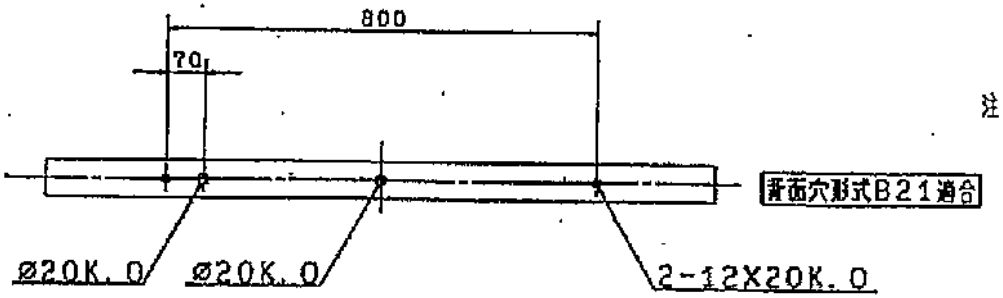

3. 接続端子付（送り接続可能）(≥20A)
2. 点灯方式Pで230V，240V，254V，265Vの場合はできません。
注）1. 点灯方式RL，PLの場合はできません。

図番	部品名	材質	材厚	備考
10				
9				
8				
7				
6				
5				
4	ソケット	P		L346
3	安定器			40W用
2	反射板	SPC	10.4	
1	本体	SPC	10.5	

適用	50 60
電圧	100 110, 120 220, 230, 240, 250
方式	L H
点灯	G R P
尺度	1/2・1/10
図番	Z3A88004-K

確認済 1.3.10 東京都建築指導部

縮刷版

松下電工株式会社

(FS51-401)

T401

(社)日本照明器具工業会様式

Sdm.m. 三AK (A3) 型No.(FB04)

別紙2

整理	
様式	FSS1-1101
区分	B
製造者	FA81064P (FAH81064P)

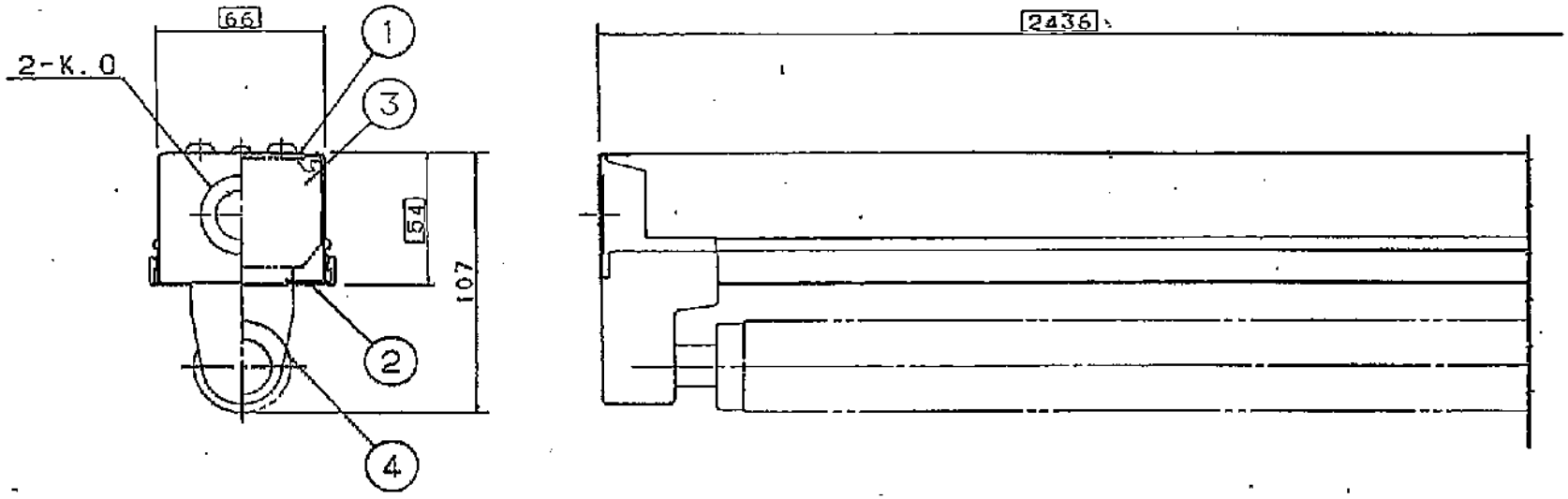

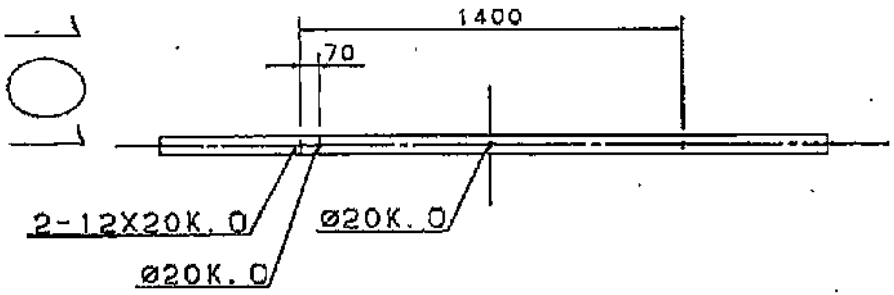

2. 接続端子付（送り接続可能）(20A)

注）1. 点灯方式Pで100V，230V，240V，254V，265Vの場合はできません。

背面形式B21適合

部番	部品名	材質 材厚	備考
10			
9			
8			
7			
6			
5			
4	ソケット	P	
3	安定器		110W用
2	反射板	SPC t0.4	
1	本体	SPC t0.6	クリームグレイ

周波数(Hz)	50, 60
電圧(V)	100 200, 230 240, 254, 265
立米	H
点灯方式	R P
尺度	1/2・1/20
図番	Z3B80099-K

確認済 5. 3. 5

松下電工株式会社

縮刷版

(FSS1-1101) T110T

73/84

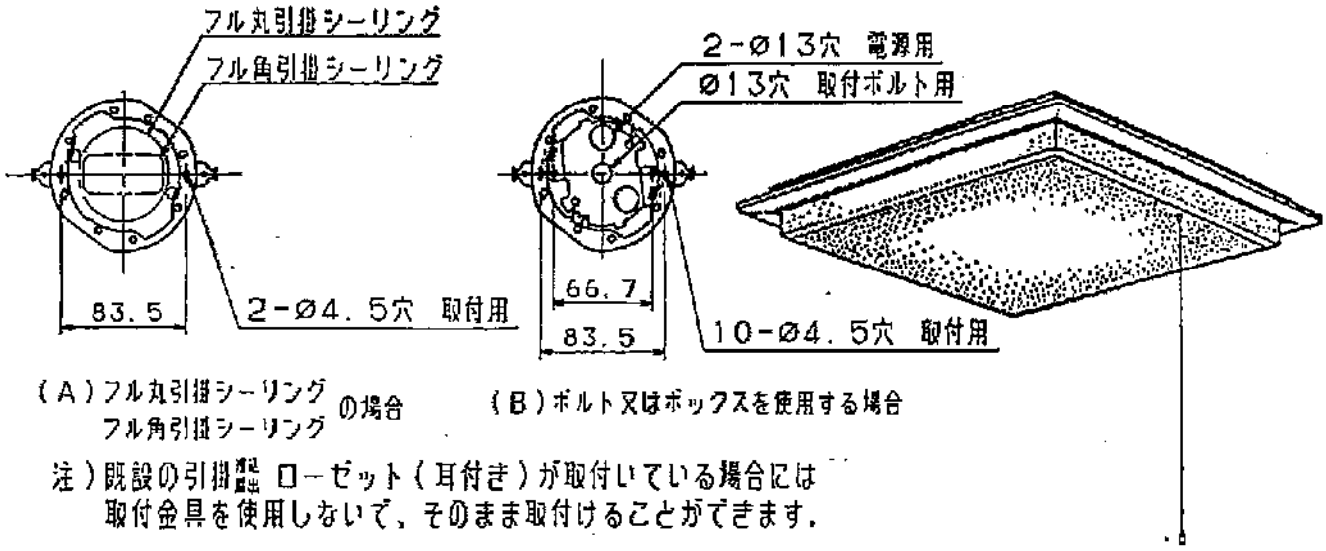

（A）フル丸引掛シーリング
フル角引掛シーリング の場合

（B）ボルト又はボックスを使用する場合

注）既設の引掛製品 ローゼット（耳付き）が取付いている場合には
取付金具を使用しないで、そのまま取付けることができます。

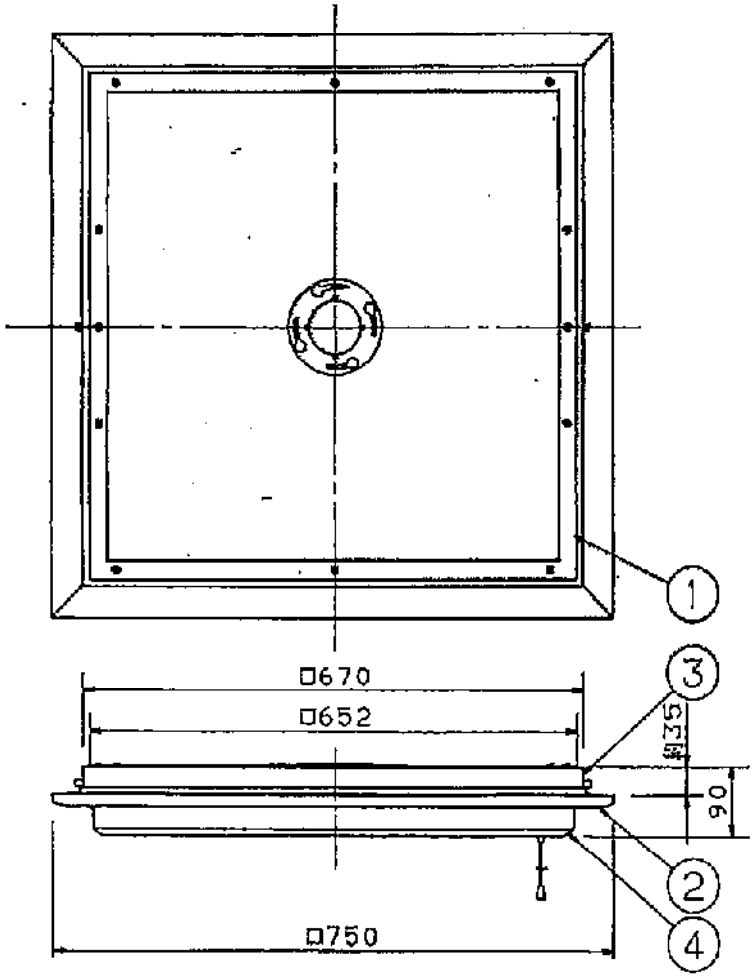

カバー取付方法は、プッシュ方式です。
段調光スイッチ付
点灯順序　全灯→段調光→豆球→滅

注）この器具の近くでは光高周波方式のリモコンが作動しない場合がごくまれにありますので、ご注意ください。

特記事項		5				品番
		4	カバー	アクリル	乳白	HA1913T
		3	枠	硬質塩ビ	グリーン	
適合ランプ	パルック蛍光灯	2	飾り	木製	白木	松津
W・数	20X5	1	本体	TMH(t0.55)（塗装亜鉛鋼板）	内面ノホワイト 外面ノグレー	田山
器具重量	約6.7kg	部番	部品名	材質・素材厚	備考	松下電工株式会社

単位：mm　第三角法（JIS A-4）　HA1913T-K　(B55)

Cグループ機種

				公共施設用機種名	当社機種名	安定器仕様	価格 100V	
	埋込形	一般形		SH1-FBC10-101 CAD	KYH1071	1L	¥27,700	○
				SH1-FBC10-201 CAD	KYH2071	1L	¥44,300	○
				SH1-FBC10-402	KYH4072	1L	¥103,800	△
		誘導音付加形		SH1-FBC10AF-201 CAD	KYH20001A	1L	¥123,600	△
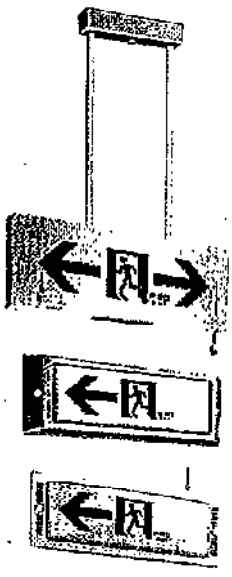	誘導灯	天井吊下形	片面	一般形	ST1-FPF12-101	KSH1571+C216P	1L	¥29,300	○
					ST1-FPF12-201	KSH2571+C216P	1L	¥42,300	○
					ST1-FPF12-402	KSH4572+C17PC(×2本)	1L	¥85,300	○
			両面		ST1-FPF13-101	KSH1581+C216P	1L	¥33,700	○
					ST1-FPF13-201	KSH2581+C216P	1L	¥46,200	○
					ST1-FPF13-402	KSH4582+C17PC(×2本)	1L	¥97,300	○
			片面	高光形	ST1-FPF12D-201	KSH2131+C17PLG(×2本)	1L	¥46,200	○
			両面		ST1-FPF13D-201	KSH2141+C17PLG(×2本)	1L	¥50,100	○
		壁付形		一般形	ST1-FBF10-101 CAD	KSH1041A	1L	¥26,200	○
					ST1-FBF10-201 CAD	KSH2111	1L	¥39,900	○
		埋込形			ST1-FBC10-101 CAD	KYH1041	1L	¥26,200	○
					ST1-FBC10-201 CAD	KYH2111	1L	¥39,900	○
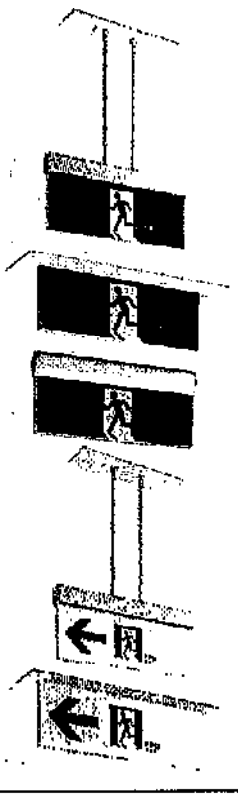	パネル形誘導灯	天井吊下形		避難口誘導灯	SH1-FPF10P-101 CAD	KSH1271	1L	¥66,600	○
					SH1-FPF10P-201 CAD	KSH2271	1L	¥91,700	○
					SH1-FPF10P-351 CAD	KSH3271	1L	¥147,000	○
		天井埋込形	両面		SH1-FRF10P-101 CAD	KSH1251	1L	¥54,500	○
					SH1-FRF10P-201 CAD	KSH2251	1L	¥75,900	○
					SH1-FRF10P-351 CAD	KSH3251	1L	¥136,800	○
		壁付形			SH1-FBF10P-101 CAD	KSH1291	1L	¥66,600	○
					SH1-FBF10P-201 CAD	KSH2291	1L	¥91,700	○
					SH1-FBF10P-351 CAD	KSH3291	1L	¥147,000	○
		天井吊下形	片面	室内通路誘導灯	ST1-FPF12P-201 CAD	KSH2271	1L	¥91,700	○
			両面		ST1-FPF13P-101 CAD	KSH1281	1L	¥73,000	○
					ST1-FPF13P-201 CAD	KSH2281	1L	¥95,400	○
		天井埋込形	片面		ST1-FRF12P-201 CAD	KSH2251	1L	¥75,900	○
			両面		ST1-FRF13P-101 CAD	KSH1261	1L	¥58,000	○
					ST1-FRF13P-201 CAD	KSH2261	1L	¥78,300	○

表示について：◎ 販売会社・配送センター在庫品　○ 工場在庫品　◎ 準標準品　◎ 準注文品　△ 注文品　★ 在庫僅少品（生産中止品）

Cグループ機種

◎公共施設用照明器具(JIL5004)1994年版仕様に適合する一括確認外の照明器具です。
●下記、表の機種図面には確認印がありません。
●誘導灯の標識板は別途ご指示ください。

一括確認外仕様(1994年版)適合機種一覧表

				公共施設用機種名	当社機種名	安定器仕様	価格 100V	
誘導灯	天井直付形	片面	一般形	SH1-FSF10-101 SH1-FSF10-201 SH1-FSF10-402	KSH1071+TK241 KSH2151 KSH4052	1L 1L 1L	¥24,820 ¥39,100 ¥81,800	○ ○ ○
		両面		SH1-FSF11-101 SH1-FSF11-201 SH1-FSF11-402	KSH1081+TK241 KSH2161 KSH4062	1L 1L 1L	¥27,220 ¥43,000 ¥93,800	○ ○ ○
	壁付形	片面		SH1-FBF10-101 SH1-FBF10-201 SH1-FBF10-402	KSH1071 KSH2151 KSH4052	1L 1L 1L	¥24,100 ¥39,100 ¥81,800	○ ○ ○
	天井直付形	片面	蛍光形	SH1-FSF10D-201	KSH2131	1L	¥42,800	○
			点滅形	SH1-FSF10F-201 SH1-FSF10F-402	KSD2051 KSD4012	1L 1L	¥68,000 ¥112,000	○ ○
		両面	蛍光形	SH1-FSF11D-201	KSH2141	1L	¥46,700	○
			点滅形	SH1-FSF11F-201 SH1-FSF11F-402	KSD2061 KSD4022	1L 1L	¥71,900 ¥124,000	○ ○
	壁付形	片面	蛍光形	SH1-FBF10D-201	KSH2131	1L	¥42,800	○
	天井直付形	片面	鉄道信号付加形	SH1-FSF10AF-201	KSH21011	1L	¥118,400	△
		両面		SH1-FSF11AF-201	KSH21021	1L	¥122,800	△
	壁付形	片面		SH1-FBF10AF-201	KSH21011	1L	¥118,400	△
	天井吊下形	片面	一般形	SH1-FPF10-101 SH1-FPF10-201 SH1-FPF10-402	KSH1071+C214PLG KSH2151+C214PLG KSH4052+C17PLG(×2本)	1L 1L 1L	¥27,300 ¥42,300 ¥85,200	○ ○ ○
		両面		SH1-FPF11-101 SH1-FPF11-201 SH1-FPF11-402	KSH1081+C214PLG KSH2161+C214PLG KSH4062+C17PLG(×2本)	1L 1L 1L	¥29,700 ¥46,200 ¥97,200	○ ○ ○
		片面	蛍光形	SH1-FPF10D-201	KSH2131+C17PLG(×2本)	1L	¥46,200	○
			点滅形	SH1-FPF10F-201 SH1-FPF10F-402	KSD2051+C17PLG(×2本) KSD4012+C17PLG(×2本)	1L	¥71,400 ¥115,400	○ ○
		両面	蛍光形	SH1-FPF11D-201	KSH2141+C17PLG(×2本)	1L	¥50,100	○
			点滅形	SH1-FPF11F-201 SH1-FPF11F-402	KSD2061+C17PLG(×2本) KSD4022+C17PLG(×2本)	1L 1L	¥75,300 ¥127,400	○ ○
		片面	鉄道信号付加形	SH1-FPF10AF-201	KSH21011+C17PLG(×2本)	1L	¥121,800	△
		両面		SH1-FPF11AF-201	KSH21021+C17PLG(×2本)	1L	¥125,700	△

表示について：◎販売会社・配送センター在庫品　○工場在庫品　◎準標準品　◎準注文品　△注文品　★生産中止品(在庫僅少品)

EYE		整理番号	

平成　　年　　月　　日

完　成　図

岩崎電気株式会社
横浜営業所
〒222-0033
神奈川県横浜市港北区新横浜 2-15-12
共立新横浜ビル４Ｆ
TEL : 045-475-3800
Fax : 045-475-3807
担当者：寺内洋文

件名　産業技術総合研究所

施主　　殿
設計監理　　殿
建築工事　　殿
電気工事　　殿
代理店　　殿

ホール中央 4灯
天井用水銀灯

IWASAKI ELECTRIC CO. LTD

別紙2

明　細　表

No.　5B2190A-B　1
平成 17年4月12日

産業技術総合研究所

施　　主　　殿
設計事務所　　殿
建 築 工 事　　殿
電 気 工 事　　殿
代　理　店　　殿

特記仕様

岩崎電気株式会社
横浜営業所
TEL 045-475-3800　FAX 045-475-3807

件名No. 5B2190A　周波数 50 Hz　担当 寺内 洋文

照会No.	名称	形式	図番	電圧	数量
	ＨＩＤ４００Ｗ安定器併置形天井灯	HB4020A01	0001552	200	4
	高天井用照明器具（セード）	SAW413	0000926		4
	メンテリフター一般直付形（角形２本吊，１０Ｋｇ）	UDM22272	EOL47737	200	4
	高天井用照明器具（ガード）	GSAW4131	0000927		4
	メタルハライドランプ４００Ｗ	MF400LSH2/BUP	0001419		4
	電動昇降装置用操作盤	UDA30124/10A	EOL39765	200	1

備考

光、最先端をめざして IWASAKI

IS
C019
ELS

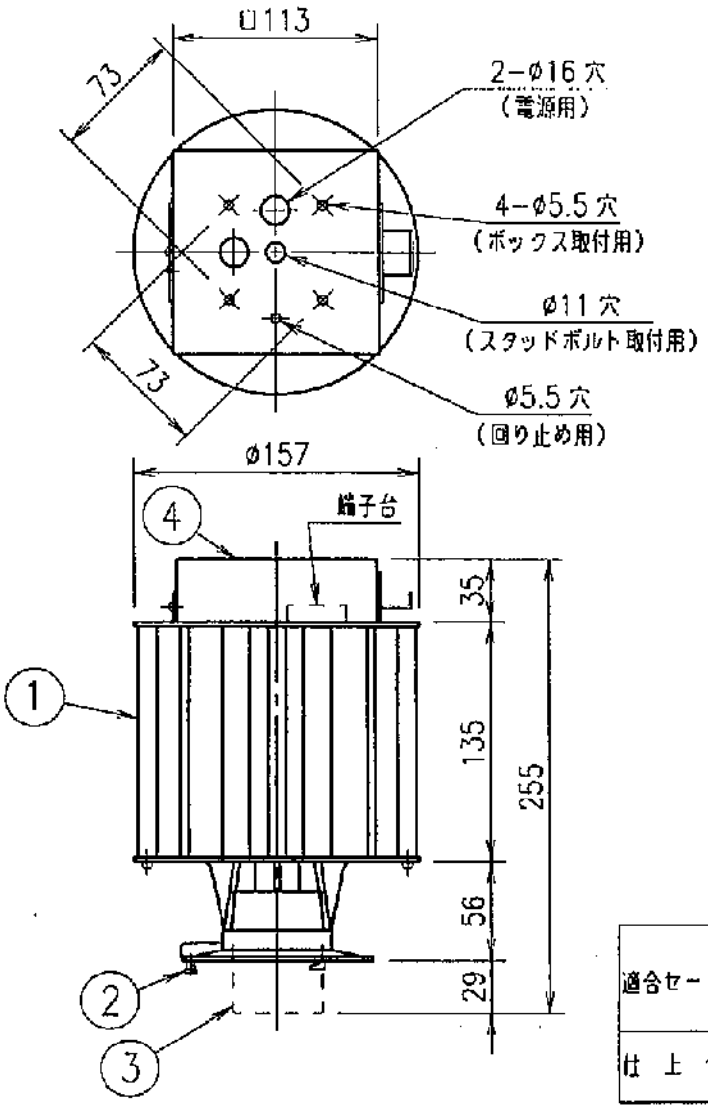

適合セード	SAM412　SAN412 SAW412　SAW413 SAW413Z
仕上色	クリームホワイト （マンセル7.5Y9／1）

特性表

適合ランプ	入力電圧（V）	周波数（Hz）	入力電流（A） 無負荷時	始動時	安定時	入力電力（W）	力率（%）	無負荷二次電圧（V）	二次短絡電流（A）	ランプ電流（A）
水銀ランプ400W 注）メタルハライドランプ400W	200	50 ~~(60)~~	1.5 +20%以下	4.0 +20%以下	2.3 ±10%	420 ±10%	90 −5以上	—	5.7 +15%以下	3.3
FEC サンルクスエース 360W					2.2 ±10%	380 ±10%				

注）メタルハライドランプは低始動電圧形（FECマルチハイエースH）の／BUPタイプを使用してください。

5B2190AB

040706

⚠ 安全上のご注意

この器具は、次の使用環境、条件では使用しないでください。
感電、火災、落下の原因となることがあります。
- 周囲温度が35℃以上の場所。
- 屋外及び水気のある場所。
- 湿度が85%以上及び水が浸る場所。
- 腐食性ガス、可燃性ガスの生じる場所
- 振動、衝撃の激しい場所。
- 粉塵の多い場所。

部番	部品名	材質・材厚	数	備考
6				
5				
4	取付金具	亜鉛めっき鋼板	1	
3	ソケット	磁器	1	E39
2	締付ねじ		1	
1	本体	アルミ押出材	1	

品名	水銀灯用安定器併置形高天井灯
	HB4020A ~~(B)~~ 01
質量	7 kg
単位	mm
尺度	1：4
図番	0001552

岩崎電気株式会社

IS

C019

ELS

屋内用

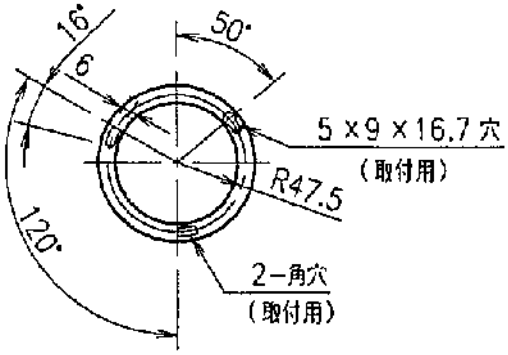

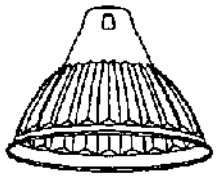

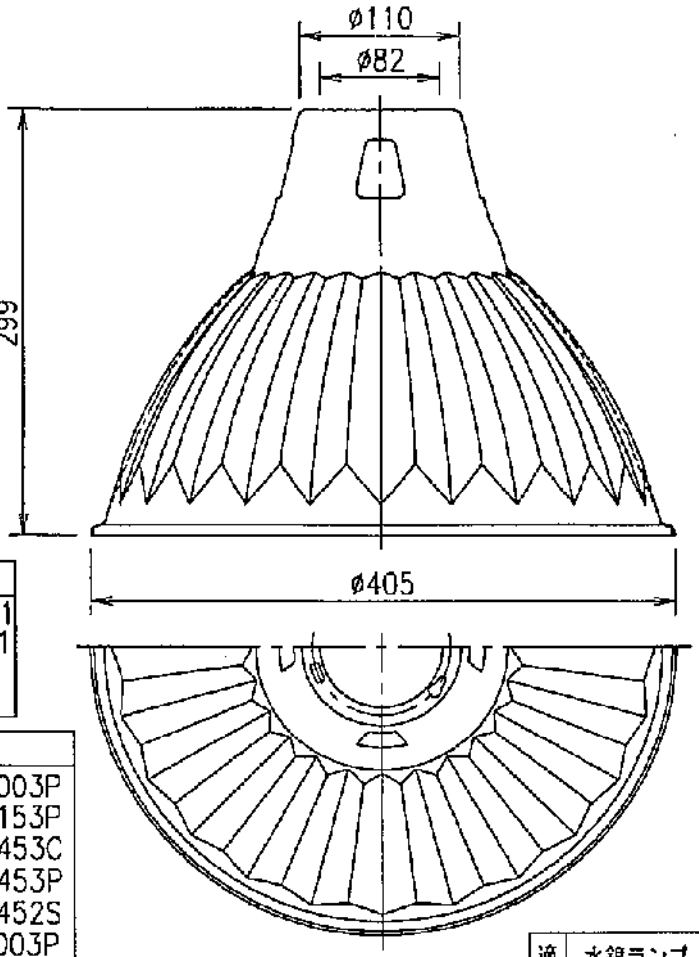

適合アクセサリ	
GSAW4131	GSAM41
LSAW4131	LSAM41
PSAM41N	
PSAM41G	

適合ホルダ	
039−004P	039−003P
039−154P	039−153P
039−454C	039−453C
039−454P	039−453P
039−102S	039−452S
Y39−004P	Y39−003P

適合ランプ		
	水銀ランプ	200 ~400W
	高圧ナトリウムランプ	110 ~400W
	メタルハライドランプ	250 ~400W
	※セルフバラスト水銀ランプ	500W

⚠ 安全上のご注意

器具を安全に使用していただくためには、カタログや取扱説明書等を参照していただく必要があります。くわしくは、最寄りの当社営業所までお問合わせください。

注) 1.ランプとホルダ及びアクセサリは、必ず適合するものと組合わせてご使用ください。適合以外の組合わせは、落下の原因となります。
2.器具直下は非常に高温になりますので、照射面との距離は1m以上離してください。火災の原因となります。
3.※セルフバラスト水銀ランプでガラスプロテクターをご使用になる場合には、200V級でご使用ください。

5B2190AB

021126

訂.03.08.26.

部番	部品名	材質・材厚	数	備考
6				
5				
4				
3				
2				
1	本体	アルミt1.4	1	アルグラス処理

品名	天井用照明器具				
	SAW413				
質量	570g	単位	mm	尺度	1/5
図番	0000926				

岩崎電気株式会社

CAD No2208

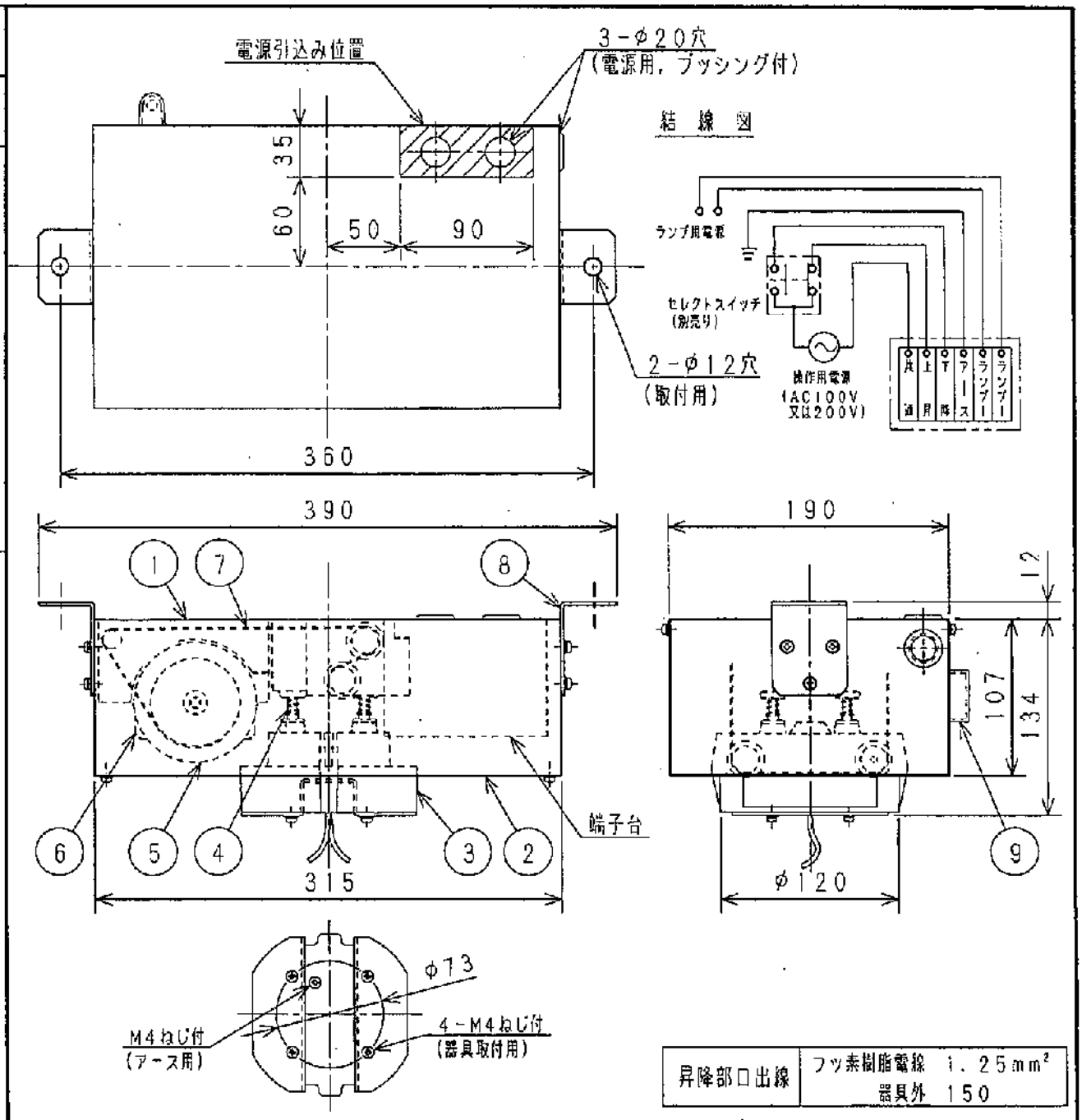

昇降部口出線	フッ素樹脂電線　1．25mm² 器具外　150

電動昇降装置 形式	モータ 定格電圧	モータ 定格電流	モータ 出力	モータ 定格周波数	接点回路数	接点 定格電流	許容取付 荷重	昇降可能 高さ	昇降速度
UDM22172	100V	0．45A	12W	50／60 Hz	2接点 1回路	12A	1～10 Kg	15m	約1．0 m/min
UDM22272	200V	0．23A							

注）1．昇降装置は水平に取付けてください。（±2°以内）
2．操作用セレクトスイッチ（別売り）は市販品（3段切換）をご使用ください。
3．施工の際は▨部に接合する天井面に電源引込み穴をあけてください。

部番	部品名	材質・材厚	数	備考
9	水準器	樹脂他	1	
8	取付金具	亜鉛鉄板t2．3	2	
7	ワイヤーロープ	ステンレス鋼線φ1．1	1	
6	モータ	組立品	1	リバーシブル形ギアヘッド付
5	ドラム	アルミダイカスト	1	
4	接点・接点台	銅材・樹脂	2	銀めっき
3	昇降部	亜鉛ダイカスト	1	
2	カバー	亜鉛鉄板t0．8	1	
1	本体	亜鉛鉄板t1．6	1	

040615

品名	電動昇降装置
	UDM~~22172~~，22272
重量	6．5Kg　単位　mm　尺度　1／4
図番	E－OL－47737

岩崎電気株式会社

CAD No2208
(A505-006)

5B2190AB

IS
C024
ELS

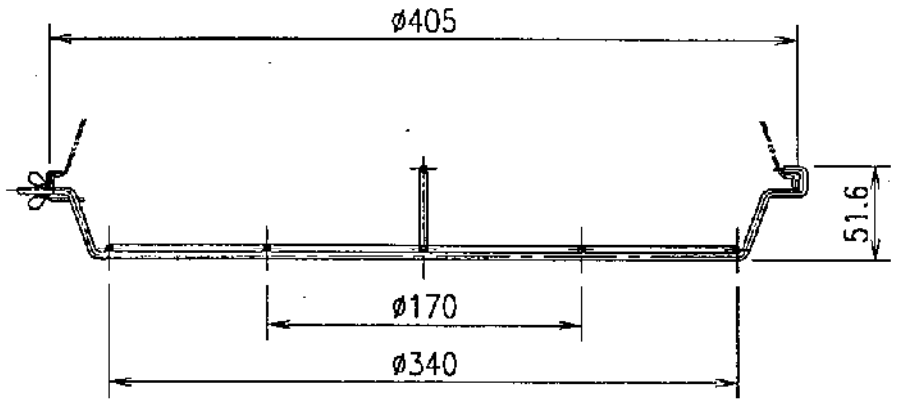

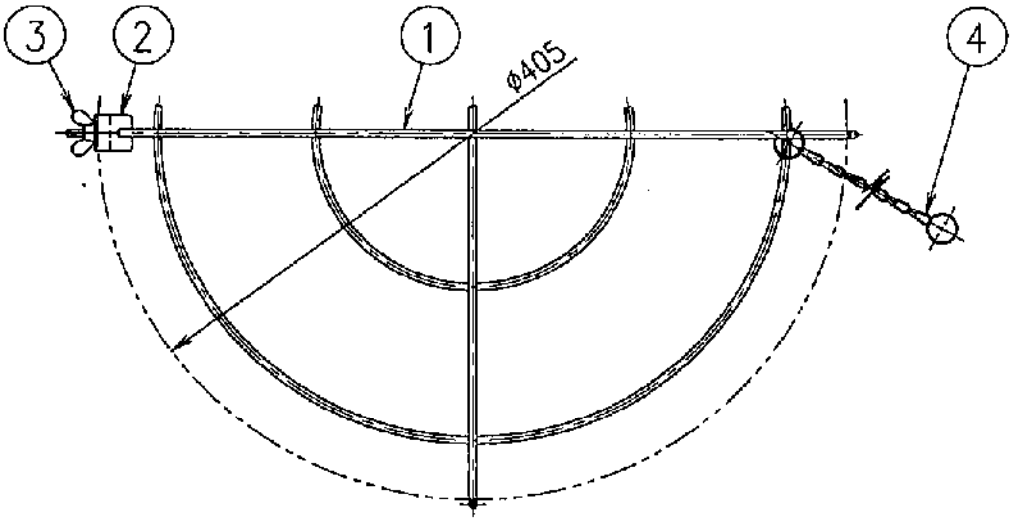

5B2190AB

021126

適合セード	適合径
SAW413 SAN412 SAM412	ø405

注）1. ランプ保護用として使用してください。
2. ポールが当たる恐れのある場所には体育館用ガード（TGS41）を使用してください。

部番	部品名	材質・材厚	数	備考
6				
5				
4	落下防止用チェーン	ステンレス	1	両端2重リング付 L=600
3	蝶ナット	鋼板 M4	1	電気亜鉛めっき
2	締付金具	鋼板 t1.2	1	電気亜鉛めっき
1	ガード本体	軟鋼線材 ø4	1	電気亜鉛めっき

品名	セード用ガード GSAW4131				
質量	250g	単位	mm	尺度	1/4
図番	0000927				

岩崎電気株式会社

CAD 様No2208

IS
H030
KO

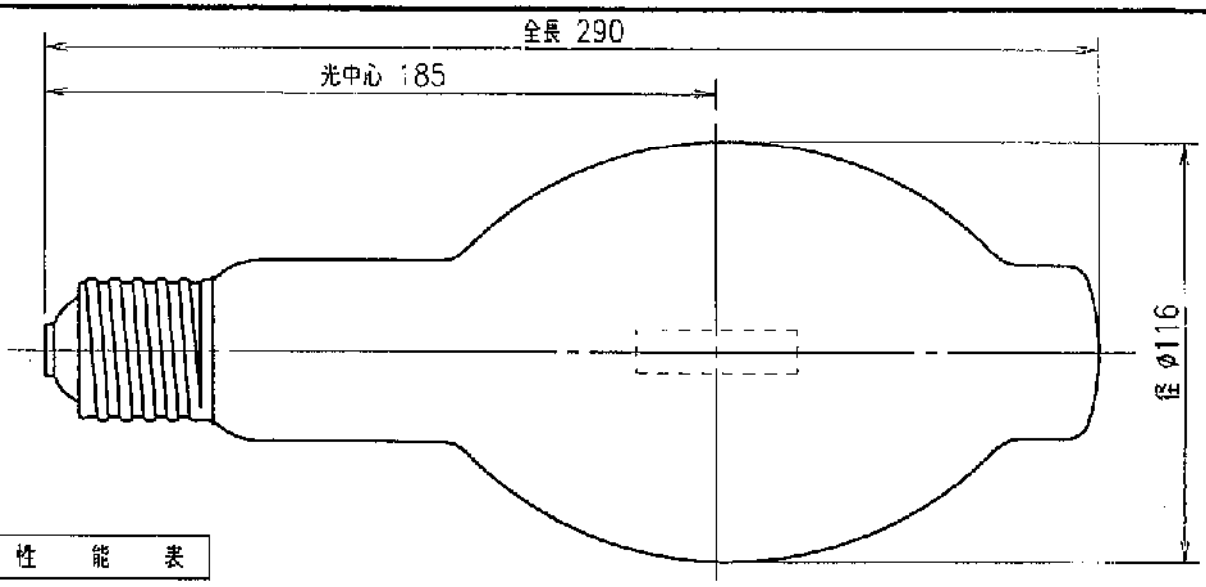

性能表

形式	種別	ランプ電圧 (V)	ランプ電流 (A)	ランプ電力 (W)	全光束 (lm)	相関色温度 (K)	平均演色評価数 (Ra)	定格寿命 (h)
M400LSH2/BUP	透明形	130	3.3	400	44,000	4500	70	12,000
MF400LSH2/BUP	蛍光形				42,000	4200	75	

全光束は100時間値を示します。

仕様表

形式	ガラス球	口金	口金接着強さ (Nm)
M400LSH2/BUP	BT116	E39	3 以上
MF400LSH2/BUP			

5B2190AB

⚠ 安全上のご注意

ランプを安全に使用していただくためには、カタログや取扱説明書等を参照していただく必要があります。くわしくは、最寄りの当社営業所までお問合わせください。

使用上のご注意

○適合する安定器と組合せてご使用ください。

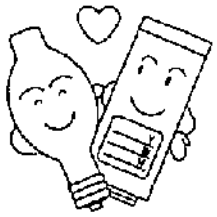

○外球に水のかかる場所では、防水形の器具をご使用ください。

○安定器とランプ間の配線距離は50m以下としてください。

○ランプの外球が割れた場合、直ちに電源を切り絶対点灯しないでください。紫外放射による目や皮膚の障害、破損ガラス片再落下の危険があります。

○ランプ交換や照明器具の清掃の際には必ず電源を切り、ランプが冷えてから作業を行ってください。点灯中または消灯直後のランプは高温のため火傷の危険があります。

○ランプ始動時には高圧パルスが発生します。ランプ交換は必ず電源を切ってから行なってください。

○テフロン膜付の連続使用最高温度は、260℃です。外球表面が260℃以下になる器具でご使用ください。

○テフロン膜は、鋭利な金属などでこすると傷つく場合がありますので、取り扱いには十分ご注意してください。

内蔵始動器特性

○パルス電圧のピーク値
：1600V以下

点灯姿勢

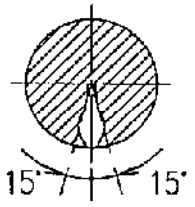

□は使用可能範囲を示します。

040323

品名	メタルハライドランプ (FECマルチハイエースH) ~~M400LSH2/BUP~~ MF400LSH2/BUP				
質量	270g	単位	mm	尺度	1:2
図番	0001419				

岩崎電気株式会社

CAD No2208

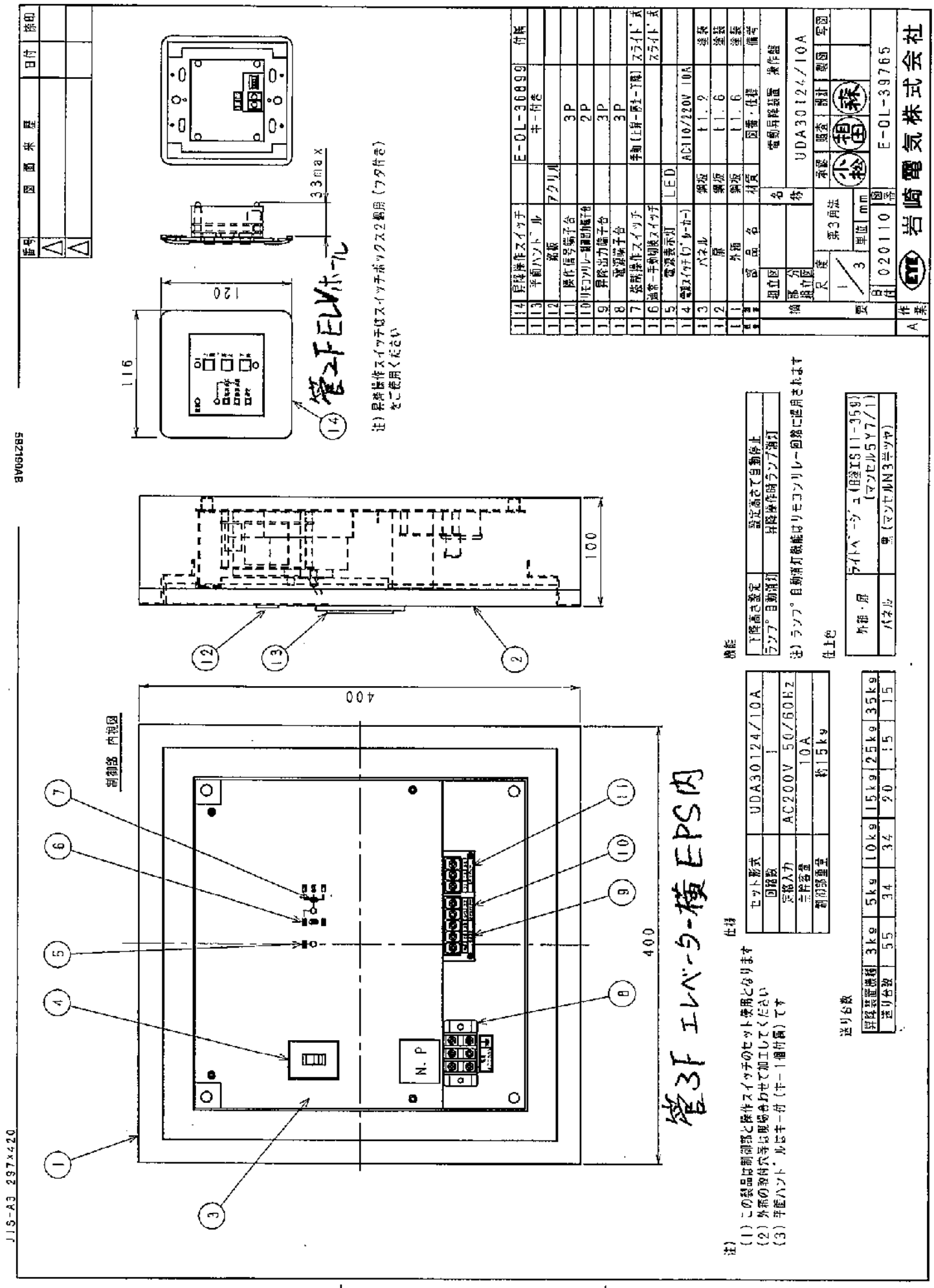
E-OL-36899
昇降操作スイッチ
手動ハンドル
銘版
医作信号端子台
リモコンリレー(昇降用)
昇降出力端子台
電源端子台
昇降操作スイッチ
通常-手動切換スイッチ
電源表示灯
電源スイッチ(ブザー)
パネル
扉
外箱
部品名
材質
図番・仕様
備考
電動昇降装置 操作盤
UDA30124/10A
E-OL-39765
岩崎電気株式会社
33max
120
116
100
400
400
N.P
制御盤 内視図
昇降操作スイッチはスイッチボックス2個用(フタ付き)をご使用ください
壁3F ELボール
壁3F エレベーター横 EPS内
JIS-A3 297x420
58218BAB
UDA30124/10A
AC200V 50/60Hz
10A
約15kg
送り台数
昇降装置機材
送り台数
3kg
5kg
10kg
15kg
25kg
35kg
55
34
34
20
15
15
下降高さ設定
ランプ自動消灯
設定高さで自動停止
昇降操作時ランプ消灯
注) ランプ自動消灯機能はリモコンリレー回路に適用されます
外箱・扉
パネル
ライトベージュ(日塗工S11-359)
黒(マンセルN3半ツヤ)
注)
(1) この製品は制御盤と操作スイッチのセット使用となります
(2) 外形の取付穴等は現場合わせで加工してください
(3) 手動ハンドルはキー付(キー1個付属)です